全国服务热线
+86 13858887878

微信咨询/WeChat

WhatsApp

LEAPROF TECHNOLOGY

办公地址: 温州市龙湾区瑶溪街道万洋科技城A2栋1004室
Office Address: Room 1004, Building A2, Wanyang Science and Technology City, Yaoxi Street, Longwan District, Wenzhou City
邮箱/Email: info@leaprof.com

LEAPROF TECHNOLOGY

VALVE SELECTION MANUAL

温州利昶丰科技有限公司

www.leaprof.com

阀门选型手册

LEAPROF TECHNOLOGY

COMPANY PROFILE
企业简介

温州利昶丰科技有限公司是一家从事不锈钢生产加工，国内外销售为一体的专业服务型公司，集各种不锈钢管道产品为一体，提供各种材质换热管、不锈钢精密管、汽车摩托车用管、仪表电热用管、卫生级管、工业用管以及配套的闸阀、球阀、止回阀、蝶阀、控制阀等系列产品，为国内外客户提供一站式不锈钢管道产品服务。

执行标准： ASTM304, 304L, 316L; DIN1.4301, 1.4307, 1.4404等

公司坚持以"质量为先、诚信为本"的经营宗旨，热忱欢迎国内外客商、各界人士惠顾、洽谈和合作，携手共进、互利共赢。

OUR STRENGTH
我们的实力

研发能力

致力于镍铬合金以及不锈钢深加工产品的技术研发，通过新旧动能转换，延长产业链条，提高产品附加值，生产产品精良、稳定、加工性能佳，受到市场一致好评。

制造能力

自有生产基地，公司追求生产的准确性、精化性，不断完著自己的精益生产方式包括每一个零部件，都严格按标准精心打造，确保产品的高品质。

检测能力

拥有进口直读光谱仪、超声波探伤、涡流探伤、低温冲击试验、水压试验机等先进的检测设备，从原材料到生产工艺到检验检测方法都进行严格、有效的控制。

服务能力

致力于提供完善的售前、售中、售后服务，我们的销售团队全天在线，我们的工程师随时待命，以确保能快速回复您的询问，并给予专业的建议和贴心的售后服务。

目录

CONTENTS

一、国标阀门

编制说明

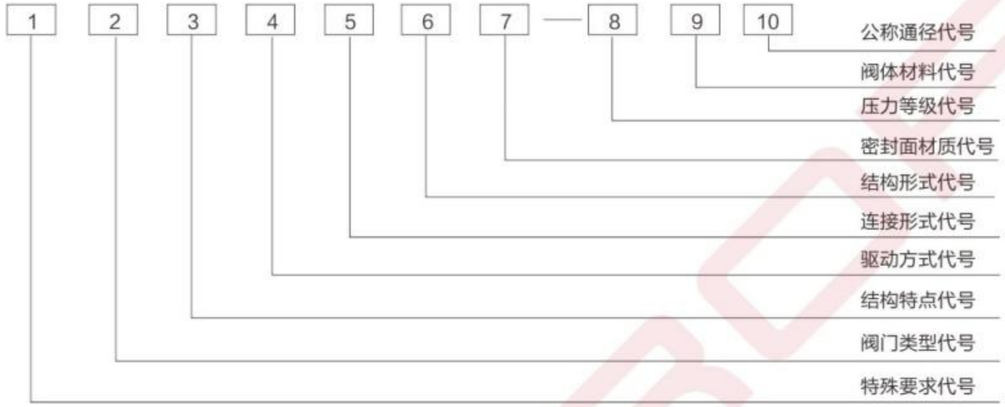

1、特殊要求代号：

代号	含义	代号	含义	代号	含义
K	抗硫型	L	加长杆型	P	排渣型
D	低温型	B	保温型	LX	两相流型
W	波纹管型	C	带吹扫型	NM	耐磨型
F	防火型	Ds	水封式	HH	缓闭式

注：①抗硫型阀门如无指定内件材料，将按照我公司标准进行内件材料选型；
②低温型阀门需注明最小温度，以便我公司采取适宜的工艺措施；
③加长杆型阀门需指定阀门的加长杆高度。
④带吹扫型需注明是带一个吹扫孔还是两个吹扫孔。一个代号为 C1，两个代号为 C2。

2、阀门类型代号：

阀门类别	代号	阀门类别	代号	阀门类别	代号	阀门类别	代号
闸阀	Z	一般球阀	Q	节流阀	L	Y 型过滤器	YG
水封闸阀	Zs	轨道球阀	Qg	蝶阀	D	蓝式过滤器	LG
刀型闸阀	Zd	一体式球阀	Qy	伸缩蝶阀	SD	取样阀	Y
止回阀	H	上装式球阀	Qs	上展式放料阀	Fs	料浆阀	LJ
轴流式止回阀	ZLH	顶装式球阀	Qd	下展式放料阀	Fx	双向承压面旋转阀	SXQ
贯流式止回阀	GLH	全焊接球阀	Qw	柱塞阀	U	抗生素截止阀	JK
蝶式止回阀	HD	V 型球阀	Qv	旋塞阀	X	氧气截止阀	Jy
球形止回阀	HQ	截止阀	J	截止止回阀	JH	氢气截止阀	Jh

3、结构特点代号（适用于管线球阀，其它阀门此代号省略）

代号	含义	代号	含义
W	体、盖焊接结构	G	体球形（GWB 型）全焊接管线球阀

4、驱动方式代号

代号	连接形式	代号	连接形式	代号	连接形式	代号	连接形式
3	蜗轮传动	6	气动（无手动）	6_B	气动	9	电动
4	正齿轮传动	6_S	气动带手动	7	液动	9_B	防爆电动
5	伞齿轮传动	6_K	气开	8	气-液动	省略	手动

5、连接形式代号

代号	连接形式	代号	连接形式	代号	连接形式	代号	连接形式
R	突面法兰	M	凸面法兰	T	榫面法兰	B	对接焊
F	凹面法兰	J	环连接法兰	G	槽面法兰		
1	内螺纹	8	卡箍连接	W	对夹连接		
2	外螺纹	9	卡套	S	承插焊		

注：法兰和焊接端代号为本公司代号，如需采用国家标准代号，则法兰连接代号为 4，焊接端代号为 6，订货时需清明为何种型式的法兰和焊接方式。

6、结构形式代号

闸阀

结构形式				代号
明杆	楔式	弹性闸板		0
		刚性	单闸板	1
			双闸板	2
	平行式		单闸板	3
			双闸板	4
暗杆	楔式		单闸板	5
			双闸板	6
	平行式		单闸板	7
			双闸板	8

球阀

结构形式			代号
浮动	直通式		1
	Y型	三通式	2
	L型		4
	T型		5
固定	直通式		7
	四通		6
	L型	三通式	8
	T型		9

截止阀、节流阀、料浆阀

结构形式		代号
直通式		1、2
角式		3、4
直流式		5
平衡	直通式	6
	角式	7

蝶阀

结构形式		代号	结构形式		代号
密封型	中线式	1	非密封型	中线式	6
	双偏心	2		双偏心	7
	三偏心	3		三偏心	8
	连杆机构	4		连杆机构	9

止回阀

结构形式		代号
升降	直通式	1
	立升	2
	角式	3
旋启	单瓣	4
	多瓣式	5
	双瓣式	6

旋塞阀

结构形式		代号
填料	直通式	3
	T 型三通式	4
	四通式	5
油封	直通式	7
	T 型三通式	8

减压阀

结构形式	代号
薄膜式	1
弹簧薄膜式	2
活塞式	3
波纹管式	4
杠杆式	5

疏水阀

结构形式	代号
浮球式	1
双金属片式	7
脉冲式	8
热动力式	9

7、密封面材质代号

阀座密封面材料	代号	阀座密封面材料	代号	阀座密封面材料	代号
铁基合金	H	蒙乃尔合金	M	PTFE+ 碳纤 +Cu	FC
聚四氟乙烯	F	巴氏合金	B	PTFE+ 碳纤	FS
橡胶	X	哈氏合金	A	304	P
内衬橡胶	J	铜合金	T	316	R
硬质合金 / 司太立合金	Y	对位聚苯 PPL	F_P	内衬聚四氟乙烯（全衬）	F4
本体直接加工	W	聚醚醚酮 PEEK	F_P	内衬聚全氟乙炳烯（全衬）	F46
增强取四氟乙烯	F_R	钼龙	F_M	体内衬 F4/ 板 CF8	F4/P
高温聚四氟乙烯	F_G	尼龙NYLON	N	体内衬 F46/ 板 CF8	F46/P

8、压力等级代号：公称压力以公斤（bar）表示，磅级以实际数

9、阀体材料代号

阀体材料	代号	阀体材料	代号	阀体材料	代号
A105	C1	1Cr5Mo	I1	304/0Cr18Ni9	P1
WCB	C2	ZGCr5Mo	I2	CF8	P2
LCB	C3	F11	I3	1Cr18Ni9Ti	P3
LF1	C4	C5	I4	304L/00Cr18Ni10	PL1
LCC	C5	WC5	I5	CF3	PL2
LF2	C6	WC6	I6	316/00Cr18Ni12Mo2Ti	R1
12CrMoV	V1	15CrMo	I7	CF8M	R2
15CrMoV	V2	TA2	A	316L/00Cr17Ni14Mo2	RL1
F22	V3	蒙乃尔合金	M	CF3M	RL2
WC9	V4	可锻铸铁	K	球墨铸铁	Q

注：① PN ≤ 1.6MPa 的灰铸铁阀门，省略本代号；
② PN ≥ 2.5MPa 的碳素钢阀体，省略本代号。

10、公称通径代号：全通径省略，缩径的阀门在通径后加 S。

阀门引用标准

阀门类型			设计制造	结构长度	连接端	检验试验	壳体壁厚
闸阀	一般闸阀	国标	GB/T 12234	GB/T 12221	GB/T 9113 HG 20592 JB/T 79 GB/T 12224	JB/T 9092 GB/T 26480	GB 26640
	平板闸阀		JB/T 5298 GB/T 23300				
	刀闸阀		JB/T 8691				
	闸阀 \ 平板闸阀	美标	API 600 API 602 API 6D	ASME B16.10 API 6D	ASME B16.5 ASME B16.47 ASME B16.11 ASME B16.25	API 598 API 6D	ASME B16.34
	刀闸阀		MSS SP-81 MSS SP-135				
截止阀		国标	GB/T 12235	GB/T 12221	GB/T 9113 HG 20592 JB/T 79 GB/T 12224	JB/T 9092 GB/T 26480	GB 26640
		美标	BS 1873 API 602	ASME B16.10	ASME B16.5 ASME B16.47 ASME B16.11 ASME B16.25	API 598	ASME B16.34
止回阀		国标	GB/T 12236	GB/T 12221	GB/T 9113 HG 20592 JB/T 79 GB/T 12224	JB/T 9092 GB/T 26480	GB 26640
		美标	BS 1868 API 594 API 602 API 6D	ASME B16.10 API 6D	ASME B16.5 ASME B16.47 ASME B16.11 ASME B16.25	API 598 API 6D	ASME B16.34
球阀		国标	GB/T 12237	GB/T 12221	GB/T 9113 HG 20592 JB/T 79 GB/T 12224	JB/T 9092 GB/T 26480	GB 26640
		美标	API 608 API 6D	ASME B16.10 API 6D	ASME B16.5 ASME B16.47 ASME B16.11 ASME B16.25	API 598 API 6D	ASME B16.34
蝶阀		国标	GB/T 12238	GB/T 12221	GB/T 9113 HG 20592 JB/T 79 GB/T 12224	GB/T 13927 GB/T 26480	GB 26640
		美标	API 609	API 609	ASME B16.5 ASME B16.47	API 598	ASME B16.34

阀门类型		设计制造	结构长度	连接端	检验试验	壳体壁厚
旋塞阀	国标	GB/T 22130	GB/T 12221	GB/T 9113 HG 20592 JB/T 79 GB/T 12224	JB/T 9092 GB/T 26480	GB 26640
	美标	API 599 API 6D	ASME B16.10	ASME B16.5 ASME B16.47 ASME B16.11 ASME B16.25	API 598 API 6D	ASME B16.34
疏水阀		GB/T 22654	GB/T 12250	GB/T 9113 HG 20592 JB/T 79 GB/T 12224	GB/T 12251	GB 26640
隔阀阀		GB/T 12239	GB/T 12221	GB/T 9113 HG 20592 JB/T 79	JB/T 9092	GB 26640
减压阀		GB/T 12244 GB/T 12246	JB/T 2250	GB/T 9113 HG 20592 JB/T 79	GB/T 12245	GB/T 26640
电站阀		JB/T 3595	GB/T 12221 ASME B16.10	GB/T 9113 HG 20592 JB/T 79 GB/T 12224 ASME B16.5 ASME B16.25	JB/T 3595	GB/T 26640 ASME B16.34

性能规范

公称压力	PN	Class
	2.5~420	150~2500Lb
壳体（强度）试验	38° C（100F）时材料压力额定值的 1.5 倍	
高压密封试验（水）	38° C（100F）时材料压力额定值的 1.1 倍	
低压密封试验（气）	0.4~0.7MPa	
规格	15~1000	1/2"~40"
适用温度（℃）	-196~550	
适用介质	水、蒸汽、油品、液化气、天然气、硝酸类、醋酸类	

低温阀长颈阀盖颈部长度

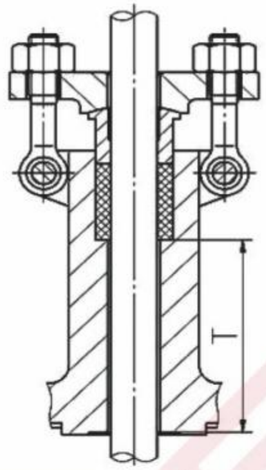

温度（℃）		≥ -60	≥ -100	<-100
公称通径		颈部长度 T（mm）		
mm	in			
15	1/2	90	110	130
20	3/4	100	110	140
25	1	100	120	150
40	1½	110	130	160
50	2	110	130	170
80	3	120	150	190
100	4	130	160	200
150	6	140	170	220
200	8	140	170	220
250	10	150	180	240
300	12	150	180	240
350	14	160	190	250
400	16	160	190	250
450	18	160	190	250
500	20	170	200	260
600	24	170	200	260

注：低温阀除采用长颈阀盖外，为防止导常升压现象发生，应采用设置泄压孔或在阀门上设置引出管或安装安全阀以排出异常高压。

阀门的识别涂漆

本公司阀门的涂漆符合“JB/T 106-2004”阀门标志和识别涂漆的规定。阀门产品外表面涂漆出厂，涂漆层耐久、美观,并保证阀门标志明显清晰。

1. 阀门产品按阀体材料进行涂漆，其颜色按下表。

阀体材料	灰铸铁、可锻铸铁、球墨铸铁	碳素钢	合金钢
识别涂漆颜色	黑色	中灰色	中蓝色

注：a. 耐酸钢、不锈钢不涂漆 ;b. 铜合金不漆漆；

2. 为了表示阀门产品密封的材料，应在传动手轮、手柄或扳手上进行识别涂漆，其颜色按下表规定。

密封面材料	铜合金	巴氏合金	耐酸钢不锈钢	渗氮钢渗硼钢	硬质合金	蒙乃尔合金	塑料	橡胶	铸铁
识别涂漆颜色	大红色	淡黄色	天蓝色	银色	中蓝以	深黄色	紫红色	中绿色	黑色

注 :a. 阀座和启闭件密封面材料不同时，按低硬度材料涂色；

b. 止回阀涂在阀盖顶部，安全阀、减压阀、疏水阀涂在阀罩或阀帽上。

3. 传动机构的涂漆颜色，按下列规定。

① 电动装置：普通型涂中灰色，三合一（户外、防爆、防腐）型涂天蓝色。

② 气动、液动、齿轮传动等其他传动机构，同产品涂色。

4. 可按用户订货要求（必须在订货合同或技术协议上予以注明），改变涂漆颜色。

阀门选型、订货指南

客户在订购阀门时，可按照以下步骤进行、或咨询、或将相应的要求写入订货合同。

1、根据本样本的插图、产品采用标准、产品性能规范、主要零部件材料、主要外形尺寸和连接尺寸有，选择您所需的阀门；

2、按照阀门型号编制方法写出选定后的阀门型号；

3、法兰端连接尺寸的执行标准；

4、焊接端连接尺寸的执行标准，配接管子的规格（外径和壁厚）和管子号（sch）；

5、结构长度的执行标准；

6、阀门的使用介质；

7、阀门的使用温度；

8、驱动方式；

9、客户根据需要也可指定阀体、阀盖、启闭件、密封件等的具体材料。

如果客户有特殊要求，我公司可按照客户提供的技术规格书专门进行设计、制造。感谢您对我们精工产品的信赖与支持。

结构图

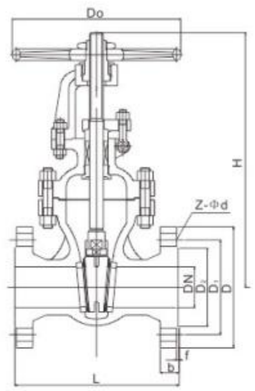

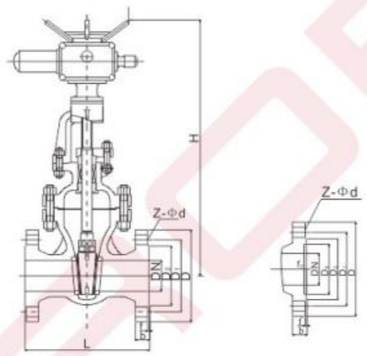

结构特点

1.符合国内外先进标准的要求，密封可靠，性能优良，造型美观。
2.闸板、阀座密封面采用铁基合金堆焊或司太立（stellite）钴基硬质合金堆焊而成，耐磨、耐高温，耐腐蚀，抗擦伤性能好、使用寿命长。
3.采用楔式弹性闸板结构，中大口径设置滚动轴承，开关灵活，启闭轻松。
4.阀杆经调质及表面氮化处理，有良好的抗腐蚀性，抗擦伤性和耐磨性。
5.可采用各种配管法兰标准及法兰密封面型式，满足各种工程需要及用户要求。
6.阀体材料品种齐全，填料、垫片可根据实际工况或用户要求合理选配，能适用于各种压力、温度及介质工况。

主要零件材料

零件名称	材料牌号					
阀 体	WCB	ZGCr5Mo	CF8	CF8M ZG1Cr18Ni9Ti	CF3	CF3M
阀 盖	WCB	12CrMoV ZGCr5Mo	304 CF8	316 CF8M	CF3	CF3M 316L
支 架	WCB	WCB	CF8	CF8M	CF3	CF3M
闸 板	WCB	ZGCr5Mo	CF8	CF8M	CF3	CF3M
阀 杆	2Cr13	25Cr2MoV	1Cr18Ni9Ti			
阀 座	25	304	304	304	304	304
垫片、垫环、密封环	包覆垫片、304、增强柔性石墨					
填料	增强柔性石墨					
阀杆螺母	ZCuAl10Fe3					

闸 阀
Z41H/Y-16/25C、P、R Z941H/Y-16/25C、P、R 中压法兰连接钢制闸阀

主要外形尺寸及连接尺寸

公称压力 PN(MPa)	公称通径 DN(mm)	主要外形尺寸及连接尺寸(mm)									
		L	D	D_1	D_2	b	f	Z-Φd	H 手动	H 电动	Do
1.6	15	130	95	65	45	16	2	4-Φ14	170		120
	20	150	105	75	55	16	2	4-Φ14	190		140
	25	160	115	85	65	16	2	4-Φ14	205		160
	32	180	135	100	78	18	2	4-Φ18	270		180
	40	200	145	110	85	18	3	4-Φ18	310	630	200
	50	250	160	125	100	18	3	4-Φ18	358	678	240
	65	265	180	145	120	18	3	4-Φ18	373	693	240
	80	280	195	160	135	20	3	8-Φ18	435	755	280
	100	300	215	180	155	20	3	8-Φ18	500	820	300
	125	325	245	210	185	22	3	8-Φ18	614	934	320
	150	350	280	240	210	24	3	8-Φ23	674	994	360
	200	400	335	295	265	26	3	12-Φ23	818	1138	400
	250	450	405	355	320	30	3	12-Φ25	969	1409	450
	300	500	460	410	375	30	4	12-Φ25	1145	1588	560
	350	550	520	470	435	34	4	16-Φ25	1280	1755	640
	400	600	580	525	485	36	4	16-Φ30	1452	1902	640
	450	650	640	585	545	40	4	20-Φ30	1541	2141	720
	500	700	705	650	608	44	4	20-Φ34	1676	2276	720
	600	800	840	770	718	48	5	20-Φ41	1874	2474	800
	700	900	910	840	788	50	5	24-Φ41		3046	
	800	1000	1020	950	898	52	5	24-Φ41		3250	
	900	1100	1120	1050	998	54	5	28-Φ41		3509	
	1000	1200	1255	1170	1110	56	5	28-Φ48		3873	
2.5	15	130	95	65	45	16	2	4-Φ14	170		
	20	150	105	75	55	16	2	4-Φ14	190		
	25	160	115	85	65	16	2	4-Φ14	205		
	32	180	135	100	78	18	2	4-Φ18	270		
	40	200	145	110	85	18	3	4-Φ18	310	630	
	50	250	160	125	100	20	3	4-Φ18	358	678	
	65	265	180	145	120	22	3	8-Φ18	373	693	
	80	280	195	160	135	22	3	8-Φ18	435	755	
	100	300	230	190	160	24	3	8-Φ23	500	820	
	125	325	270	220	188	28	3	8-Φ25	614	934	
	150	350	300	250	218	30	3	8-Φ25	674	994	
	200	400	360	310	278	34	3	12-Φ25	818	1138	
	250	450	425	370	332	36	3	12-Φ30	969	1409	
	300	500	485	430	390	40	4	16-Φ30	1145	1588	
	350	550	550	490	448	44	4	16-Φ34	1280	1750	
	400	600	610	550	505	48	4	16-Φ34	1452	1902	
	450	650	660	600	555	50	4	20-Φ34	1541	2141	
	500	700	730	660	610	52	4	20-Φ41	1676	2276	
	600	800	840	770	718	56	5	20-Φ41	1874	2474	
	700	900	955	875	815	60	5	20-Φ41		3046	
	800	1000	1070	990	930	64	5	24-Φ48		3250	
	900	1100	1108	1090	1025	66	5	28-Φ54		3509	
	1000	1200	1305	1210	1140	68	5	28-Φ54		3873	

主要外形尺寸及连接尺寸

公称压力 PN(MPa)	公称通径 DN(mm)	主要外形尺寸及连接尺寸(mm)											
		L	D	D_1	D_2	D_6	b	f	f_2	Z-Φd	H 手动	H 电动	Do
4.0	15	130	95	65	45	40	16	2	4	4-Φ14	135		120
	20	150	105	75	55	51	16	2	4	4-Φ14	190		140
	25	160	115	85	65	58	16	2	4	4-Φ14	205		160
	32	180	135	100	78	66	18	2	4	4-Φ18	270		180
	40	200	145	110	85	76	18	3	4	4-Φ18	310	630	200
	50	250	160	125	100	88	20	3	4	4-Φ18	371	691	280
	65	280	180	145	120	110	22	3	4	8-Φ18	391	711	280
	80	310	195	160	135	121	22	3	4	8-Φ18	455	775	320
	100	350	230	190	160	150	24	3	4.5	8-Φ23	551	871	360
	125	400	270	220	188	176	28	3	4.5	8-Φ25	628	948	400
	150	450	300	250	218	204	30	3	4.5	8-Φ25	708	1028	400
	200	550	375	320	282	260	38	3	4.5	12-Φ30	885	1325	450
	250	650	445	385	345	313	42	3	4.5	12-Φ34	906	1400	560
	300	750	510	450	408	364	46	4	4.5	16-Φ34	1203	1653	640
	350	850	570	510	465	422	52	4	5	16-Φ34	1341	1791	640
	400	950	655	585	535	474	58	4	5	16-Φ41	1492	2092	720
	500	1150	755	670	612	576	62	4	5	20-Φ48		2465	
	600	1350	890	795	730	678	62	5	6	20-Φ54			
	700	1450	955	900	835	768	68	5	6	24-Φ54			
	800	1650	1135	1030	960	876	76	5	6	24-Φ58			
6.4	15	170	105	75	55	41	18	2	4	4-Φ14	140		100
	20	190	125	90	68	51	20	2	4	4-Φ18	140		100
	25	210	135	100	78	58	22	2	4	4-Φ18	215		180
	32	230	150	110	82	66	24	2	4	4-Φ23	270		180
	40	240	165	125	95	76	24	3	4	4-Φ23	345	665	200
	50	250	175	135	105	88	26	3	4	4-Φ23	470	790	200
	65	280	200	160	130	110	28	3	4	8-Φ23	520	840	250
	80	310	210	170	140	121	30	3	4.5	8-Φ23	570	890	300
	100	350	250	200	168	150	32	3	4.5	8-Φ25	700	1020	300
	125	400	295	240	202	176	36	3	4.5	8-Φ30	780	1100	350
	150	450	340	280	240	204	38	3	4.5	8-Φ34	850	1290	350
	200	550	405	345	300	260	44	3	4.5	12-Φ34	1035	1475	400
	250	650	470	400	352	313	48	3	4.5	12-Φ41	1050	1500	560
	300	750	530	460	412	364	54	4	4.5	16-Φ41	1470	1820	640
	350	850	595	525	475	422	60	4	5	16-Φ36		2216	
	400	950	670	585	525	474	66	4	5	16-Φ48		2838	
	500	1150	800	705	640	576	70	4	5	20-Φ54		3320	
	600	1350	930	820	750	578	76	5	5	20-Φ58		3684	

结构图

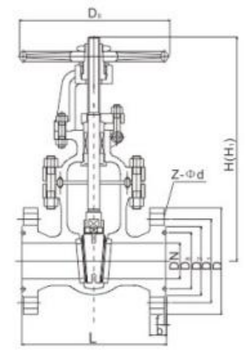

中法兰

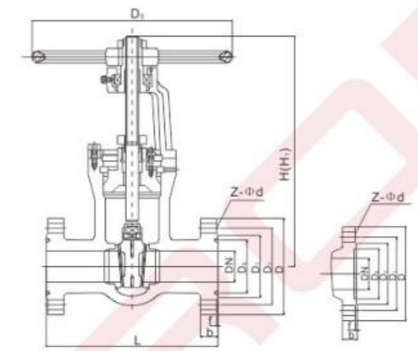

自密封

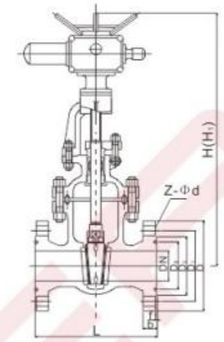

中法兰

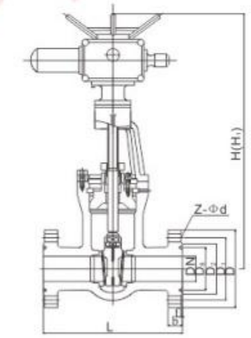

自密封

结构特点

1.符合国内外先进标准的要求，密封可靠，性能优良，造型美观。
2.闸板与阀座密封面采用司太立（stellite）钴基硬质合金堆焊而成，耐磨、耐高温、耐腐蚀、抗擦伤性能好、使用寿命长。
3.阀杆经调质及表面氮化处理，有良好的抗腐蚀性和抗擦伤性。
4.采用楔式弹性闸板结构，中大口径设置推力轴承，摩擦力小、启闭轻松。
5.可采用各种配管法兰标准及法兰密封面型式，满足各种工程需要及用户要求。

主要零件材料

零件名称	材料牌号			
阀 体	WCB	A105	Cr5Mo	ZG1Cr18Ni9Ti
阀 盖	WCB	A105	Cr5Mo	ZG1Cr18Ni9Ti
支 架	WCB	A105	Cr5Mo	ZG1Cr18Ni9Ti
闸 板	WCB	25	Cr5Mo	ZG1Cr18Ni9Ti
阀 杆	2Cr13	2Cr13	25Cr2MoV、38CrMoAlA	1Cr18Ni9Ti
阀 座	25	25	304	304
密封环	304、增强柔性石墨			
填 料	增强柔性石墨			
阀杆螺母	ZCuAFe3			

主要外形尺寸及连接尺寸

公称压力 PN (MPa)	公称通径 DN (mm)	主要外形尺寸及连接尺寸(mm)										
		L	D	D_1	D_2	D_6	D_8	b	Z-Φd	H		Do
										手动	电动	
10.0	15	170	105	75	55	35	40	20	4-Φ14	140		120
	20	190	125	90	68	45	51	22	4-Φ18	140		120
	25	210	135	100	78	50	58	24	4-Φ18	310		
	32	230	150	110	82	65	66	24	4-Φ23	320		
	40	240	165	125	95	75	76	26	4-Φ23	360	680	
	50	250	195	145	112	85	88	28	4-Φ25	490	810	360
	65	280	220	170	138	110	110	32	8-Φ25	540	860	400
	80	310	230	180	148	115	121	34	8-Φ25	572	892	400
	100	350	265	210	172	145	150	38	8-Φ30	573	1013	400
	125	400	310	250	210	175	176	42	8-Φ34	744	1184	560
	150	450	350	290	250	205	204	46	12-Φ34	800	1250	560
	200	550	430	360	312	265	260	54	12-Φ41	800	1250	560
	250	650	500	430	382	320	313	60	12-Φ41	1050	1650	
	300	750	585	500	442	375	364	70	16-Φ48	1200	1800	
	350	850	655	560	498	420	422	76	16-Φ54		2030	
	400	950	715	620	558	480	474	80	16-Φ54		2250	
	500	1150	815	724	635	584	576	89	24-Φ54			

主要外形尺寸及连接尺寸

公称压力 PN (MPa)	公称通径 DN (mm)	主要外形尺寸及连接尺寸(mm)										
		L	D	D_1	D_2	D_6	D_8	b	Z-Φd	H		Do
										手动	电动	
16.0	15	170	110	75	52	35	40	24	4-Φ18	230		200
	20	190	130	90	62	45	51	26	4-Φ23	260		200
	25	210	140	100	72	50	58	28	4-Φ23	280		280
	32	230	165	115	85	65	66	30	4-Φ25	312		320
	40	260	175	125	92	75	76	32	4-Φ27	350	670	320
	50	300	215	165	132	95	88	36	8-Φ25	512	832	360
	65	340	245	190	152	110	110	44	8-Φ30	560	880	360
	80	390	260	205	168	130	121	46	8-Φ30	585	905	400
	100	450	300	240	200	160	150	48	8-Φ34	631	1071	450
	125	525	355	285	238	190	176	60	8-Φ41	723	1163	560
	150	600	390	318	270	205	204	66	12-Φ41	820	1170	640
	200	750	480	400	345	275	260	78	12-Φ48	990	1440	720
	250	838	580	485	425	330	313	88	12-Φ54			
	300	965	665	570	510	380	364	100	16-Φ54			
20.0 25.0	50	350	210	160	128	95	70	40	8-Φ25	493	813	360
	65	410	260	203	165	110	97	48	8-Φ30	535	855	400
	80	470	290	230	190	160	116	54	8-Φ34	576	1016	400
	100	550	360	292	245	190	138	66	8-Φ41	659	1099	560
	125	650	385	318	270	205	170	76	12-Φ41	710	1160	560
	150	750	440	360	305	240	190	82	12-Φ48	790	1240	600
	200	832	535	440	380	305	245	92	12-Φ54			
	250	991	670	572	508	380	319	110	16-Φ58			

结构图

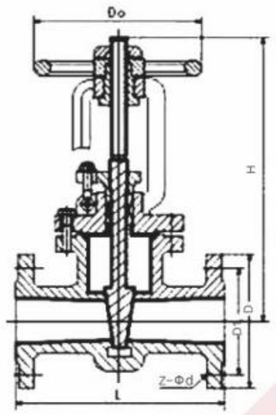

主要零件材料表

序号	零件名称	铸钢	不锈耐酸铸钢		超低碳不锈耐酸铸阀	
		C	P	R	P_L	R_L
1	阀体/端盖/闸板	WCB	CF8	CF8M	CF3	CF3M
2	阀杆	2Cr13	304	316	304L	316L
3	衬里 / 阀座	PTFE（F_4）、PCTFE（F_3）、FEP（F_{46}）、PFA（可溶性$_4$）				
4	填料 / 压盖	WCB	CF8	CF8M	CF3	CF3M
5	填料	PTFE（F_4）				
6	活节螺栓	35	1Cr17Ni2		1Cr17Ni2	
7	阀杆螺母	ZCuAl10Fe3				
8	紧固螺母	45	1Cr17Ni2		1Cr18Ni9Ti	
9	螺母		0Cr18Ni9		0Cr18Ni9	
10	手轮	WCB				

主要外形尺寸及连接尺寸表

PN0.6MPa

DN	NPS	L	D	D1	D2	f	b	Z-Φd	D_0	H
15	1/2	130	80	55	40	2	12	4-Φ12	100	120
20	3/4	150	90	65	50	2	14	4-Φ12	120	140
25	1	160	100	75	60	2	14	4-Φ12	130	150
32	1¼	180	120	90	70	2	16	4-Φ14	156	185
40	1¼	240	130	100	80	3	16	4-Φ14	165	205
50	2	250	140	110	90	3	16	4-Φ14	350	400
65	2¼	270	160	130	110	3	16	4-Φ14	370	435
80	3	280	185	150	125	3	18	4-Φ18	430	510
100	4	300	205	170	145	3	18	4-Φ18	495	595
125	5	325	235	200	175	3	20	8-Φ18	610	735
150	6	350	260	225	200	3	20	8-Φ18	670	820
200	8	400	315	280	255	3	22	8-Φ18	815	1015
250	10	450	370	335	310	3	24	12-Φ18	965	1215
300	12	500	435	395	362	4	24	12-Φ23	1140	1440
350	14	550	485	445	412	4	26	12-Φ23	1275	1625
400	16	600	535	495	462	4	28	16-Φ23	1445	1845
450	18	650	590	550	518	4	28	16-Φ23	1530	1980
500	20	700	640	600	568	4	30	16-Φ23	1725	2225

闸 阀
Z41F46(F4\F3\F2)-6～25c、P、R、PL、RL衬氟闸阀

PN1.0MPa

DN	NPS	L	D	D_1	D_2	f	b	Z-Φd	D_0	H
15	1/2	130	95	65	45	2	14	4-Φ14	100	125
20	3/4	150	105	75	55	2	16	4-Φ14	100	140
25	1	160	115	85	65	2	16	4-Φ14	120	155
32	1¼	180	135	100	78	2	18	4-Φ18	120	185
40	1¼	240	145	110	85	3	18	4-Φ18	160	210
50	2	250	160	125	100	3	20	4-Φ18	160	410
65	2¼	270	180	145	120	3	20	4-Φ18	180	440
80	3	280	195	160	135	3	22	4-Φ18	180	515
100	4	300	215	180	155	3	22	8-Φ18	220	600
125	5	325	245	210	185	3	24	8-Φ18	220	740
150	6	350	280	240	210	3	24	8-Φ23	240	825
200	8	400	335	295	265	3	26	8-Φ23	280	1020
250	10	450	390	350	320	3	28	12-Φ23	320	1220
300	12	500	440	400	368	4	28	12-Φ23	320	1445
350	14	550	500	460	428	4	30	16-Φ23	360	1630
400	16	600	565	515	482	4	32	16-Φ25	400	1850
450	18	650	615	565	532	4	32	20-Φ25	500	1988
500	20	700	670	620	585	4	34	20-Φ25	500	2230

PN1.6MPa

DN	NPS	L	D	D_1	D_2	f	b	Z-Φd	D_0	H
15	1/2	130	95	65	45	2	14	4-Φ14	120	130
20	3/4	150	105	75	55	2	16	4-Φ14	120	140
25	1	160	115	85	65	2	16	4-Φ14	120	160
32	1¼	180	135	100	78	2	18	4-Φ18	160	190
40	1¼	240	145	110	85	3	18	4-Φ18	160	220
50	2	250	160	125	100	3	20	4-Φ18	160	410
65	2¼	270	180	145	120	3	20	4-Φ18	180	440
80	3	280	195	160	135	3	22	8-Φ18	180	520
100	4	300	215	180	155	3	24	8-Φ18	240	600
125	5	325	245	210	185	3	26	8-Φ18	240	740
150	6	350	280	240	210	3	28	8-Φ23	280	830
200	8	400	335	295	265	3	30	12-Φ23	280	1020
250	10	450	405	355	320	3	32	12-Φ25	320	1230
300	12	500	460	410	375	3	34	12-Φ25	320	1450
350	14	550	520	470	435	4	38	16-Φ25	400	1635
400	16	600	580	525	485	4	40	16-Φ30	400	1855
450	18	650	640	585	545	4	44	20-Φ30	500	1990
500	20	700	705	650	608	4	46	20-Φ34	500	2235

PN2.5MPa

DN	NPS	L	D	D_1	D_2	f	b	Z-Φd	D_0	H
15	1/2	130	95	65	45	2	16	4-Φ14	120	130
20	3/4	150	105	75	55	2	16	4-Φ14	120	140
25	1	160	115	85	65	2	16	4-Φ14	160	160
32	1¼	180	135	100	78	2	18	4-Φ18	160	190
40	1¼	240	145	110	85	3	18	4-Φ18	180	220
50	2	250	160	125	100	3	20	4-Φ18	180	410
65	2¼	270	180	145	120	3	22	8-Φ18	240	440
80	3	280	195	160	135	3	22	8-Φ18	240	520
100	4	300	230	190	160	3	24	8-Φ23	280	600
125	5	325	270	220	188	3	28	8-Φ25	280	740
150	6	350	300	250	218	3	30	8-Φ25	320	830
200	8	400	360	310	278	3	34	12-Φ25	320	1020
250	10	450	425	270	332	3	36	12-Φ30	400	1230
300	12	500	485	430	390	4	40	16-Φ30	400	1450

结构图

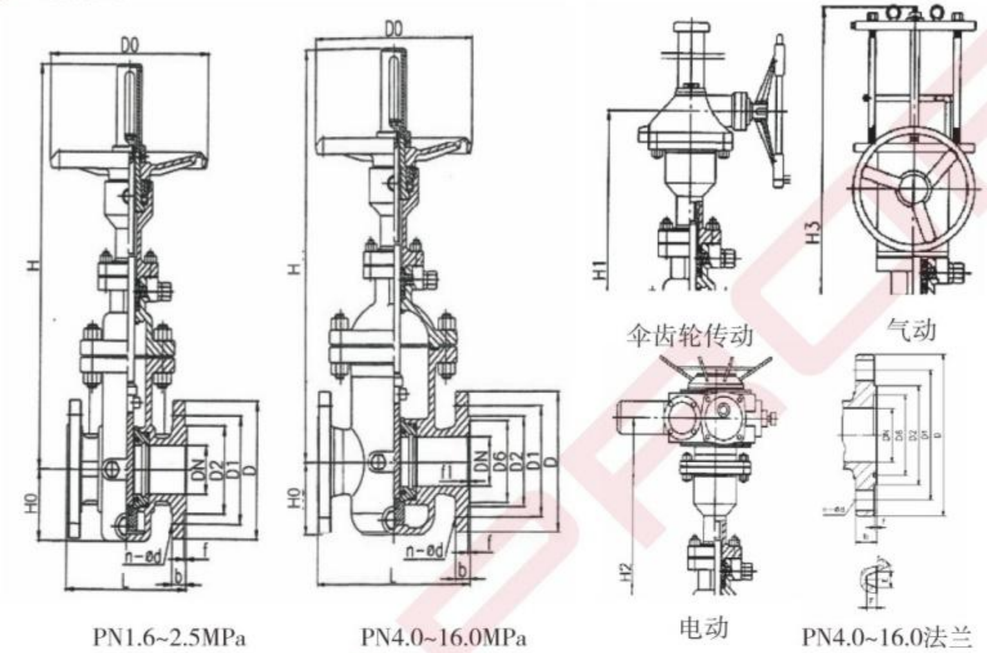

PN1.6~2.5MPa　　PN4.0~16.0MPa　　PN4.0~16.0法兰

产品特点

1、阀体为铸造和焊接两种结构。
2、阀座采用O形密封圈密封和施加预紧力的浮动阀座结构，使阀门进出口双向密封，并且该结构力矩仅为普通阀门的1/2，能达到轻松开、关阀门。根据用户的使用工况，采用适当的材质和相应的处理方法，以保证阀座浮动的灵活性和可靠性。
3、金属对金属的阀门，阀体外部设有注油脂结构，油脂通过注脂器进入阀门阀座密封面，使阀门达到零泄漏。阀座采用密封面上镶嵌PTFE，具有PTFE对金属和金属对金属双重密封，PTFE密封面具有清除脏物的作用。
4、带导流孔阀门的闸板，无论是全开或是全关始终与密封面吻合，密封面得到保护不受介质直接冲刷，从而延长使用寿命。
5、阀门在全开时，通道平滑为直线，流阻系数极小，无压力损失，可通球清扫管线。
6、本阀门采用带自密封能力填料结构，无需经常调节，开、关极为轻便，且密封性可靠，填料函处设有辅助密封油脂注入结构，密封性能绝对可靠，真正达到零泄漏，解决了通用阀门填料处最容易处漏的弊病。
7、阀门关闭时能自动卸掉内腔高压，保证使用安全。
8、全封闭结构，防护性能好，可适应全天候要求。
9、阀门设有指示杆或观察窗以显示阀门的启闭情况。

闸 阀
Z(4、5、6、7、9)43W（F、Y、D、H）-16、160c、P、R、I、V平板闸阀

主要零件材料表

零件名称	材料			
	普通型		抗硫型	
	GB	ASTM	GB	ASTM
阀体	WCB	WCB	WCB	WCB
阀盖	WCB	WCB	WCB	WCB
闸板	16Mn+Zn	A105+ENP	1Cr18Ni9	304
阀座	16Mn+PTFE	A105+PTFE	1Cr18Ni9+PTFE	304+PTFE
O 形圈	NBR	NBR	FPM	FPM
阀杆	2Cr13	420	1Cr18Ni9	304
填料座	2Cr13	420	1Cr18Ni9	304
支架	WCB	WCB	WCB	WCB
阀杆螺母	ZQAL9-4	C95500	ZQAL9-4	C95500
手轮	KTH330-08	A536-60-40-18	KTH330-08	A536-60- 40-18

注：阀门主要零部件材料根据实际工况条件或用户特殊要求设计选用。

主要外形尺寸及连接尺寸

PN1.6MPa

DN	NPS	L	D	D_1	D_2	b	f	n-Φd	H ≈	H_1 ≈	H_2 ≈	H_3 ≈	Do	齿轮装置型号 Gear	电动装置型号 electric actuator	Ho(diversionhole) 流孔无导 No	Ho(diversionhole) 有导流孔 Yes
50	2	178	160	125	100	16	3	4-Φ18	450			430	250			85	122
65	2 1/2	190	180	145	120	18	3	4-Φ18	550			560	300			91	154
80	3	203	195	160	135	20	3	8-Φ18	610			630	300			109	169
100	4	229	215	180	155	20	3	8-Φ18	700	650	790	720	300	BA-0	SMC-04	121	193
150	6	267	280	240	210	24	3	8-Φ23	895	800	920	920	350	BA-0	SMC-03	178	283
200	8	292	335	295	265	26	3	12-Φ23	1130	960	1120	1160	350	BA-0	SMC-03	211	352
250	10	330	405	355	320	30	3	12-Φ26	1290	1080	1250	1380	400	BA-0	SMC-03	215	440
300	12	356	460	410	375	30	4	12-Φ26	1480	1200	1400	1550	450	BA-0	SMC-00	245	514
350	14	381	520	470	435	34	4	16-Φ26	1660	1350	1550	1750	500	BA-1	SMC-00	280	602
400	16	406	580	525	485	36	4	16-Φ30	1850	1500	1620	2000	500	BA-1	SMC-00	310	678
450	18	432	640	585	545	40	4	20-Φ30	2080	1680	1830	2250	600	BA-1	SMC-0	346	785
500	20	457	705	650	608	44	4	20-Φ34	2300	1850	1980	2450	700	BA-1	SMC-0	363	855
600	24	508	840	770	718	48	5	20-Φ36	2680	2120	2300	2900	800	BA-2	SMC-1	442	1045
700	28	610	910	840	788	50	5	24-Φ36	3080	2450	2600	3350	800	BA-2	SMC-1	505	1190
800	32	660	1025	950	898	52	5	28-Φ41	3491	2800	2980		1000	BA-2	SMC-1	560	1350
900	36	711	1125	1050	998	54	5	28-Φ41	3897	3080	3200		1000	BA-3	SMC-2	610	1510
1000	40	811	1255	1170	1110	56	5	28-Φ42	4317	3400	3600		1200	BA-3	SMC-2	715	1715
1200	48	1015	1485	1390	1325	58	5	32-Φ48	4910	4750				BA-3			

PN2.5MPa

DN	NPS	L	D	D_1	D_2	b	f	n-Φd	H ≈	H_1 ≈	H_2 ≈	H_3≈	Do	齿轮装置型号 Gear	电动装置型号 electric actuator	Ho(diversionhole) 流孔无导 No	Ho(diversionhole) 有导流孔 Yes
50	2	178	160	125	100	20	3	4-Φ18	450			430	250			85	122
65	2¹/2	190	180	145	120	22	3	8-Φ18	550			560	300			91	154
80	3	203	195	160	135	22	3	8-Φ18	610			630	300			109	169
100	4	229	230	190	160	24	3	8-Φ18	700	650	790	720	300	BA-0	SMC-04	121	193
150	6	267	300	250	218	30	3	8-Φ23	895	800	920	920	350	BA-0	SMC-03	178	283
200	8	292	360	310	278	34	3	8-Φ26	1130	960	1120	1160	350	BA-0	SMC-03	211	352
250	10	330	425	370	332	36	3	12-Φ26	1290	1080	1250	1380	400	BA-0	SMC-03	215	440
300	12	356	485	430	390	40	4	12-Φ30	1480	1200	1400	1550	450	BA-0	SMC-00	245	514
350	14	381	550	490	448	44	4	16-Φ30	1660	1350	1550	1750	500	BA-1	SMC-00	280	602
400	16	406	610	550	505	48	4	16-Φ34	1850	1500	1620	2000	500	BA-1	SMC-00	310	678
450	18	432	660	600	555	50	4	16-Φ36	2080	1680	1830	2250	600	BA-1	SMC-0	346	785
500	20	457	730	660	610	52	4	20-Φ36	2300	1850	1980	2450	700	BA-1	SMC-0	363	855
600	24	508	840	770	718	56	5	20-Φ41	2680	2120	2300	2900	800	BA-2	SMC-1	442	1045
700	28	610	955	875	815	60	5	24-Φ42	3080	2450	2600	3350	800	BA-2	SMC-1	505	1190
800	32	660	1085	990	930	64	5	24-Φ48	3491	2800	2980		1000	BA-2	SMC-1	560	1350
900	36	711	1180	1090	1025	66	5	24-Φ48	3897	3080	3200		1000	BA-3	SMC-2	610	1510
1000	40	811	1320	1210	1140	68	5	28-Φ58	4317	3400	3600		1200	BA-3	SMC-2	715	1715
1200	48	1015	1525	1420	1350	72	5	32-Φ58	4910	4750				BA-3			

PN4.0MPa

DN	NPS	L	D	D_1	D_2	b	f	n-Φd	H ≈	H_1 ≈	H_2 ≈	H_3 ≈	Do	齿 轮 装置型号 Gear	电动装置型号 electric actuator	Ho(diversionhole) 流孔无导 No	Ho(diversionhole) 有导流孔 Yes
50	2	216	160	125	100	20	3	4-Φ18	450			435	250			100	137
65	2¹/2	241	180	145	120	22	3	8-Φ18	555			565	300			106	169
80	3	282	195	160	135	22	3	8-Φ18	615			635	300			124	184
100	4	305	230	190	160	24	3	8-Φ22	710	770	790	730	300	BA-0	SMC-04	146	218
150	6	403	300	250	218	30	3	8-Φ26	900	965	960	925	350	BA-0	SMC-03	206	311
200	8	419	375	320	282	38	3	12-Φ30	1135	1200	1120	1165	350	BA-0	SMC-00	241	382
250	10	457	445	385	345	42	3	12-Φ34	1401	1360	1240	1450	400	BA-0	SMC-00	251	476
300	12	502	510	450	408	46	4	16-Φ34	1580	1560	1400	1620	450	BA-1	SMC-0	281	545
350	14	762	570	510	465	52	4	16-Φ36		1740	1580	1900		BA-1	SMC-0	325	645
400	16	838	655	585	535	58	4	16-Φ41		1930	1640	2100		BA-1	SMC-0	360	728
450	18	914	680	610	560	60	4	20-Φ41		2160	1840	2320		BA-1	SMC-1	400	800
500	20	991	755	670	612	62	4	20-Φ42		2420	2050	2510		BA-2	SMC-1	430	930
600	24	1143	890	795	730	62	5	20-Φ48		2800	2310	2980		BA-2	SMC-1	497	1100
700	28	1346	995	900	835	68	5	24-Φ48		3200	2680			BA-2	SMC-2	560	1260
800	32	1524	1035	1030	960	76	5	24-Φ58		3640	3020			BA-2	SMC-2	620	1420

闸 阀
Z(4、5、6、7、9)43W（F、Y、D、H）-16 160c、P、R、I、V平板闸阀

PN6.4MPa

DN	NPS	L	D	D_1	D_2	D_6	b	f	f_1	n-Φd	H ≈	H_1 ≈	H_2 ≈	H_3 ≈	Do	齿轮装置型号 Gear	电动装置型号 electric actuator	Ho(diversionhole) 流孔无导 No	Ho(diversionhole) 有导流孔 Yes
50	2	292	175	135	105	88	26	3	4	4-Φ23	458	505	560	535	320	BA-0	SMC-04	108	158
65	2¹/2	330	200	160	130	110	28	3	4	8-Φ23	555	560	610	565	300	BA-0	SMC-04	125	190
80	3	356	210	170	140	121	30	3	4	8-Φ26	615	610	650	635	350	BA-0	SMC-03	145	225
100	4	406	250	200	168	150	32	3	4.5	8-Φ34	710	770	790	730	350	BA-0	SMC-03	165	255
150	6	495	340	280	240	204	38	3	4.5	12-Φ36	900	965	950	925	400	BA-0	SMC- 000	220	330
200	8	597	405	345	300	260	44	3	4.5	12-Φ36	1135	1200	1100	1165	500	BA-0	SMC-00	280	410
250	10	673	470	400	352	313	48	3	4.5	16-Φ36	1401	1370	1280	1450	500	BA-1	SMC-0	330	490
300	12	762	530	460	412	364	54	4	4.5	12-Φ26	1580	1560	1390	1620	600	BA-1	SMC-00	380	570
350	14	826	595	525	475	422	60	4	5	16-Φ41		1740	1570	1900		BA-1	SMC-1	430	650
400	16	902	670	585	525	474	66	4	5	16-Φ42		1970	1700	2100		BA-2	SMC-1	480	735
500	20	1054	800	705	640	576	70	4	5	20-Φ48		1740	1570	1900		BA-1	SMC-2	580	905
600	24	1232	930	820	750	676	76	5	6	20-Φ58		2800	2350			BA-2	SMC-2	670	1070

PN10.0MPa

DN	NPS	L	D	D_1	D_2	D_6	b	f	f_1	n-Φd	H ≈	H_1 ≈	H_2 ≈	H_3 ≈	Do	齿轮装置型号 Gear	电动装置型号 electric actuator SMC-04	Ho(diversionhole) 流孔无导 No	Ho(diversionhole) 有导流孔 Yes
50	2	292	195	145	112	88	28	3	4	4-Φ26	468	430	560	445	300	BA-0		108	158
65	2¹/2	330	220	170	138	110	32	3	4	8-Φ26	565	470	610	570	300	BA-0	SMC-04	125	190
80	3	356	230	180	148	121	34	3	4	8-Φ26	625	510	650	640	350	BA-0	SMC-03	145	225
100	4	432	265	210	172	150	38	3	4.5	8-Φ30	720	650	820	740	350	BA-0	SMC-03	165	255
150	6	559	350	290	250	204	46	3	4.5	12-Φ34	910	800	950	930	400	BA-0	SMC-00	220	330
200	8	660	430	360	312	260	54	3	4.5	12-Φ36	1145	960	1130	1170	500	BA-1	SMC-0	280	410
250	10	787	500	430	382	313	60	3	4.5	12-Φ41	1411	1090	1280	1460	500	BA-1	SMC-0	330	490
300	12	838	585	500	442	364	70	4	5	16-Φ42	1590	1200	1410	1630	600	BA-1	SMC-10	380	570
350	14	889	655	560	498	422	76	4	5	16-Φ48		1350	1570			BA-2	SMC-1	430	650
400	16	991	715	620	558	474	80	4	5	16-Φ48		1540	1700			BA-2	SMC-1	480	735

PN16.0MPa

DN	NPS	L	D	D1	D2	D6	b	E	F	n-Φd	H ≈	H1 ≈	H2 ≈	H3 ≈	Do	齿轮装置型号 Gear	电动装置型号 electric actuator	Ho(diversionhole) 流孔无导 No	Ho(diversionhole) 有导流孔 Yes
50	2	388	215	165	132	95	36	12	8	8-Φ25	473	450	560	450	300	BA-0	SMC-03	108	158
65	2¹/2	419	246	190	152	110	44	12	8	8-Φ30	570	490	610	580	300	BA-0	SMC-03	125	190
80	3	381	260	205	168	130	40	12	8	8-Φ30	630	530	650	650	350	BA-0	SMC-00	145	225
100	4	457	300	240	200	160	48	12	8	8-Φ34	725	680	820	748	350	BA-0	SMC-00	165	255
150	6	610	390	218	270	205	66	14	10	12-Φ41	915	830	950	940	400	BA-1	SMC-0	220	330
200	8	737	460	400	345	275	78	17	11	12-Φ48	1150	1000	1130	1180	500	BA-1	SMC-0	280	410
250	10	638	580	485	426	330	88	17	11	12-Φ54	1416	1140	1280	1465	500	BA-1	SMC-1	330	490
300	12	965	666	570	510	380	100	23	14	16-Φ54	1595	1230	1410	1635	600	BA-2	SMC-1	380	570

结构图

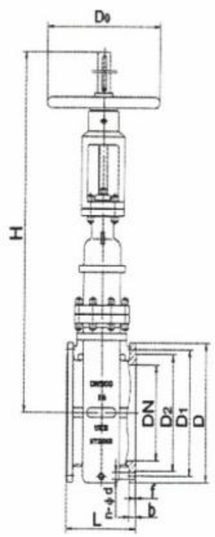

PN1.6~2.5MPa

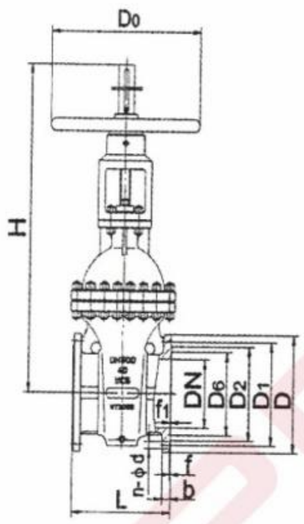

PN4.0~16.0MPa

伞齿轮传动

电动

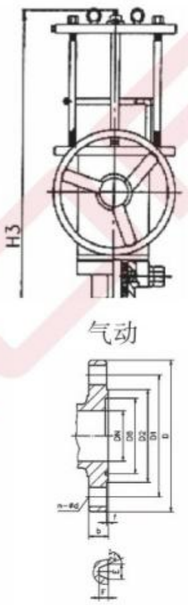

气动

PN4.0~16.0法兰

产品特点

1、新颖的闸板结构。
2、阀门在启闭过程中闸板与阀座之间没有摩擦，不会擦伤密封面，大大延长了阀门的使用寿命。
3、耐高温。本阀门采用硬密封，因此本阀门的适用温度可按用户的工艺美工艺美工况条件来选材。
4、精心设计的闸板结构，启闭时只需普通阀门一半的力矩。
5、根据使用工况需要增加中腔压力泄放装置。
6、全通径设计，流体阻力小并可以通球在线清扫。
7、阀门设有排污装置，可以在线对阀门进行排污清扫。
8、阀门进出口双面密封，安装方向不受限制。
9、设有行程指示机构，使阀门启闭状况一目了然。
10、传动方式多样化，手动、齿轮传动、气动、电动、液动等。

闸 阀
Z(4、5、6、7、9)44W（F、Y、D、H）-16\25C、P、R、I、V
撑开式平行双平板闸阀

主要零件材料表

零件名称	材 料				
	C	P	R	I	V
阀体、阀盖、闸板	WCB	CF8	CF8M	WC6	WC9
阀杆	2Cr13	304	316	15CrMo	20CrMo
阀体密封面	高铬锰不锈钢 HBS ≥ 250	STL	STL	STL	STL
闸板密封面	Cr13 型不锈钢 HBS ≥ 320	STL	STL	STL	STL
螺柱、螺母	45,35CrMoA	1Cr17Ni2	1Cr17Ni2	35CrMo	35CrMo
垫片	304/ 柔性石墨	PTFE	PTFE	304/ 柔性石墨	304/ 柔性石墨
填料	柔性石墨	PTFE	PTFE	柔性石墨	柔性石墨
阀杆螺母	ZCuAL10Fe3	ZCuAL10Fe3	ZCuAL10Fe3	ZCuAL10Fe3	ZCuAL10Fe3

注：阀门主要零部件材料根据实际工况条件或用户特殊要求设计选用。

主要外形尺寸及连接尺寸

PN1.6MPa

DN	NPS	L	D	D_1	D_2	b	f	n-Φd	H≈	H_1≈	H_2≈	H_3≈	Do	齿轮装置型号 Gear	电动装置型号 electric actuator
50	2	178	160	125	100	16	3	4-Φ18	440	405	450	790	240	BA-00	DZW10A
65	2½	190	180	145	120	18	3	4-Φ18	530	480	525	820	240	BA-00	DZW10A
80	3	203	195	160	135	20	3	8-Φ18	610	540	590	910	280	BA-00	DZW15A
100	4	229	215	180	155	20	3	8-Φ18	705	590	646	1050	300	BA-00	DZW20A
150	6	267	280	240	210	24	3	8-Φ23	860	700	755	1240	350	BA-00	DZW20A
200	8	292	335	295	265	26	3	12-Φ23	1020	800	845	1520	400	BA-0	DZW30A
250	10	330	405	355	320	30	3	12-Φ26	1290	1030	1075	1700	450	BA-0	DZW30A
300	12	356	460	410	375	30	4	12-Φ26	1435	1090	1195	1930	500	BA-0	DZW45A
350	14	381	520	470	435	34	4	16-Φ26	1620	1220	1330	2160	560	BA-1	DZW90
400	16	406	580	525	485	36	4	16-Φ30	1835	1385	1490	2330	640	BA-1	DZW120
450	18	432	640	585	545	40	4	20-Φ30		1520	1625	2540		BA-1	DZW120
500	20	457	705	650	608	44	4	20-Φ34		1700	1850	2750		BA-1	DZW180
600	24	508	840	770	718	48	5	20-Φ36		1880	2010	3080		BA-2	DZW180
700	28	610	910	840	788	50	5	24-Φ36		2280	2480	3570		BA-2	DZW250
800	32	660	1020	950	898	52	5	24-Φ41		2380	2580			BA-2	DZW250
900	36	711	1120	1050	998	54	5	28-Φ41		2510	2630			BA-3	DZW500

闸 阀

Z(4、5、6、7、9)44W（F、Y、D、H）-16\25C、P、R、I、V

撑开式平行双平板闸阀

PN2.5MPa

DN	NPS	L	D	D_1	D_2	b	f	n-Φd	H≈	H_1≈	H_2≈	H_3≈	Do	齿轮装置型号 Gear	电动装置型号 electric actuator
50	2	178	160	125	100	20	3	4-Φ18	440	405	450	790	240	BA-00	DZW10A
65	2½	190	180	145	120	22	3	8-Φ18	530	480	525	820	240	BA-00	DZW10A
80	3	203	195	160	135	22	3	8-Φ18	610	540	590	910	280	BA-00	DZW15A
100	4	229	230	190	160	24	3	8-Φ23	705	590	646	1050	300	BA-00	DZW20A
150	6	267	300	250	218	30	3	8-Φ26	860	700	755	1240	350	BA-00	DZW20A
200	8	292	360	310	278	34	3	12-Φ26	1020	800	845	1520	400	BA-0	DZW30A
250	10	330	425	370	332	36	3	12-Φ30	1290	1030	1075	1700	450	BA-0	DZW30A
300	12	356	485	430	390	40	4	16-Φ30	1435	1090	1195	1930	500	BA-0	DZW45A
350	14	381	550	490	448	44	4	16-Φ34	1620	1220	1330	2160	560	BA-1	DZW90
400	16	406	610	550	505	48	4	16-Φ36	1835	1385	1490	2330	640	BA-1	DZW120
450	18	432	660	600	555	50	4	20-Φ36		1520	1625	2540		BA-1	DZW120
500	20	457	730	660	610	52	4	20-Φ36		1700	1850	2750		BA-2	DZW180
600	24	508	840	770	718	56	5	20-Φ41		1880	2010	3080		BA-2	DZW250
700	28	610	955	875	815	60	5	24-Φ42		2280	2480	3570		BA-2	DZW250
800	32	660	1070	990	930	64	5	24-Φ48		2380	2580			BA-2	DZW250
900	36	711	1180	1090	1025	66	5	28-Φ48		2510	2630			BA-3	DZW500

PN4.0MPa

DN	NPS	L	D	D_1	D_2	D_6	b	f	f_1	n-Φd	H≈	H_1≈	H_2≈	H_3≈	Do	齿轮装置型号 Gear	电动装置型号 electric actuator
50	2	216	160	125	100	88	20	3	4	4-Φ18	440	405	450	790	280	BA-00	DZW10A
65	2½	241	180	145	120	110	22	3	4	8-Φ18	530	480	525	820	300	BA-00	DZW15A
80	3	282	195	160	135	121	22	3	4	8-Φ18	610	540	590	910	350	BA-00	DZW15A
100	4	305	230	190	160	149	24	3	4.5	8-Φ23	705	590	646	1050	350	BA-00	DZW20A
150	6	403	300	250	218	204	30	3	4.5	8-Φ26	860	700	755	1240	400	BA-00	DZW30A
200	8	419	375	320	282	260	38	3	4.5	12-Φ26	1020	800	845	1520	450	BA-0	DZW30A
250	10	457	445	385	345	313	42	3	4.5	12-Φ30	1290	1030	1075	1700	500	BA-0	DZW45A
300	12	502	510	450	408	364	46	4	4.5	12-Φ34	1435	1090	1195	1930	560	BA-0	DZW60A
350	14	762	570	510	465	422	52	4	5	16-Φ34	1620	1220	1330	2160	640	BA-1	DZW90
400	16	838	655	585	535	474	58	4	5	16-Φ36	1835	1385	1490	2330	720	BA-1	DZW120
450	18	914	680	610	560	524	60	4	5	20-Φ41		1520	1625	2540		BA-2	DZW180
500	20	991	755	670	612	576	62	4	5	20-Φ42		1700	1850	2750		BA-2	DZW180
600	24	1143	890	795	730	676	62	5	6	20-Φ48		1880	2010	3080		BA-2	DZW250
700	1346	610	995	900	835	768	68	5	6	24-Φ48		2280	2480			BA-3	
800	1524	660	1135	1030	960	876	76	5	6	24-Φ58		2380	2580			BA-3	

闸 阀

Z(4、5、6、7、9)44W（F、Y、D、H）-16\25C、P、R、I、V

撑开式平行双平板闸阀

PN6.4MPa

DN	NPS	L	D	D_1	D_2	D_6	b	f	f_1	n-Φd	H≈	H_1≈	H_2≈	H_3≈	Do	齿轮装置型号 Gear	电动装置型号 electric actuator
50	2	292	175	135	105	88	26	3	4	4-Φ23	440	405	450	790	280	BA-00	DZW10A
65	2½	330	200	160	130	110	28	3	4	8-Φ23	530	480	525	820	300	BA-00	DZW15A
80	3	356	210	170	140	121	30	3	4	8-Φ23	610	540	590	910	350	BA-00	DZW20A
100	4	406	250	200	168	150	32	3	4.5	8-Φ26	705	590	646	1050	350	BA-00	DZW20A
150	6	495	340	280	240	204	38	3	4.5	8-Φ34	860	700	755	1240	400	BA-00	DZW30A
200	8	597	405	345	300	260	44	3	4.5	12-Φ36	1020	800	845	1520	450	BA-0	DZW60A
250	10	673	470	400	352	313	48	3	4.5	12-Φ36	1290	1030	1075	1700	500	BA-1	DZW90
300	12	762	530	460	412	364	54	4	4.5	16-Φ36	1435	1090	1195	1930	560	BA-1	DZW90
350	14	826	595	525	475	422	60	4	5	16-Φ41		1220	1330	2160	640	BA-1	DZW120
400	16	902	670	585	525	474	66	4	5	16-Φ42		1385	1490	2330		BA-2	DZW180
500	20	1054	800	705	640	576	70	4	5	20-Φ48		1700	1850	2750		BA-2	DZW250
600	24	1232	930	820	750	676	76	5	6	20-Φ58		1880	2010	3080		BA-2	DZW250

PN10.0MPa

DN	NPS	L	D	D_1	D_2	D_6	b	f	f_1	n-Φd	H≈	H_1≈	H_2≈	H_3≈	Do	齿轮装置型号 Gear	电动装置型号 electric actuator
50	2	292	195	145	105	88	28	3	4	4-Φ26	440	405	450	790	350	BA-00	DZW15A
65	2½	330	220	170	130	110	32	3	4	8-Φ26	530	525	525	820	400	BA-00	DZW20A
80	3	356	230	180	140	121	34	3	4	8-Φ26	610	590	590	910	450	BA-00	DZW20A
100	4	432	265	210	168	150	38	3	4.5	8-Φ30	705	646	646	1050	500	BA-00	DZW30A
150	6	559	350	290	240	204	46	3	4.5	12-Φ34	860	810	810	1240	560	BA-0	DZW60A
200	8	660	430	360	300	260	54	3	4.5	12-Φ36	1020	900	900	1520	640	BA-1	DZW90
250	10	787	500	430	352	313	60	3	4.5	12-Φ41		1085	1085	1700		BA-1	DZW120
300	12	838	585	500	412	364	70	4	4.5	16-Φ42		1275	1275	1930		BA-2	DZW180
350	14	889	655	560	475	422	76	4	5	16-Φ48		1380	1380	2160		BA-2	DZW180
400	16	991	715	620	525	474	80	4	5	16-Φ48		1540	1540	2230		BA-2	DZW250

PN16.0MPa

DN	NPS	L	D	D_1	D_2	D_6	b	E	F	n-Φd	H≈	H1≈	H_2≈	H_3≈	Do	齿轮装置型号 Gear	电动装置型号 electric actuator
50	2	368	215	165	132	95	36	12	8	5-Φ25	440	405	450	790	350	BA-00	DZW20A
65	2½	419	245	190	152	110	44	12	8	8-Φ30	530	480	525	820	400	BA-00	DZW20A
80	3	381	260	205	168	130	46	12	8	8-Φ30	610	540	590	910	450	BA-00	DZW30A
100	4	457	300	240	200	160	48	12	8	8-Φ34	705	590	646	1050	500	BA-00	DZW30A
150	6	610	390	318	270	205	66	14	10	12-Φ41	860	705	810	1240	560	BA-0	DZW60A
200	8	737	480	400	345	275	78	17	11	12-Φ48		810	900	1520		BA-1	DZW90
250	10	838	580	485	425	330	88	17	11	12-Φ54		1040	1085	1700		BA-1	DZW120
300	12	965	665	570	510	380	100	23	14	16-Φ54		1165	1275	1930		BA-2	DZW180

结构图

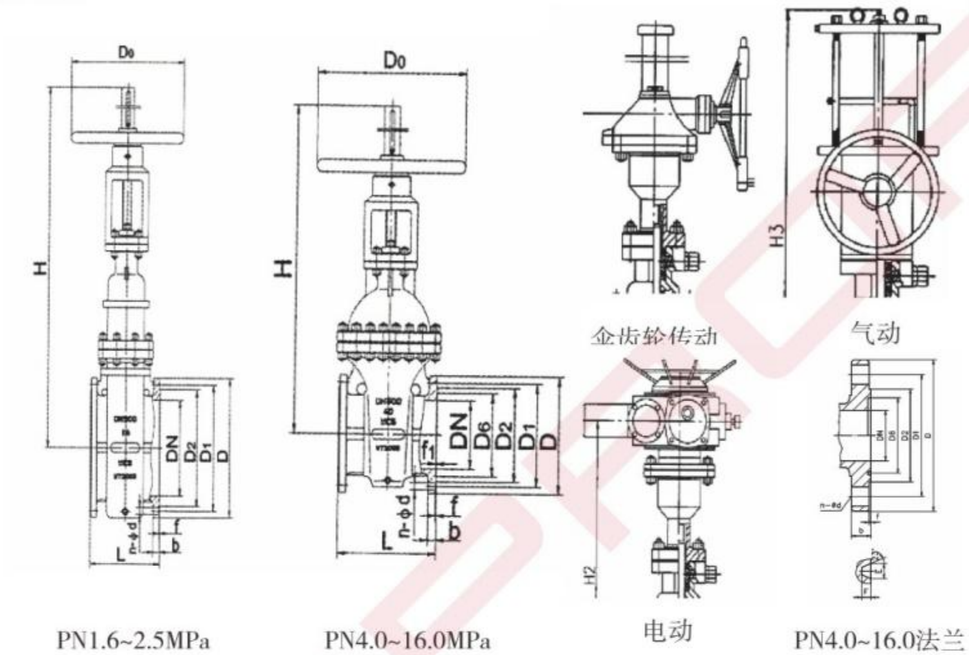

产品特点

1、阀门在启闭过程中闸板与阀座之间没有摩擦，不会擦伤密封面，大大延长了阀门的使用寿命。
2、阀门关闭时，上、下楔块产生相互滑动，撑开两侧闸板压向阀座密封面。
3、阀门采用双重密封结构，在密封面上镶嵌增强复合材料，初始密封为增强复合材料对金属密封（第一次密封），继续关闭阀门，闸板迫使增强复合材料弹性压缩，闸板与阀座密封面形成金属对金属密封（第二次密封），大大提高了阀门密封的可靠性。
4、阀门具有防火性能。
5、精心设计的闸板结构，启闭时只需普通阀门一半的力矩。
6、根据使用工况需要增加中腔压力泄放装置。
7、全通径设计，流体阻力小并可以通球在线清扫。
8、阀门设有排污装置，可以在线对阀门进行排污清扫。
9、设有行程指示机构，使阀门启闭状况一目了然。
10、传动方式多样化，手动、齿轮传动、气动、电动、液动等。

闸 阀
Z(4、5、6、7、9)44SC-16～160C、P、R、I、V撑开式双重密封平板闸阀

主要零件材料表

零件名称	材料			
	普通型		抗硫型	
	GB	ASTM	GB	ASTM
阀体	WCB	WCB	WCB	WCB
阀盖	WCB	WCB	WCB	WCB
闸板	16Mn+Zn	A105+ENP	1Cr18Ni9	304
阀座	16Mn+PTFE	A105+PTFE	1Cr18Ni9+PTFE	304+PTFE
O 形圈	NBR	NBR	FPM	FPM
阀杆	2Cr13	420	1Cr18Ni9	304

主要外形尺寸及连接尺寸

PN1.6MPa

DN	NPS	L	D	D_1	D_2	b	f	n-Φd	H ≈	H_1 ≈	H_2 ≈	H_3 ≈	Do	齿轮装置型号 Gear	电动装置型号 electric actuator
50	2	178	160	125	100	16	3	4-Φ18	440	405	450	790	240	BA-00	DZW10A
65	2½	190	180	145	120	18	3	4-Φ18	530	480	525	820	240	BA-00	DZW10A
80	3	203	195	160	135	20	3	8-Φ18	610	540	590	910	280	BA-00	DZW15A
100	4	229	215	180	155	20	3	8-Φ18	705	590	646	1050	300	BA-00	DZW20A
150	6	267	280	240	210	24	3	8-Φ23	860	700	755	1240	350	BA-00	DZW20A
200	8	292	335	295	265	26	3	8-Φ26	1020	800	845	1520	400	BA-0	DZW30A
250	10	330	405	355	320	30	3	12-Φ22	1290	1030	1075	1700	450	BA-0	DZW30A
300	12	356	460	410	375	30	4	12-Φ26	1435	1090	1195	1930	500	BA-0	DZW45A
350	14	381	520	470	435	34	4	12-Φ26	1620	1220	1330	2160	560	BA-1	DZW90
400	16	406	580	525	485	36	4	16-Φ26	1835	1385	1490	2330	640	BA-1	DZW120
450	18	432	640	585	545	40	4	16-Φ30		1520	1625	2540		BA-1	DZW120
500	20	457	705	650	608	44	4	20-Φ30		1700	1850	2750		BA-1	DZW180
600	24	508	840	770	718	48	5	20-Φ34		1880	2010	3080		BA-2	DZW180
700	28	610	910	840	788	50	5	20-Φ36		2280	2480	3570		BA-2	DZW250
800	32	660	1020	950	898	52	5	24-φ41		2380	2580			BA-2	DZW250
900	36	711	1120	1050	998	54	5	28-φ41		2510	2630			BA-3	DZW500
1000	40	811	1255	1170	1110	56	5	28-φ42		2750	2870			BA-3	DZW500
1200	48	1015	1485	1390	1325	58	5	32-φ48		3650	3850			BA-3	DZW500

PN2.5MPa

DN	NPS	L	D	D_1	D_2	b	f	n-Φd	H≈	H_1≈	H_2≈	H_3≈	Do	齿轮装置型号 Gear	电动装置型号 electric actuator
50	2	178	160	125	100	20	3	4-Φ18	440	405	450	790	240	BA-00	DZW10A
65	2½	190	180	145	120	22	3	8-Φ18	530	480	525	820	240	BA-00	DZW10A
80	3	203	195	160	135	22	3	8-Φ18	610	540	590	910	280	BA-00	DZW15A
100	4	229	230	190	160	24	3	8-Φ23	705	590	646	1050	300	BA-00	DZW20A
150	6	267	300	250	218	30	3	8-Φ26	860	700	755	1240	350	BA-00	DZW20A
200	8	292	360	310	278	34	3	12-Φ26	1020	800	845	1520	400	BA-0	DZW30A
250	10	330	425	370	332	36	3	12-Φ30	1290	1030	1075	1700	450	BA-0	DZW30A
300	12	356	485	430	390	40	4	16-Φ30	1435	1090	1195	1930	500	BA-0	DZW60A
350	14	381	550	490	448	44	4	16-Φ34	1620	1220	1330	2160	560	BA-1	DZW90
400	16	406	610	550	503	48	4	16-Φ36	1835	1385	1490	2330	640	BA-1	DZW120
450	18	432	660	600	555	50	4	20-Φ36		1520	1625	2540		BA-1	DZW120
500	20	457	730	660	610	52	4	20-Φ36		1700	1850	2750		BA-1	DZW180
600	24	508	840	770	718	56	5	20-Φ41		1880	2010	3080	800	BA-2	DZW250
700	28	610	955	875	815	60	5	24-Φ42		2880	2480	3570	800	BA-2	DZW250
800	32	660	1070	990	930	64	5	28-Φ48		2380	2580		1000	BA-2	DZW250
900	36	711	1180	1090	1025	66	5	28-Φ48		2510	2630		1000	BA-3	DZW500
1000	40	811	1350	1210	1140	68	5	28-Φ58		2750	2870		1200	BA-3	DZW500
1200	48	1015	1525	1420	1350	72	5	32-Φ58		3650	3850			BA-3	DZW500

PN4.0MPa

DN	NPS	L	D	D_1	D_2	D_6	b	f	f_1	n-Φd	H≈	H_1≈	H_2≈	H_3≈	Do	齿轮装置型号 Gear	电动装置型号 electric actuator
50	2	216	160	125	100	88	20	3	4	4-Φ18	440	405	450	790	280	BA-00	DZW10A
65	2½	241	180	145	120	110	22	3	4	8-Φ18	530	480	525	820	300	BA-00	DZW15A
80	3	282	195	160	135	121	22	3	4	8-Φ18	610	540	590	910	350	BA-00	DZW15A
100	4	305	230	190	160	149	24	3	4.5	8-Φ23	705	590	646	1050	350	BA-00	DZW20A
150	6	403	300	250	218	204	30	3	4.5	8-Φ26	860	700	755	1240	400	BA-00	DZW30A
200	8	419	375	320	282	260	38	3	4.5	12-Φ26	1020	800	845	1520	450	BA-0	DZW30A
250	10	457	445	385	345	313	42	3	4.5	12-Φ30	1290	1030	1075	1700	500	BA-0	DZW45A
300	12	502	510	450	408	364	46	4	4.5	12-Φ34	1435	1090	1195	1930	560	BA-0	DZW60A
350	14	762	570	510	465	422	52	4	5	16-Φ34	1620	1220	1330	2160	640	BA-1	DZW90
400	16	838	655	585	535	474	58	4	5	16-Φ36	1835	1385	1490	2330	720	BA-1	DZW120
450	18	914	680	610	560	524	60	4	5	20-Φ41		1520	1625	2540		BA-2	DZW180
500	20	991	755	670	612	576	62	4	5	20-Φ42		1700	1850	2750		BA-2	DZW180
600	24	1143	890	795	730	676	62	5	6	20-Φ48		1880	2010	3080		BA-2	DZW250
700	1346	610	995	900	835	768	68	5	6	24-Φ48		2280	2480			BA-3	
800	1524	660	1135	1030	960	876	76	5	6	24-Φ58		2380	2580			BA-3	

闸 阀
Z(4、5、6、7、9)44SC-16～160C、P、R、I、V撑开式双重密封平板闸阀

PN6.4MPa

DN	NPS	L	D	D_1	D_2	D_3	b	f	n-Φd	H≈	H_1≈	H_2≈	H_3≈	Do	齿轮装置型号 Gear	电动装置型号 electric actuator
50	2	292	175	135	105	88	26	3	4-Φ23	440	405	450	790	280	BA-00	DZW10A
65	2½	330	200	160	130	110	28	3	8-Φ23	530	480	525	820	300	BA-00	DZW15A
80	3	356	210	170	140	121	30	3	8-Φ23	610	540	590	910	350	BA-00	DZW20A
100	4	432	250	200	168	150	32	3	8-Φ26	705	590	646	1050	400	BA-00	DZW20A
150	6	559	340	280	240	204	38	3	8-Φ34	860	700	755	1240	450	BA-00	DZW30A
200	8	660	405	345	300	260	44	3	12-Φ36	1020	805	890	1520	500	BA-0	DZW60A
250	10	787	470	400	352	313	48	3	12-Φ36	1290	1040	1085	1700	560	BA-1	DZW90
300	12	838	530	460	412	364	54	4	16-Φ36	1435	1115	1225	1930	640	BA-1	DZW90
350	14	889	595	525	475	422	60	4	16-Φ41		1220	1330	2160		BA-1	DZW120
400	16	991	670	585	525	474	66	4	16-Φ42		1435	1540	2330		BA-2	DZW180
500	20	1194	800	705	640	576	70	4	20-Φ48		1700	1850	2750		BA-2	DZW250
600	24	1397	930	820	750	676	76	5	20-Φ58		1880	2010	3080	800	BA-2	DZW250

PN10MPa

DN	NPS	L	D	D_1	D_2	D_3	b	f	f_1	n-Φd	H≈	H_1≈	H_2≈	H_3≈	Do	齿轮装置型号 Gear	电动装置型号 electric actuator
50	2	292	195	145	112	88	28	3	4	4-Φ26	440	405	450	790	350	BA-00	DZW15A
65	2½	330	220	170	138	110	32	3	4	8-Φ26	530	480	525	820	400	BA-00	DZW20A
80	3	356	230	180	148	121	34	3	4	8-Φ26	610	540	590	910	450	BA-00	DZW20A
100	4	432	265	210	172	150	38	3	4.5	8-Φ30	705	590	646	1050	500	BA-00	DZW30A
150	6	559	350	290	250	204	46	3	4.5	12-Φ34	860	705	810	1240	560	BA-0	DZW60A
200	8	660	430	360	312	260	54	3	4.5	12-Φ36	1020	810	900	1520		BA-1	DZW90
250	10	787	500	430	382	313	60	3	4.5	12-Φ41		1040	1085	1700		BA-1	DZW120
300	12	838	585	500	442	364	70	4	4.5	16-Φ42		1165	1275	1930		BA-2	DZW180
350	14	889	655	560	498	422	76	4	5	16-Φ48		1270	1380	2160		BA-2	DZW180
400	16	991	715	620	558	474	80	4	5	16-Φ48		1435	1540	2330		BA-2	DZW250

PN16.0MPa

DN	NPS	L	D	D_1	D_2	D_6	b	E	F	n-Φd	H≈	H_1≈	H_2≈	H_3≈	Do	齿轮装置型号 Gear	电动装置型号 electric actuator
50	2	368	215	165	132	95	36	12	8	5-Φ25	440	405	450	790	350	BA-00	DZW20A
65	2½	419	245	190	152	110	44	12	8	8-Φ30	530	480	525	820	400	BA-00	DZW20A
80	3	381	260	205	168	130	46	12	8	8-Φ30	610	540	590	910	450	BA-00	DZW30A
100	4	457	300	240	200	160	48	12	8	8-Φ34	705	590	646	1050	500	BA-00	DZW30A
150	6	610	390	318	270	205	66	14	10	12-Φ41	860	705	810	1240	560	BA-0	DZW60A
200	8	737	480	400	345	275	78	17	11	12-Φ48		810	900	1520		BA-1	DZW90
250	10	838	580	485	425	330	88	17	11	12-Φ54		1040	1085	1700		BA-1	DZW120
300	12	965	665	570	510	380	100	23	14	16-Φ54		1165	1275	1930		BA-2	DZW180

闸 阀

Z(4、5、6、7、9)60\62SC-250～420C、P、R、I、V双自紧密封闸阀

结构图

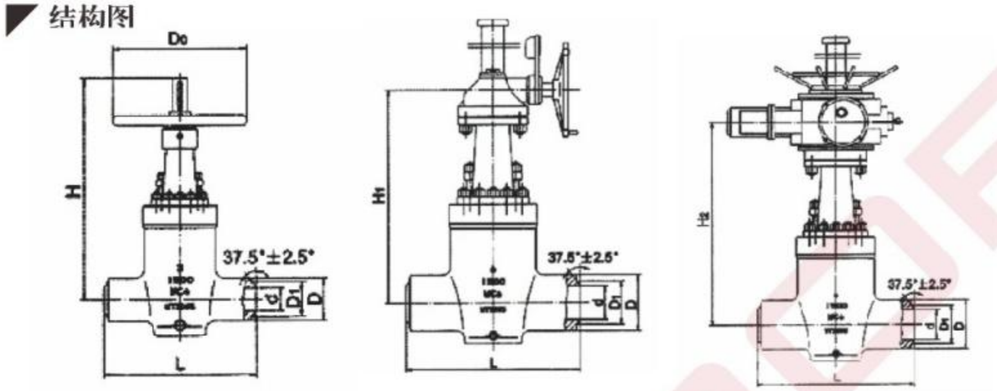

主要外形尺寸及连接尺寸表

PN25.0MPa

DN	NPS	L	d	D_1	D	H≈	H_1≈	H_2≈	D0	齿轮装置型号	电动装置型号
15	1/2	216	13	–	46	480	450	495	240	–	DZW10A
20	3/4	229	17	–	50	490	460	505	280	–	DZW10A
25	1	254	22	–	55	505	470	515	300	–	DZW10A
32	1¼	279	28	–	62	530	500	545	320	–	DZW15A
40	1½	305	35	–	70	560	530	575	350	–	DZW20A
50	2	368	47	85	90	595	560	605	400	BA-00	DZW20A
65	2½	419	57	95	105	640	605	700	450	BA-00	DZW60A
80	3	470	70	108	120	685	635	730	500	BA-01	DZW90
100	4	546	92	130	152	810	750	850	560	BA-01	DZW120
150	6	705	136	174	215	1080	970	1130	640	BA-1	DZW180
200	8	832	174	212	270	–	1160	1270	–	BA-2	DZW180
250	10	991	222	260	336	–	1285	1395	–	BA-2	DZW250
300	12	1130	263	301	400	–	1420	1530	–	200	DZW250

PN42.0MPa

DN	NPS	L	d	D_1	D	H≈	H_1≈	H_2≈	D0	齿轮装置型号	电动装置型号
15	1/2	264	11	–	46	480	450	495	280	–	DZW10A
20	3/4	273	14	–	50	490	460	505	300	–	DZW10A
25	1	308	19	–	55	505	470	515	300	–	DZW15A
32	1¼	349	25	–	62	530	500	545	350	–	DZW20A
40	1½	384	28	–	70	560	530	575	400	–	DZW20A
50	2	451	35	73	90	595	560	605	450	BA-00	DZW30A
65	2½	508	47	85	105	640	605	700	500	BA-0	DZW60A
80	3	578	57	95	120	685	635	730	550	BA-1	DZW90
100	4	673	73	111	152	810	750	850	560	BA-1	DZW120
150	6	914	111	149	215	–	970	1130	–	BA-2	DZW180
200	8	1022	146	184	270	–	1160	1270	–	BA-2	DZW250

执行标准

制造与验收技术条件按日本火力发电用阀门标准E101和JB/T3595-2000的规定。
结构长度按GB/T15188.1-94的规定或按用户提供尺寸。
焊接坡口按GB12224-89的规定或按用户提供尺寸。

性能规范

型号	公称压力 PN(MPa)	试验压力/MPa		工作压力 MPa	工作温度 ℃	适用介质
		强度试验	密封试验 上密封试验			
Z96$^{1}_{2}$Y-250	25	37.5	27.5	-	≤425	水、蒸汽
Z96$^{1}_{2}$Y-320	32	48.0	36.0	-	≤425	水、蒸汽
Z96$^{1}_{2}$Y-P_{54}100	20	30.0	22.0	P_{54}10	≤540	蒸汽
Z96$^{1}_{2}$Y-P_{54}170	32	48.0	36.0	P_{54}17	≤540	蒸汽

主要零件材料

零件名称	材料牌号		
阀体	WCB	WC6或20CrMoV	WC9或15Cr1Mo1V
闸板	WCB	WC6或20CrMoV	WC9或15Cr1Mo1V
阀盖	25	12Cr1MoVA	
阀杆	38CrMoAlA	20Cr1MoVA	
阀座	25	12Cr1MoVA	
密封环	增强柔性石墨(S软钢)	增强柔性石墨(S软钢)	F软钢
填料	增强柔性石墨		
支架	WCB	WCB或WC6	
阀杆螺母	45(ZCuZn25AL6Fe3Mn3) ZQAL9-4		
四开环	1Cr13	20Cr1Mo1VA	

闸 阀

高温高压焊接式手动闸阀

结构图

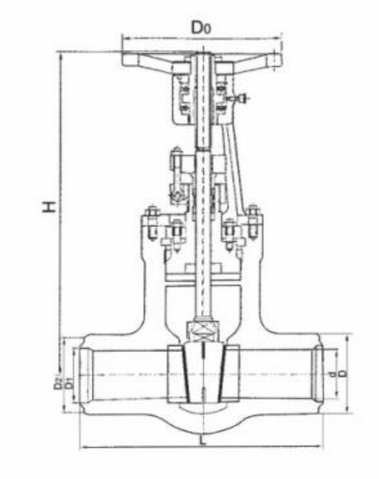

说 明

1、本焊接闸阀中部连接方式有法兰连接与自密封式两种。

2、阀体长度及焊接口尺寸倒角坡度可根据用户要求生产。

性能规范

工作温度	V型≤540℃ ≤570℃；其余型≤450℃
阀体材料	V型铬钼钒钢ZG20CrMoV或ZG15CrMoV其余型WCB
适用介质	水、蒸汽

主要外形尺寸及连接尺寸

型号	公称通径 DN(mm)	主要尺寸(mm)					
		L	D	D_1	D_2	H	Do
20.0	50	216	82	50	78	586	300
	65	254	105	68	93	650	320
	80	305	120	83	110	680	400
	100	356	148	108	145	755	450
	125	432	172	129	172	830	500
	150	508	198	166	183	1050	550
	175	650	223	177	193	1050	600
	225	850	278	210	278	1050	700
	250	990	300	275	325	1100	-
	300	991	380	312	380	1200	-

闸 阀

正齿轮、锥齿轮传动焊接闸阀

结构图

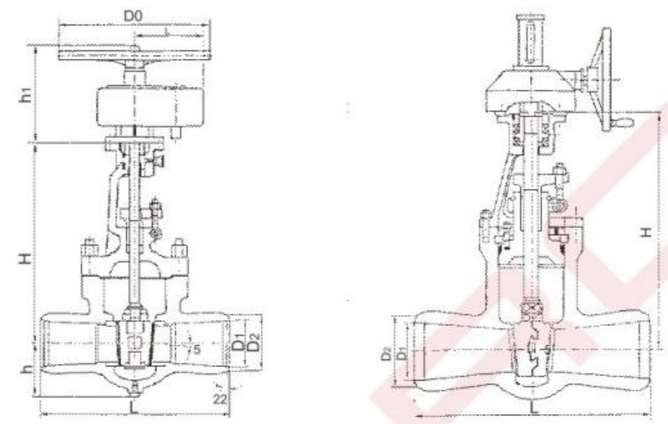

性能规范

工作温度	碳钢425℃；合金钢570℃
阀体材料	V型：ZG20CrMoV 其余型：ZG25 WCB
适用介质	水、蒸汽

主要外形尺寸及连接尺寸

公称压力 PN(MPa)	公称通径 DN(mm)	主要尺寸(mm)					
		L	D	D_1	D_2	H	Do
25.0	50	216	82	48	78	586	300
	65	254	105	62	93	650	320
	80	305	120	78	110	680	400
	100	406	152	100	148	755	450
	125	483	172	125	172	830	500
	150	559	198	150	200	1050	550
	175	700	223	175	223	1050	600
	225	850	278	225	262	1050	750
	250	900	300	250	282	1100	750
32.0	100	457	160	95	148	1236	450
	125	533	172	120	168	1402	600
	150	610	198	140	200	1403	600
	175	750	223	155	223	1650	700
	225	850	278	210	282	1650	-
	250	900	300	240	325	1650	-

注:1.焊接坡口尺寸可根据用户要求生产。
2.中部可法兰连接或自密封式由用户自定。

结构图

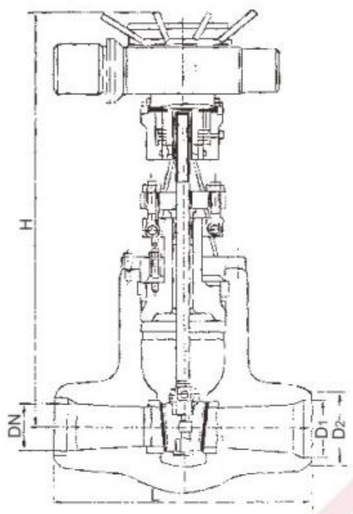

注：1、制造与验收技术条件按E101和JB/T3595-2002的规定。
2、阀门试验按JB/T3595-2002和GB/T13927-92的规定，阀门密封试验和上密封试验压力按JB/T3595-2002的规定。
3、结构长度按GB/T15188.1-94的规定或用户提供尺寸。
4、焊接坡口按GB12224-89的规定或按用户提供尺寸。

主要外形尺寸及连接尺寸

公称压力 PN(MPa)	公称通径 DN(mm)	主要尺寸(mm)					
		L	D	D_1	D_2	H	Do
P_{54}100V	100	356	148	108	145	755	450
	125	432	172	129	172	830	600
	150	508	198	166	200	1050	600
	175	650	223	177	223	1050	700
	225	850	278	210	262	1050	-
	250	900	300	275	282	1100	-
P_{54}140V	100	406	152	100	145	755	450
	125	483	172	125	172	830	600
	150	559	198	150	200	1050	600
	175	700	223	175	223	1050	700
	225	850	278	225	262	1050	-
	250	900	300	250	282	1100	-
P_{54}170V	100	457	160	95	133	755	450
	125	533	172	120	168	830	600
	150	610	198	140	200	1050	600
	175	750	223	155	223	1050	700
	225	850	278	210	282	1050	-
	250	900	300	240	325	1100	-

结构图

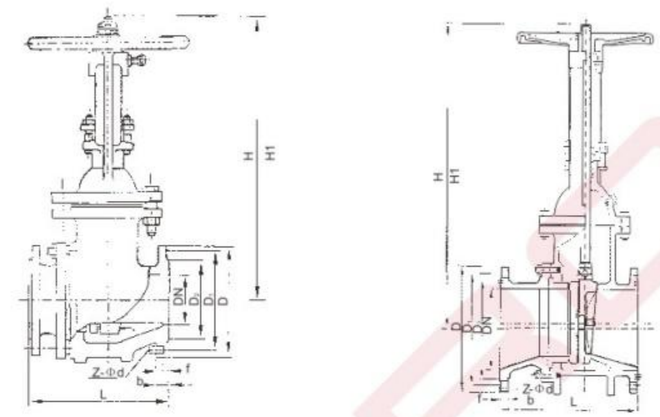

主要外形尺寸及连接尺寸

型号	公称通径 DN(mm)	尺寸(mm)						
		L	D	D_1	D_2	b	Z-Φd	H
PZ41H-10C PL41H-10C PZ41H-16C PL41H-16C NPZ41H-10C NPZ41H-16C 电动排渣阀尺寸同上，高度重量加电动头。	50	250	165	125	102	20	4-Φ18	335
	80	280	200	150	133	22	8-Φ18	510
	100	300	220	180	150	24	8-Φ18	685
	150	350	285	240	212	28	8-Φ22	790
	200	400	340	295	268	30	12-Φ22	885
	250	450	405	355	320	32	12-Φ26	1015
	300	500	460	410	370	34	12-Φ26	1190
	350	550	520	470	430	38	16-Φ26	1350
	400	600	580	525	482	40	16-Φ30	1460
	500	700	715	650	585	46	20-Φ33	1820
PZ41H-25 PZ941H-25 NPZ41H-25 NPZ941H-25 电动尺寸同上，高度、重量外加电动装置。	50	250	165	125	102	20	4-Φ18	335
	80	280	200	150	133	22	8-Φ18	510
	100	300	235	190	158	24	8-Φ22	685
	150	350	300	250	212	30	8-Φ26	190
	200	400	360	310	278	34	12-Φ26	885
	250	450	425	370	335	36	12-Φ30	1015
	300	500	485	430	390	40	16-Φ30	1190
	350	550	555	490	450	44	16-Φ33	1350
	400	600	620	550	505	48	16-Φ36	1460
	450	650	670	600	555	50	20-Φ36	1620
	500	700	730	660	615	52	20-Φ36	1820
PL41H-25 PL941H-25 电动尺寸同上，高度、重量外加电动装置。	150	400	300	250	212	30	8-Φ26	910
	200	500	360	310	278	34	12-Φ26	1100
	250	550	425	370	335	36	12-Φ30	1430
	300	650	485	430	390	40	16-Φ30	1558
	350	700	555	490	450	44	16-Φ33	1678
	400	750	620	550	505	48	16-Φ36	1830
	450	850	670	600	555	50	20-Φ36	1990
	500	900	730	660	615	52	20-Φ36	2160

结构图

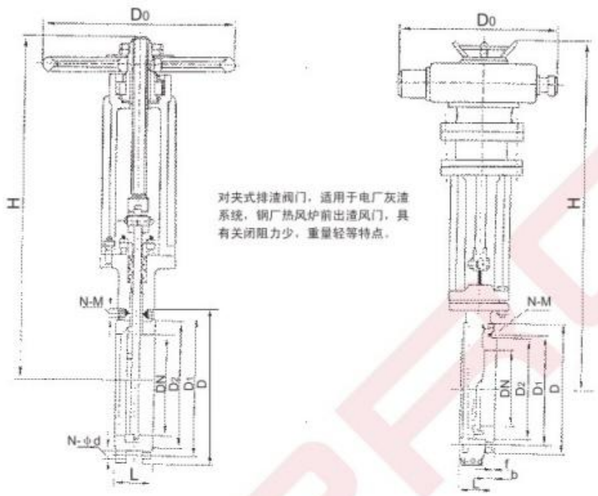

对夹式排渣阀门，适用于电厂灰渣系统，钢厂热风炉前出渣风门，具有关闭阻力少，重量轻等特点。

主要性能规范

型号	公称压力 PN(MPa)	试验压力Ps(MPa)			适用介质	工作温度(℃)
		壳体	密封(液)	低压密封(气)		
PZ973H-10 PZ973H-10C	1.0	1.5	1.1	0.6	渣水混合物、空气灰混合物	≤400℃
Z973H-16C	1.6	2.4	1.8			
Z973Y-10V	1.0	1.5	1.1	0.6	干灰 煤渣 钢渣	540℃
Z973W-10NR						900℃

主要零件材料

零件名称	阀填料压盖	阀杆	阀板	支架	阀杆螺母	密封面
Z973Y-10V	ZG15CrMoV	38CrMoAlA	1Cr18Ni9Ti	WCB	ZQAL9-9	堆焊钴基硬质合金
Z973W-10NR	ZG2Cr25Ni20Si2	38CrMoAlA	ZG2Cr25Ni20Si2	ZG15CrMoV	ZQAL9-4	本体
Z973H-16C	WCB	2Cr13	3Cr13	WCB	ZQAL9-4	不锈钢

闸 阀
超高温灰渣闸阀、对夹排渣闸阀

主要外形尺寸及连接尺寸

公称压力 PN (MPa)	公称通径 DN (mm)	尺寸(mm)									电动装置型号	公称转矩 (N · m)	电动机功率 (KW)
		L	D_1	D_2	D	b	n-Φd	n-M	f	H			
1.0	50	65	165	125	95	14	2-Φ18	2-M16	3	370	DZ10	100	0.25
	65	65	185	145	118	15	2-Φ18	2-M16	3	460	DZ10	100	0.25
	80	70	200	160	132	15	4-Φ18	4-M16	3	590	DZ10	100	0.25
	100	70	220	180	156	16	4-Φ18	4-M16	3	780	DZ20	200	0.37
	150	80	285	240	211	16	4-Φ22	4-M20	3	980	DZ20	200	0.37
	200	80	340	295	266	18	4-Φ22	4-M20	3	1033	DZ30	300	0.55
	250	86	395	350	320	18	6-Φ22	6-M20	3	1080	DZ30	300	0.55
	300	92	445	400	370	18	8-Φ22	4-M20	3	1170	DZ30	300	0.55
	350	100	505	460	428	18	10-Φ22	6-M20	3	1250	DZ30	300	0.55
	400	110	565	515	480	20	8-Φ26	8-M24	4	1332	DZ45	450	1.5
	450	120	615	565	530	22	10-Φ26	10-M24	4	1480	DZ60	600	2.2
	500	130	670	620	565	24	10-Φ26	10-M24	4	1530	DZ120	1200	3
1.6	50	65	165	125	99	14	2-Φ18	2-M16	3	370	DZ10	100	0.25
	65	65	185	145	118	15	2-Φ18	2-M16	3	460	DZ10	100	0.25
	80	70	200	160	132	15	4-Φ18	4-M16	3	590	DZ10	100	0.25
	100	70	220	180	156	15	4-Φ18	4-M16	3	780	DZ20	200	0.37
	150	80	285	240	211	16	4-Φ22	4-M20	3	980	DZ20	200	0.37
	200	80	340	295	266	16	8-Φ22	4-M20	3	1033	DZ30	300	0.55
	250	94	405	355	319	18	8-Φ22	4-M20	3	1080	DZ30	300	0.55
	300	98	460	410	370	18	6-Φ26	6-M24	4	1170	DZ30	300	0.55
	350	100	520	470	429	18	8-Φ26	8-M24	4	1250	DZ45	450	1.5
	400	110	580	525	485	20	10-Φ30	6-M27	4	1332	Dz45	450	1.5
	450	120	640	585	548	22	10-Φ30	10-M27	4	1480	DZ60	600	2.2
	500	130	715	650	609	24	10-Φ33	10-M30	4	1530	DZ120	1200	3

结构图

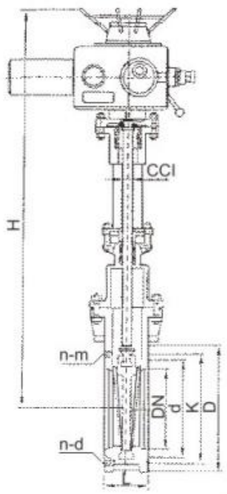

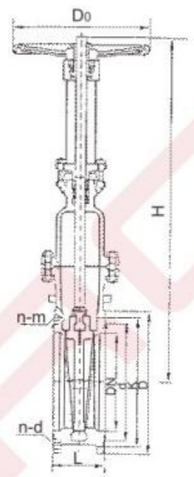

用途和主要性能规范

两相流闸阀是本厂研制的新产品，该产品适用于火力发电厂水除灰，干除灰系统或矿山工业及其它行业的两相流管道上作为启闭装置。

型号	公称压力 PN(MPa)	强度试验压力 (MPa)	工作温度 t(℃)	适用介质
LXLZ$^{971}_{71}$-10C	1.0	1.5	≤400	渣水混合物，渣水比≤1：6最大粒度≤50mm
LXLZ$^{971}_{71}$-16C	1.6	2.4		
LXLZ$^{971}_{71}$-25	2.5	3.8		
LXLZ$^{971}_{71}$-40	4.0	6.0		

主要零件材料

零件名称	材 料			
	10C	16C	25	40
阀体	WCB			
阀盖	WCB			
闸板	WCB+85CrMn(堆焊)			
阀杆	2Cr13不锈钢			
阀杆螺母	铸铝青铜			

闸 阀
两相流对夹式排渣闸阀

主要外形尺寸及连接尺寸

公称压力 PN(MPa)	公称通径 DN(mm)	L	D	K	d	N-d	n-M	D	H	
									手动	电动
1.6C	50	100	165	125	99	2-Φ18	2-M16	280	320	470
	65	100	185	145	118	2-Φ18	2-M16	280	390	560
	80	110	200	160	132	4-Φ18	4-M16	280	478	660
	100	120	220	180	156	4-Φ18	4-M16	320	549	730
	125	130	250	210	184	4-Φ20	4-M16	320	798	925
	150	140	280	240	211	4-Φ22	4-M20	320	849	1200
	200	150	405	295	266	6-Φ26	6-M24	360	890	1280
	250	150	405	355	319	6-Φ26	6-M24	360	950	1390
	300	160	460	410	370	6-Φ26	6-M24	400	1000	1500
	350	180	520	470	429	8-Φ26	8-M24	400	1110	1450
	400	210	580	525	480	8-Φ30	8-M27	450	1190	1650
	450	230	640	585	548	10-Φ30	10-M27	560	1260	1800
	500	240	715	650	609	10-Φ33	10-M30	560	1330	1900
2.5	50	100	165	125	99	2-Φ18	2-M16	280	320	
	65	100	185	145	118	2-Φ18	2-M16	280	390	
	80	110	200	160	132	4-Φ18	4-M16	280	478	
	100	120	235	190	156	4-Φ18	4-M16	320	549	
	125	130	270	220	184	4-Φ20	4-M16	320	798	
	150	140	300	250	211	4-Φ22	4-M20	320	840	
	200	150	360	310	274	6-Φ26	6-M24	360	890	
	250	150	425	370	330	6-Φ26	6-M24	360	950	
	300	160	485	430	389	8-Φ30	8-M27	400	1000	
	350	180	555	490	448	8-Φ33	8-M30	400	1190	
	400	210	620	550	503	8-Φ36	8-M33	450	1250	
	450	230	670	600	548	10-Φ36	10-M33	560	1330	
	500	240	730	660	609	10-Φ36	10-M33	560	1430	
4.0	50	100	165	125	99	2-Φ16	2-M16	280	320	
	65	100	185	145	118	2-Φ16	2-M16	280	390	
	80	110	200	160	132	4-Φ16	4-M16	280	478	
	100	120	235	190	156	4-Φ20	4-M20	320	549	
	125	140	270	220	184	4-Φ24	4-M24	320	798	
	150	140	300	250	211	4-Φ24	4-M24	360	849	
	200	140	375	320	284	6-Φ30	6-M27	360	950	
	250	160	450	385	345	6-Φ33	6-M30	400	1000	
	300	180	515	450	409	8-Φ33	8-M30	400	1000	
	350	200	580	510	465	8-Φ36	8-M33	560	1190	
	400	240	660	585	535	8-Φ36	8-M33	560	1260	
	450	260	685	670	560	10-Φ36	10-M36	720	1310	
	500	280	755	670	615	10-Φ39	10-M39	720	1330	

结构图

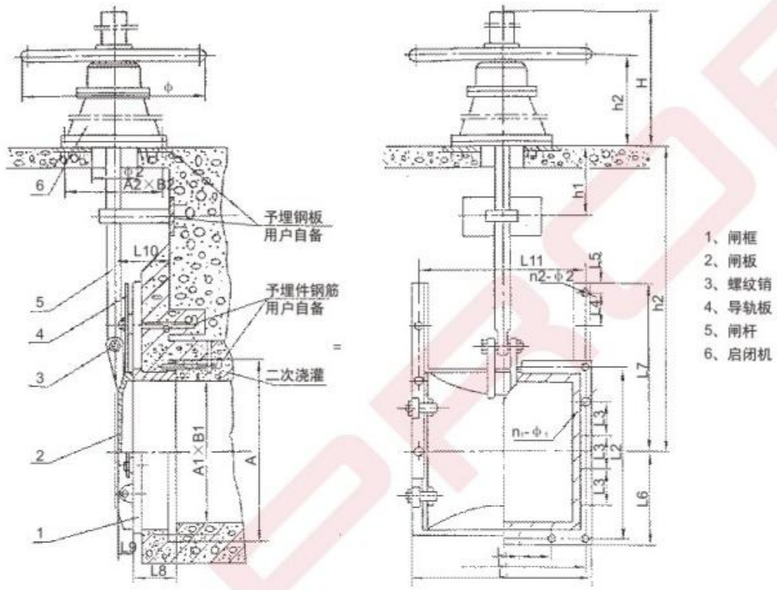

主要外形尺寸及连接尺寸

规格	L_1	L_2	L_3	L_4	L_5	L_6	L_7	L_8	L_9	L_{10}	L_{11}	h_2	H	Φ	n_1-$Φ_1$	n_2-$Φ_2$	$Φ_2$	$A_1 \times B_1$	A	$A_2 \times B_2$
300 × 300	384	351	117	-	40	192	340	70	45	150	362	565	981	500	12-12	2-12	80	300 × 300	384	200 × 200
400 × 400	510	450	150	-	40	225	445	90	60	150	478	570	1129	500	12-12	2-12	95	400 × 400	510	240 × 240
500 × 500	610	555	185	-	40	305	530	100	75	150	578	570	1229	500	12-12	2-12	100	500 × 500	610	240 × 240
600 × 600	710	660	220	-	40	355	630	100	90	150	678	570	1337	720	12-14	2-14	150	600 × 600	710	240 × 240
700 × 700	840	780	260	-	40	420	730	100	125	150	795	570	1437	720	12-14	2-14	150	700 × 700	840	240 × 240
800 × 800	940	879	293	-	40	470	830	105	140	160	895	570	1537	720	12-16	2-16	200	800 × 800	940	240 × 240
900 × 900	1040	980	196	190	40	520	940	110	160	160	995	900	1973	720	20-16	4-16	200	900 × 900	1040	280 × 280
1000 × 1000	1140	1080	216	215	40	570	1040	110	180	160	1095	900	2073	720	20-16	4-16	200	1000 × 1000	1140	280 × 280

注：规格指宽 × 高

结构特点及用途

1、本产品的阀盖填料室具有水密封结构，当接口通入压力0.6～1MPa的水时，可使系统与大气隔离，保证系统具有良好的气密性。

2、DS/Z型系列采用双闸板双向弹性密封，启闭灵活、迅速、密封可靠。

3、产品结构简单、紧凑合理、检修方便、使用寿命长。

4、在管路上作启闭装置用，必须处于全开或全闭状态，不得用于调节流量。

5、阀门连接方式有法兰和焊接两种，驱动方式为手动和电动。

6、DS系列水封阀门适用于公称压力≤10.0MPa,工作温度≤425℃，工作介质为水、蒸汽、油品和非腐蚀性气体的管路上作启闭装置用，尤其适用于火电厂汽机真空冷凝系统。

主要性能规范

试验压力

公称压力 PN(MPa)	试验压力(MPa)			
	壳体强度试验	密封试验	上密封试验	气密封试验
1.0	1.5	1.1	1.1	0.5～0.7
1.6	2.4	1.8	1.8	
2.5	3.8	2.8	2.8	
4.0	6.0	4.4	4.4	
6.4	9.6	7.0	7.0	
10.0	15.0	11.0	11.0	

适用范围

产品类别	适用温度℃	适用介质
碳钢型(C)	≤425	水、蒸汽、油品、非腐蚀性气体
合金钢(I)	≤540	

主要零件材料

产品类别	零件名称					
	阀体、阀盖、支架	阀杆	闸板、阀瓣、密封面	阀座密封面	阀杆螺母	填料
碳钢型(C)	WCB 25	1Cr13或2Cr13	Cr13型不锈钢或硬质合金	不锈钢	铝青铜	柔性石墨
合金钢(Ⅰ)	WC6 Cr5Mo	38CrMoAlA 20Cr1Mo1VA	钴基合金	硬质合金		

结构图

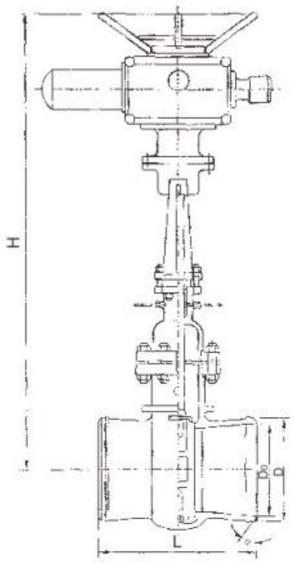

主要外形尺寸及连接尺寸

DS/Z964H-16、25　DS/Z964Y-16、25

公称通径 DN(mm)	L	α	H	PN1.6(MPa)			PN2.5(MPa)		
				D	D_1	电动装置	D	D_1	电动装置
50	250	37° 30′	620	58	50	DZW10	64	49	DZW10
65	270	37° 30′	714	75	65	DZW10	82	67	DZW10
80	280	37° 30′	765	91	79	DZW10	95	77	DZW10
100	300	37° 30′	840	110	97	DZW15	117	101	DZW15
125	325	37° 30′	852	136	121	DZW15	144	126	DZW20 I
150	350	37° 30′	875	163	146	DZW20 I	172	158	DZW20 I
200	400	37° 30′	1015	223	202	DZW20	223	202	DZW30
250	450	37° 30′	1125	278	254	DZW30	278	254	DZW30
300	500	37° 30′	1371	330	305	DZW45	330	305	DZW45
350	550	37° 30′	1485	382	352	DZW60	382	352	DZW60
400	600	37° 30′	1890	432	399	DZW60	432	399	DZW90
450	650	37° 30′	1989	485	451	DZW90	485	451	DZW120
500	700	37° 30′	2041	535	501	DZW120	535	499	DZW120
600	800	37° 30′	2285	636	601	DZW180	636	599	DZW180
700	900	37° 30′	2347	726	691	DZW250	726	689	DZW250
800	1000	37° 30′	2593	826	791	DZW350	826	789	DZW350

注：PN1.6(16)阀门允许作为PN1.0（10）压力选用。

DS/Z964H-40、64、100　　DS/Z964Y-40 I、64 I、100 I

公称通径 DN(mm)	L	D	α	PN4.0(MPa)			PN6.4(MPa)			PN10.0(MPa)		
				D_1	H	电动装置	D_1	H	电动装置	D_1	H	电动装置
50	280	64	37° 30′	49	620	DZW10	50	622	DZW10	49	622	DZW10
65	310	83	37° 30′	67	714	DZW10	66	718	DZW15	64	718	DZW15
80	350	96	37° 30′	79	767	DZW15	77	770	DZW20 I	75	770	DZW20 I
100	400	117	37° 30′	101	845	DZW20 I	99	845	DZW20 I	97	845	DZW20 I
125	450	144	37° 30′	126	852	DZW20 I	129	852	DZW30	125	852	DZW30
150	550	172	37° 30′	152	875	DZW30	150	875	DZW30	145	965	DZW45
200	650	223	37° 30′	200	1015	DZW30	198	1105	DZW45	190	1105	DZW60
250	750	278	37° 30′	252	1215	DZW45	246	1215	DZW60	236	1237	DZW90 I
300	850	330	37° 30′	302	1371	DZW60	294	1424	DZW90 I	282	1424	DZW120 I
350	950	382	37° 30′	350	1507	DZW90 I	342	1507	DZW120 I	334	1670	DZW180
400	1050	432	37° 30′	397	1912	DZW120	387	2075	DZW180	377	2075	DZW250

结构图

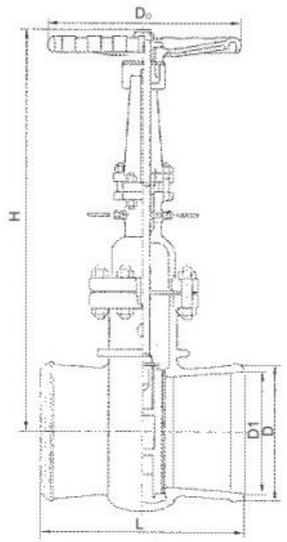

主要外形尺寸及连接尺寸

DS/Z64H-16、25　DS/Z64Y-16 I、25 I

公称通径 DN(mm)	L	α	H	Do	PN1.6(MPa)		PN2.5(MPa)	
					D	D_1	D	D_1
50	250	37° 30′	334	250	58	50	64	49
65	270	37° 30′	439	250	75	65	82	67
80	280	37° 30′	495	300	91	79	95	77
100	300	37° 30′	575	350	110	97	117	101
125	325	37° 30′	587	350	136	121	144	126
150	350	37° 30′	607	350	163	146	172	158
200	400	37° 30′	740	400	223	202	223	202
250	450	37° 30′	863	400	278	254	278	254
300	500	37° 30′	990	400	330	305	330	305
350	550	37° 30′	1137	500	382	352	382	352
400	600	37° 30′	1523	500	432	399	432	399
450	650	37° 30′	1618	600	485	451	485	451
500	700	37° 30′	1657	600	535	501	535	499
600	800	37° 30′	1746	700	636	601	636	599

注：PN1.6(16)阀门允许作为PN1.0（10）压力选用。

DS/Z64H-40、64、100　DS/Z64Y-40 I、64 I、100 I

公称通径 DN(mm)	L	D	α	PN4.0(MPa)			PN6.4(MPa)			PN10.0(MPa)		
				D_1	H	Do	D_1	H	Do	D_1	H	Do
50	250	64	37° 30′	49	345	300	50	350	300	49	350	300
65	270	83	37° 30′	67	441	300	66	447	300	64	447	300
80	280	96	37° 30′	79	495	350	77	499	350	75	499	350
100	300	117	37° 30′	101	575	350	99	582	400	97	582	400
125	325	144	37° 30′	126	587	400	129	590	400	125	590	400
150	350	172	37° 30′	152	607	400	150	611	450	145	611	450
200	400	223	37° 30′	200	740	450	198	745	550	190	747	550
250	450	278	37° 30′	252	863	550	246	867	650	236	869	650
300	500	330	37° 30′	302	1008	650	294	1008	750	282	1013	750
350	550	382	37° 30′	350	1142	750	342	1148	800	334	1148	850
400	650	432	37° 30′	397	1527	850	387	1531	900	377	1533	950

主要外形尺寸及连接尺寸

公称通径 DN (mm)	L	D	D_1	D_2	b	f	Z-d	手动		电动	
								H	Do	H	电动装置
DS/Z4¼H-16C DS/Z4¼Y-16Ⅰ DS/Z94¼H-16C DS/Z94¼Y-16Ⅰ											
50	250	160	125	100	20	3	4-18	330	250	620	DZW10
65	270	180	145	120	20	3	4-18	435	250	714	DZW10
80	280	195	160	135	22	3	8-18	491	300	765	DZW10
100	300	215	180	155	24	3	8-18	571	350	840	DZW15
125	325	245	210	185	26	3	8-18	582	350	852	DZW15
150	350	280	240	210	28	3	8-23	603	350	875	DZW20Ⅰ
200	400	335	295	265	30	3	12-23	737	400	1015	DZW20
250	450	405	355	320	32	3	12-25	860	400	1135	DZW30
300	500	460	410	375	34	4	12-25	990	450	1371	DZW45
350	550	520	470	435	38	4	16-25	1131	500	1485	DZW60
400	600	580	525	485	40	4	16-30	1520	500	1890	DZW60
450	650	640	585	545	44	4	20-30	1612	600	1989	DZW90
500	700	705	650	608	46	4	20-34	1660	600	2040	DZW120
600	800	840	770	718	54	5	20-41	1739	700	2283	DZW180
700	900	910	840	788	54	5	24-41	1745	750	2347	DZW250
800	1000	1020	950	898	54	5	24-41	1899	850	2681	DZW350
DS/Z4¼H-25 DS/Z4¼Y-25Ⅰ DS/Z94¼H-25 DS/Z94¼Y-25Ⅰ											
50	250	160	125	100	20	3	4-18	330	250	620	DZW10
65	270	180	145	120	22	3	8-18	435	250	714	DZW10
80	280	195	160	135	22	3	8-18	491	300	765	DZW10
100	300	230	190	160	24	3	8-23	573	350	840	DZW15
125	325	270	220	188	28	3	8-25	582	350	852	DZW20Ⅰ
150	350	300	250	218	30	3	8-25	605	350	875	DZW20Ⅰ
200	400	360	310	278	34	3	12-25	739	400	1015	DZW30
250	450	425	370	332	36	3	12-30	862	400	1135	DZW30
300	500	485	430	390	40	4	16-30	990	450	1371	DZW45
350	550	550	490	448	44	4	16-34	1139	500	1485	DZW60
400	600	610	550	505	48	4	16-34	1523	500	1912	DZW90
450	650	660	600	555	50	4	20-34	1612	600	1989	DZW120
500	700	730	660	610	52	4	20-41	1662	600	2040	DZW120
600	800	840	770	718	56	5	20-41	1742	700	2283	DZW180
700	900	955	875	815	60	5	24-48	1745	750	2347	DZW250
800	1000	1070	990	930	64	5	24-48	1901	850	2681	DZW350

结构图

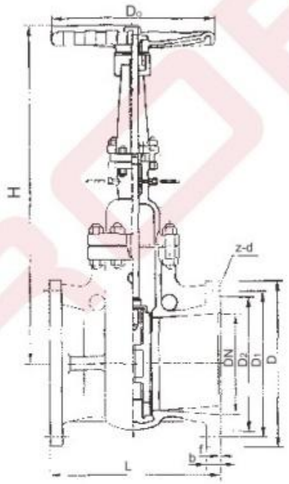

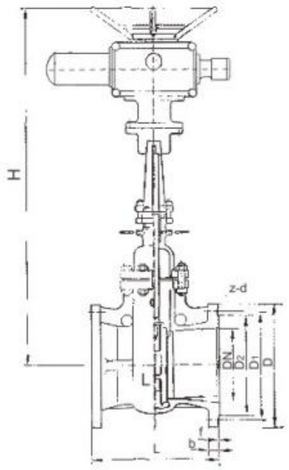

闸 阀
Ds系列水封闸阀

结构图

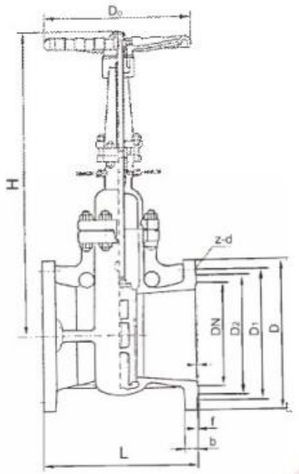

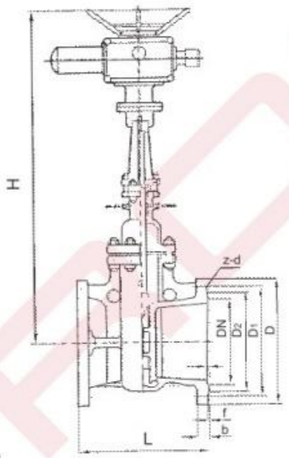

PN＞4.0MPa

主要外形尺寸及连接尺寸 DS/Z4¼H-40 DSZ4¼Y-40Ⅰ DS/Z94¼H-40 DS/Z94¼Y-40Ⅰ

公称通径 DN (mm)	L	D	D_1	D_2	D_0	f	b	f_2	Z-d	手动			电动	
										H	Do	重量 (kg)	H	电动装置
50	250	160	125	100	88	3	20	4	4-18	330	300	27	620	DZW10
65	270	180	145	120	110	3	22	4	8-18	435	300	38	714	DZW10
80	280	195	160	135	121	3	22	4	8-18	491	350	42	765	DZW15
100	300	230	190	160	150	3	24	4.5	8-23	573	350	57	840	DZW20Ⅰ
125	325	270	220	188	176	3	28	4.5	8-25	582	400	91	852	DZW20Ⅰ
150	350	300	250	218	204	3	30	4.5	8-25	605	400	110	875	DZW30
200	400	375	320	282	260	3	38	4.5	12-30	739	450	169	1015	DZW30
250	450	445	385	345	313	3	42	4.5	12-34	862	550	207	1225	DZW40
300	500	510	450	408	364	4	46	4.5	16-34	990	650	266	1371	DZW60
350	550	570	510	465	422	4	52	5	16-34	1139	750	513	1507	DZW90Ⅰ
400	600	655	585	535	474	4	58	5	16-41	1523	850	627	1912	DZW120

主要外形尺寸及连接尺寸

公称通径 DN (mm)	L	D	D_1	D_2	D_0	f	b	f_2	Z-d	手动			电动	
										H	Do	重量 (kg)	H	电动装置
DS/Z44H-64 DS/Z41H-64 DS/Z44Y-64 I DS/Z41Y-64 I DS/Z944H-64 DS/Z941H-64 DS/Z944Y-64 I DS/Z941Y-64 I														
50	250	175	135	105	88	3	26	4	4-23	337	300	30	622	DZW10
65	280	200	160	130	110	3	28	4	8-23	441	300	41	714	DZW15
80	310	210	170	140	121	3	30	4	8-23	496	350	45	765	DZW20 I
100	350	250	200	168	150	3	32	4.5	8-25	578	400	62	840	DZW20 I
125	400	295	240	202	176	3	36	4.5	8-30	588	400	97	852	DZW30
150	450	340	280	240	204	3	38	4.5	8-34	610	450	115	875	DZW30
200	550	405	345	300	260	3	44	4.5	12-34	744	550	172	1195	DZW45
250	650	470	400	352	313	3	48	4.5	12-41	867	650	211	1225	DZW60
300	750	530	460	412	364	4	54	4.5	16-41	996	750	271	1393	DZW90 I
350	850	595	525	475	422	4	60	5	16-41	1142	850	518	1507	DZW120 I
400	950	670	585	525	474	4	66	5	16-48	1537	900	633	2075	DZW180
DS/Z44H-100 DS/Z41H-100 DS/Z44Y-100 I DS/Z41Y-100 I DS/Z944H-100 DS/Z941H-100 DS/Z944Y-100 I DS/Z941Y-100 I														
50	250	195	145	112	88	3	28	4	4-25	337	300	34	622	DZW10
65	280	220	170	138	110	3	32	4	8-25	441	300	46	714	DZW15
80	310	230	180	148	121	3	34	4	8-25	496	350	50	765	DZW20 I
100	350	265	210	172	150	3	38	4.5	8-30	578	400	67	840	DZW30 I
125	400	310	250	210	176	3	42	4.5	8-34	588	400	102	852	DZW30
150	450	350	290	250	204	3	46	4.5	12-34	610	450	121	875	DZW45
200	550	430	360	312	260	3	54	4.5	12-41	744	550	178	1195	DZW60
250	650	500	430	382	313	3	60	4.5	12-41	867	650	217	1225	DZW90 I
300	750	585	500	442	364	4	70	4.5	16-48	996	750	278	1393	DZW120 I
350	850	655	560	498	422	4	76	5	16-54	1142	850	524	1507	DZW180
400	950	715	620	558	474	4	80	5	16-54	1537	950	640	2075	DZW250

结构图

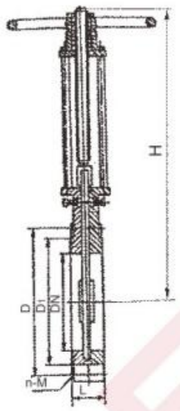

主要性能规范

公称压力PN(MPa)	试验压力(MPa)		适用介质	工作温度(℃)
	壳体	密封		
0.6	0.9	0.66	煤浆、粮浆、纸浆、泥浆、活水砂浆、矿渣、碱液	≤100
1.0	1.5	1.1		

主要外形尺寸及连接尺寸

公称通径 DN(mm)	L		D	D_1	H	n-M
	PN0.6	PN1.0				
50	48	48	125	100	335	4-M16
65	48	48	145	120	363	4-M16
80	50	50	160	135	395	4-M16
100	50	50	180	155	465	8-M16
125	50	50	210	185	530	8-M16
150	60	60	240	210	630	8-M20
200	60	60	295	265	750	8-M20
250	70	70	350	318	900	12-M20
300	70	80	400	368	1120	12-M20
350	80	80	460	430	1260	16-M20
400	90	90	515	482	1450	16-M22
450	90	120	565	532	1600	20-M22
500	90	130	620	585	1800	20-M22
600	140	140	725	685	2300	20-M27
700	140	140	840	800	2500	24-M27
800	190	190	950	898	2800	24-M30
900	203	203	1050	1005	3100	28-M30
1000	216	216	1160	1115	3400	28-M30
1200	254	254	1380	1325	3600	32-M36

结构图

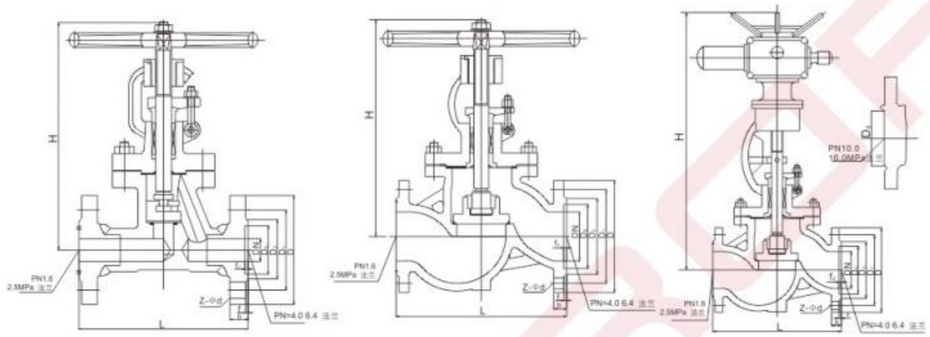

DN10--50mm　　DN>50mm

结构特点

1.产品设计制造按国家标准GB12235，结构合理，密封可靠，性能优良、造形美观。

2.阀瓣、阀座密封面采用铁基合金堆焊或司太立（stellite）钴基硬质合金堆焊而成，耐磨、耐高温、耐腐蚀、抗擦伤性能好、使用寿命长。

3.阀杆经调质及表面氮化处理，有良好的抗腐蚀性和抗擦伤性。

4.可采用各种配管法兰标准及法兰密封面型式，满足各种工程需要和用户要求。

5.阀体材料品种齐全，填料、垫片可根据实际工况或用户要求合理选配，能适用于各种压力、温度及介质工况。

6.倒密封采用螺纹连接密封座或本体堆焊奥氏体不锈钢而成，密封可靠，填料更换和维修可在不停机情况下进行，方便快捷不影响系统运行。

主要零件材料

零件名称	材料牌号			
阀体	WCB	ZG1Cr18Ni9Ti	ZG1Cr18Ni12Mo2Ti	ZGCr5Mo
阀盖	WCB	ZG1Cr18Ni9Ti	ZG1Cr18Ni12Mo2Ti	ZGCr5Mo
支架	WCB	ZG1Cr18Ni9Ti	ZG1Cr18Ni12Mo2Ti	ZGCr5Mo
阀瓣	2Cr13	304	316	Cr5Mo
阀杆	2Cr13	304	316	25Cr2MoV
阀座	25	304	316	304
密封环、垫片	304、包覆垫			
填料	增强柔性石墨			

主要外形尺寸及连接尺寸

公称压力 PN(MPa)	公称通径 DN(mm)	主要外形尺寸及连接尺寸(mm)											
		L	D	D_1	D_2	D_6	b	f	f_2	Z-Φd	H 手动	H 电动	Do
1.6	10	130	90	60	40		14	2		4-Φ14	198		120
	15	130	95	65	45		16	2		4-Φ14	218		120
	20	150	105	75	55		16	2		4-Φ14	258		140
	25	160	115	85	65		16	2		4-Φ14	275		160
	32	180	135	100	78		18	2		4-Φ18	280		180
	40	200	145	110	85		18	3		4-Φ18	330		200
	50	230	160	125	100		18	3		4-Φ18	350	645	240
	65	290	180	145	120		18	3		4-Φ18	355	690	280
	80	310	195	160	135		20	3		8-Φ18	400	715	280
	100	350	215	180	155		22	3		8-Φ18	415	770	320
	125	400	245	210	185		24	3		8-Φ18	460	780	360
	150	480	280	240	210		24	3		8-Φ23	510	810	400
	200	600	335	295	265		26	3		12-Φ23	710	967	400
	250	650	405	355	320		30	3		12-Φ25	786	1143	450
	300	750	460	410	375		30	4		12-Φ25	925	1292	500
2.5	10	130	90	60	40		16	2		4-Φ14	198		120
	15	130	95	65	45		16	2		4-Φ14	218		120
	20	150	105	75	55		16	2		4-Φ14	258		140
	25	160	115	85	65		16	2		4-Φ14	275		160
	32	180	135	100	78		18	2		4-Φ18	280		180
	40	200	145	110	85		18	3		4-Φ18	330		200
	50	230	160	125	100		20	3		4-Φ18	350	645	240
	65	290	180	145	125		22	3		8-Φ18	355	690	280
	80	310	195	160	145		22	3		8-Φ18	405	715	280
	100	350	230	190	160		24	3		8-Φ23	415	770	320
	125	400	270	220	188		28	3		8-Φ25	460	780	360
	150	480	300	250	218		30	3		8-Φ25	510	875	400
	200	600	360	310	278		34	3		12-Φ25	710	967	400
	250	650	425	370	332		36	3		12-Φ30	786	1153	450
	300	750	485	430	390		40	4		12-Φ30	925	1292	500
4.0	10	130	90	60	40	35	16	2	4	4-Φ14	198		120
	15	130	95	65	45	40	16	2	4	4-Φ14	233		120
	20	150	105	75	55	51	16	2	4	4-Φ14	275		140
	25	160	115	85	65	58	16	2	4	4-Φ14	285		160
	32	180	135	100	78	66	18	2	4	4-Φ18	302		180
	40	200	145	110	85	76	18	3	4	4-Φ18	355		200
	50	230	160	125	100	88	20	3	4	4-Φ18	373	645	240
	65	290	180	145	125	110	22	3	4	8-Φ18	408	690	280
	80	310	195	160	145	121	22	3	4	8-Φ18	436	715	320
	100	350	230	190	160	150	24	3	4.5	8-Φ23	480	770	360
	125	400	270	220	188	176	28	3	4.5	8-Φ25	558	782	400
	150	480	300	250	218	204	30	3	4.5	8-Φ25	611	875	400
	200	600	375	320	282	260	38	3	4.5	12-Φ30	720	1160	400

主要外形尺寸及连接尺寸

公称压力 PN(MPa)	公称通径 DN(mm)	主要外形尺寸及连接尺寸(mm)												
		L	D	D_1	D_2	D_6	D_8	b	f	f_2	Z-Φd	H 手动	H 电动	Do
6.4	10	170	100	70	50	35		18	2	4	4-Φ14	195		120
	15	170	105	75	55	41		18	2	4	4-Φ14	198		140
	20	190	125	90	68	51		20	2	4	4-Φ18	228		160
	25	210	135	100	78	58		22	2	4	4-Φ18	275		180
	32	230	150	110	82	66		24	2	4	4-Φ23	325		200
	40	260	165	125	95	76		24	3	4	4-Φ23	360		240
	50	300	175	135	105	88		26	3	4	4-Φ23	410	710	280
	65	340	200	160	130	110		28	3	4	8-Φ23	450	750	320
	80	380	210	170	140	121		30	3	4	8-Φ23	485	785	360
	100	430	250	200	168	150		32	3	4.5	8-Φ25	537	837	400
	125	500	295	240	202	176		36	3	4.5	8-Φ30	631	1031	400
	150	550	340	280	240	204		38	3	4.5	8-Φ34	646	1066	450
	200	650	405	345	300	260		44	3	4.5	12-Φ34	813	1213	500
10.0	10	170	100	70	50		35	20	2		4-Φ14	198		120
	15	170	105	75	55		35	20	2		4-Φ14	202		140
	20	190	125	90	68		45	22	2		4-Φ18	228		160
	25	210	135	100	78		50	24	2		4-Φ18	250		180
	32	230	150	110	82		65	24	2		4-Φ23	326		220
	40	260	165	125	95		75	26	3		4-Φ23	359		240
	50	300	195	145	112		85	28	3		4-Φ25	414	714	280
	65	340	220	170	138		110	32	3		8-Φ25	434	734	320
	80	380	230	180	148		115	34	3		8-Φ25	547	847	400
	100	430	265	210	172		145	38	3		8-Φ30	621	950	450
	125	500	310	250	210		175	42	3		8-Φ34	732	1142	450
	150	550	350	290	250		205	46	3		12-Φ34	840	1240	500
	200	650	430	360	312		265	54	3		12-Φ41	925	1425	550
16.0	15	170	110	75	52		35	24	2		4-Φ18	148		140
	20	190	130	90	62		45	26	2		4-Φ23	156		160
	25	210	140	100	72		50	28	2		4-Φ23	165		180
	32	230	165	115	85		65	30	2		4-Φ25	200		200
	40	260	175	125	92		75	32	3		4-Φ27	231		240
	50	300	215	165	132		95	36	3		8-Φ25	262	562	250
	65	340	245	190	152		110	44	3		8-Φ30	303	743	320
	80	380	260	205	168		130	46	3		8-Φ30	341	820	400
	100	430	300	240	200		160	48	3		8-Φ34	485	935	450
	125	500	355	285	238		190	60	3		8-Φ41		1180	
	150	550	390	318	270		205	66	3		12-Φ41		1290	
	200	650	480	400	345		275	78	3		12-Φ48		1495	

结构图

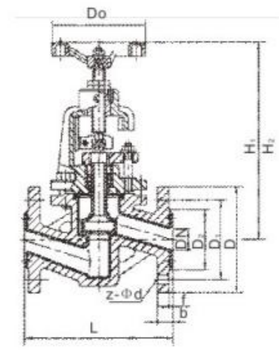

J41F3/46 型 法兰连接手动截止阀(直通式)

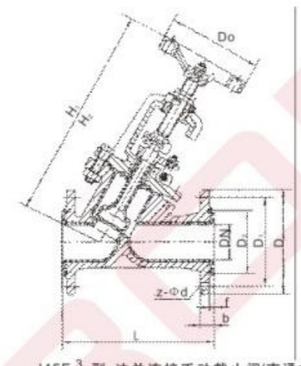

J45F3/46 型 法兰连接手动截止阀(直通式)

主要外形尺寸及连接尺寸

公称压力 PN(MPa)	公称通径 DN(min)	公称通径 NPS(inch)	标准值 L	D	D_1	D_2	f	b	Z-Φd	参考值 Do	H_1	H_2
1.0	15	1/2	130	95	65	45	2	14	4-Φ14	100	235	260
	20	3/4	150	105	75	55	2	16	4-Φ14	100	240	265
	25	1	160	115	85	65	2	16	4-Φ14	120	245	270
	32	1 1/4	180	135	100	78	2	18	4-Φ18	140	255	285
	40	1 1/2	200	145	110	85	3	18	4-Φ18	140	285	315
	50	2	230	160	125	100	3	20	4-Φ18	160	295	330
	65	2 1/2	290	180	145	120	3	20	4-Φ18	180	350	395
	80	3	310	195	160	135	3	22	4-Φ18	240	395	445
	100	4	350	215	180	155	3	22	8-Φ18	240	450	490
	125	5	400	245	210	185	3	24	8-Φ18	280	525	555
	150	6	480	280	240	210	3	24	8-Φ23	320	605	645
	200	8	495	335	295	265	3	26	8-Φ23	360	645	765
	250	10	622	390	350	320	3	28	12-Φ23	400	685	805
	300	12	698	440	400	368	4	28	12-Φ23	400	710	814
	350	14	787	500	460	428	4	30	16-Φ23	450	750	855
1.6	15	1/2	130	95	65	45	2	14	4-Φ14	100	240	265
	20	3/4	150	105	75	55	2	16	4-Φ14	100	245	270
	25	1	160	115	85	65	2	16	4-Φ14	120	250	275
	32	1 1/4	180	135	100	78	2	18	4-Φ18	140	260	290
	40	1 1/2	200	145	110	85	3	18	4-Φ18	140	285	320
	50	2	230	160	125	100	3	20	4-Φ18	160	300	335
	65	2 1/2	290	180	145	120	3	20	4-Φ18	180	355	400
	80	3	310	195	160	135	3	22	8-Φ18	240	400	450
	100	4	350	215	180	155	3	24	8-Φ18	240	455	495
	125	5	400	245	210	185	3	26	8-Φ18	280	530	560
	150	6	480	280	240	210	3	28	8-Φ23	320	610	650
	200	8	495	335	295	265	3	30	12-Φ23	360	650	770
	250	10	622	405	355	320	3	32	12-Φ25	400	690	810
	300	12	698	460	410	375	4	34	12-Φ25	400	730	845
2.5	15	1/2	130	95	65	45	2	16	4-Φ14	120	240	265
	20	3/4	150	105	75	55	2	16	4-Φ14	120	245	270
	25	1	160	115	85	65	2	16	4-Φ14	140	250	275
	32	1 1/4	180	135	100	78	2	18	4-Φ18	160	260	290
	40	1 1/2	200	145	110	85	3	18	4-Φ18	180	285	320
	50	2	230	160	125	100	3	20	4-Φ18	180	30	335
	65	2 1/2	290	180	145	120	3	22	8-Φ18	240	355	400
	80	3	310	195	160	135	3	22	8-Φ18	280	400	450
	100	4	350	230	190	160	3	24	8-Φ23	320	455	495
	125	5	400	270	220	188	3	28	8-Φ25	320	530	560
	150	6	480	300	250	218	3	30	8-Φ25	360	610	650

结构图

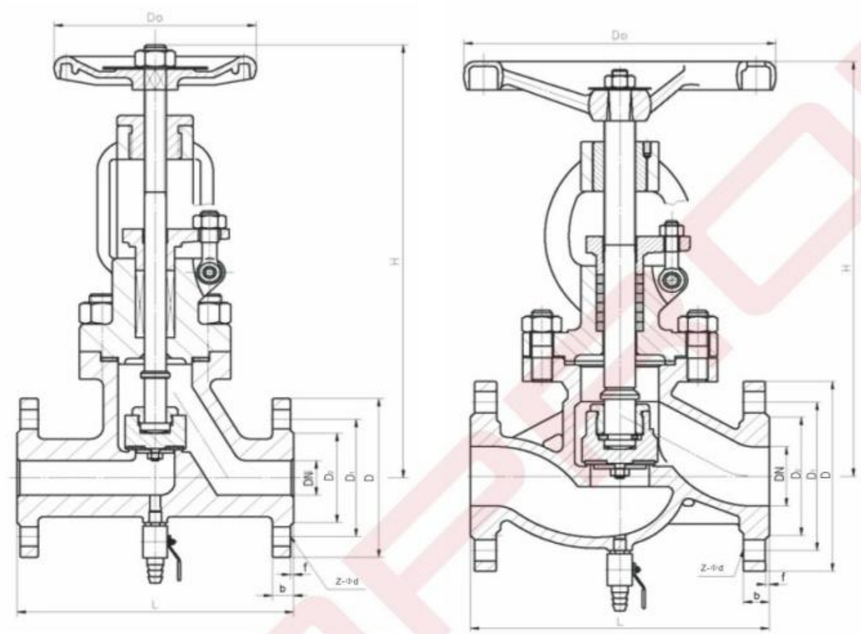

产品特点

1、具有较强的杀菌、清毒功能，防止产品染菌。
2、密封垫采用耐高温聚四氟乙烯复合材料制成。
3、密封垫、阀体中道密封圈，阀杆填料全部采用优质聚四氟乙烯材料。寿命长、耐腐蚀，确保无内外漏。
4、流线型的流道，使得压力损失小。
5、密封垫可更换，拆卸更方便，维护费用低。
6、设计合理，无死角，能有效的降低制药生产中的染菌率，为抗生素无菌生产提供了可靠的保证。
7、结构精密，密封性能好，杜绝了跑、冒、滴、漏、节约了能源消耗，为车间文明生产提供了有利条件。
8、材质可靠、制作精细、经久耐用，密封采用聚四氟乙烯，耐腐蚀性能强，大修时只需更换垫片，拆卸容易、维修方便，降低了成本、提高了经济效益。
9、使用范围广，不仅代替接种站的三通隔膜阀，而且可以广泛使用在原料药车间的结晶罐等工艺管道上，效果良好。

主要零件材料表

零件名称	阀体、阀盖、	阀杆	阀瓣	螺柱、螺母	垫片、填料
材　料	CF8	304	304+PTFE	304	PTFE

主要零件材料表

PN1.6MPa

DN	L	D	D_1	D_2	b	f	n-Φd	H	H_1
15	130	95	65	45	16	2	4-Φ14	218	120
20	150	105	75	55	16	2	4-Φ14	258	140
25	160	115	85	65	16	2	4-Φ14	275	160
32	180	135	100	78	18	2	4-Φ18	280	180
40	200	145	110	85	18	3	4-Φ18	330	200
50	230	160	125	100	18	3	4-Φ18	350	240
65	290	180	145	120	18	3	4-Φ18	355	280
80	310	195	160	135	20	3	8-Φ18	400	280
100	350	215	180	155	22	3	8-Φ18	415	320
125	400	245	210	185	24	3	8-Φ18	460	360
150	480	280	240	210	24	3	8-Φ23	510	400
200	600	335	295	265	26	3	12-Φ23	710	400
250	730	405	355	320	30	3	12-Φ25	786	450
300	750	460	410	375	30	4	12-Φ25	925	500

PN1.6MPa

DN	L	D	D_1	D_2	b	f	n-Φd	H	H_1
15	130	95	65	45	16	2	4-Φ14	218	120
20	150	105	75	55	16	2	4-Φ14	258	140
25	160	115	85	65	16	2	4-Φ14	275	160
32	180	135	100	78	18	2	4-Φ18	280	180
40	200	145	110	85	18	3	4-Φ18	330	200
50	230	160	125	100	20	3	4-Φ18	350	240
65	290	180	145	120	22	3	8-Φ18	355	280
80	310	195	160	145	22	3	8-Φ18	405	280
100	350	230	190	160	24	3	8-Φ23	415	320
125	400	270	220	188	28	3	8-Φ25	460	360
150	480	300	250	218	30	3	8-Φ25	510	400
200	600	360	310	278	34	3	12-Φ25	710	400
250	650	425	370	332	36	3	12-Φ30	786	450
300	750	485	430	390	40	4	16-Φ30	925	500

主要特点及用途

1、阀门与管路连接采用焊接式结构。
2、密封面不易磨损、擦伤、密封性能好、寿命长。
3、结构紧凑、启闭性好、高度小、维修方便。
4、适用于水、蒸汽、油品管路上，具有耐高温、耐高压的特点。

主要性能和使用范围

产品型号	公称压力 PN(MPa)	试验压力(MPa)		工作压力(MPa)			工作温度（℃）	适用介质
		壳体强度	密封	P_{54}	P_{55}	P_{57}		
J61$^{H}_{Y}$-100	10	15	11	/	/	/	≤450	水 蒸汽 油品
J61$^{H}_{Y}$-200	20	30	22	/	/	/		
J61$^{H}_{Y}$-250	25	38	28	/	/	/		
J61$^{H}_{Y}$-320	32	48	36	/	/	/		
J61Y-P_{54}100V	/	30	22	10	/	/	≤540	蒸汽
J61Y-P_{54}140V	/	38	28	14	/	/		
J61Y-P_{54}170V	/	48	36	17	/	/		
J61Y-P_{55}100V	/	38	28	/	10	/	≤555	
J61Y-P_{55}140V	/	48	36	/	14	/		
J61Y-P_{55}170V	/	53	39	/	17	/		
J61Y-P_{57}100V	/	48	36	/	/	10	≤570	
J61Y-P_{57}140V	/	55	40	/	/	14		
J61Y-P_{57}170V	/	60	44	/	/	17		

主要零件材料

零件名称	阀体	阀盖	阀杆	阀瓣	密封面	填料	阀杆螺母	手轮	紧固件
J61H型 J961H型	25 WCB	25 WCB	铬不锈钢 铬钼铝钢氮化	铬不锈钢	铬不锈钢	柔性石墨	铝青铜	可锻铸铁	优质碳钢 铬钼钢
J61Y型 J961Y型	25 WCB	25 WCB	铬不锈钢 铬钼铝钢氮化	25	硬质合金				
J61Y-P_{54}型 J961Y-P_{54}型	12Cr1MoV WC6	12Cr1MoV WC6	20Cr1Mo1VA 38Cr1MoA1A	12Cr1MoV	硬质合金				
J61Y-P55型 J961Y-P55型	12Cr1MoV WC6	12Cr1MoV WC6	20Cr1Mo1VA 38Cr1MoAIA	12Cr1MoV	硬质合金				
J61Y-P57型 J961Y-P57型	12Cr1MoV WC9	12Cr1MoV WC9	20Cr1Mo1VA 38Cr1MoAIA	12Cr1MoV	硬质合金				

截止阀
高温高压电站截止阀

结构图

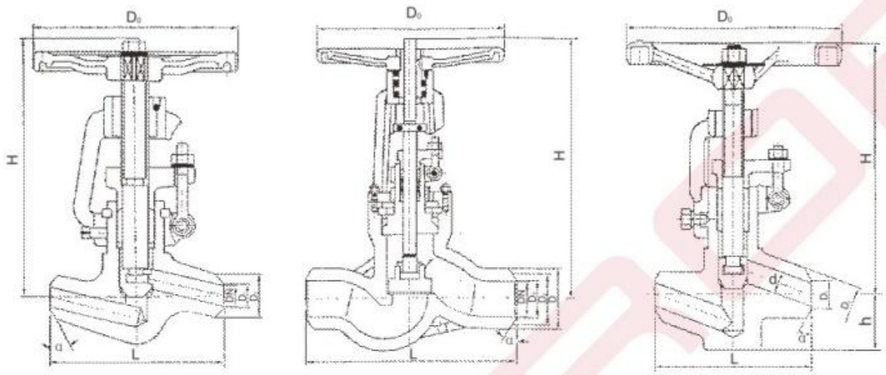

主要外形尺寸及连接尺寸

公称通径 DN(mm)	主要外形尺寸和连接尺寸(mm)						
	L	D_1	D_2	D_3	α	H	Do
J61Y-100、200、250、320　J61Y-P_{54}100V、P_{54}140V、P_{54}170V							
10	120	10	27	/	37.5°	185	140
15	150	13	40	/	37.5°	247	200
20	135 170	18	40	/	37.5°	248	200
25	135 170	22	50	/	37.5°	248	240
32	170 180	24	55	/	37.5°	248.5	280
40	230	36	60	/	37.5°	440	280
50(1)	250	48	90	/	32°	450	320
50(2)	320 350	50	82	/	32°	450	320
65	370 260	69	100	110	32°	669	400
80	400 430 470	84	108	130	32°	669	450
100	455 560	107	144	165	32°	755	500
注：DN50为两种结构							
J61Y-P_{55}100V、P_{55}140V、P_{55}170V　J61Y-P_{57}100V、P_{57}140V、P_{57}170V							
10	120	12	28	/	37.5°	189	140
15	150	17	40	/	37.5°	250	200
20	135 170	22	46	/	37.5°	252	200
25	135 170	26	46	/	37.5°	254	240
32	170 180	31	49	/	37.5°	254	280
40	230	38	60	/	37.5°	440	280
50(1)	250	50	90	/	32°	453	320
50(2)	320 350	50	90	/	32°	455	320
65	370 260	69	104	110	32°	630	400
80	400 430 470	84	110	140	32°	672	450
100	455 560	107	148	170	32°	761	500

结构图

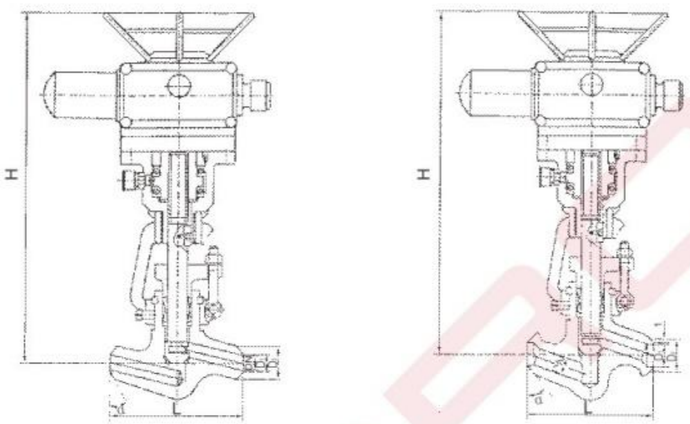

主要性能规范和使用范围

产品型号	公称压力 PN(MPa)	试验压力(MPa)		工作压力(MPa)			工作温度(℃)	适用介质
		壳体强度	密封	P_{54}	P_{55}	P_{57}		
J961Y-100	10	15	11	/	/	/	≤450	水、蒸汽、油品
J961Y-200	20	30	22	/	/	/		
J961Y-250	25	38	28	/	/	/		
J961Y-320	32	48	36	/	/	/		
J961Y-P_{54}100V	/	30	22	10	/	/	≤540	蒸汽
J961Y-P_{54}140V	/	38	28	14	/	/		
J961Y-P_{54}170V	/	48	36	17	/	/		
J961Y-P_{55}100V	/	38	28	/	10	/	≤555	
J961Y-P_{55}140V	/	48	36	/	14	/		
J961Y-P_{55}170V	/	53	39	/	17	/		
J961Y-P_{57}100V	/	48	36	/	/	10	≤570	
J961Y-P_{57}140V	/	55	40	/	/	14		
J961Y-P_{57}170V	/	60	44	/	/	17		

截止阀
高温高压电站截止阀

结构图

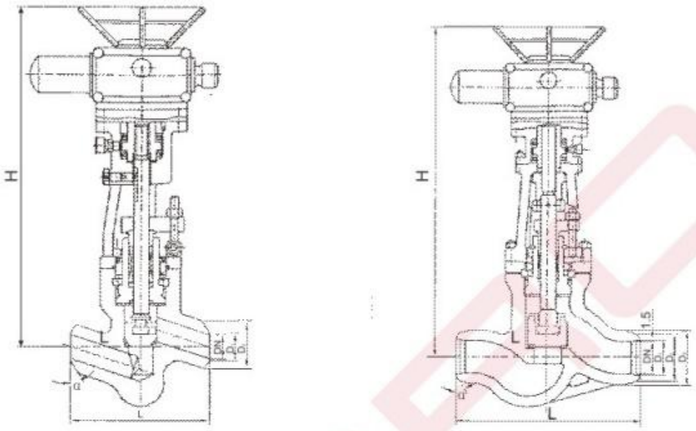

主要外形尺寸及连接尺寸

公称通径 DN(mm)	主要外形尺寸和连接尺寸(mm)					
	L	D_1	D_2	D_3	α	H
J961Y-100、200、250、320 J961Y-P_{54}100V、P_{54}140V、P_{54}170V						
15	150	17	36	/	37.5°	518
20	135 170	22	42	/	37.5°	518
25	135 170	26	42	/	37.5°	518
32	170 180	31	44	/	37.5°	560
40	230	38	60	/	37.5°	545
50(1)	250	50	82	/	32°	728
50(2)	320 350	50	82	/	32°	748
65	370 260	69	100	110	32°	829
80	400 430 470	84	108	130	32°	898
100	455 560	107	144	165	32°	913

注：DN50为两种结构

J961Y-P_{55}100V、P_{55}140V、P_{55}170V J961Y-P_{57}100V、P_{57}140V、P_{57}170V						
15	150	17	40	/	37.5°	518
20	135 170	22	46	/	37.5°	518
25	135 170	26	46	/	37.5°	518
32	170 180	31	49	/	37.5°	560
40	230	38	60	/	37.5°	545
50(1)	250	50	90	/	32°	728
50(2)	320 350	50	90	/	32°	748
65	370 260	69	104	115	32°	829
80	400 430 470	84	110	140	32°	898
100	455 560	107	148	170	32°	913

结构图

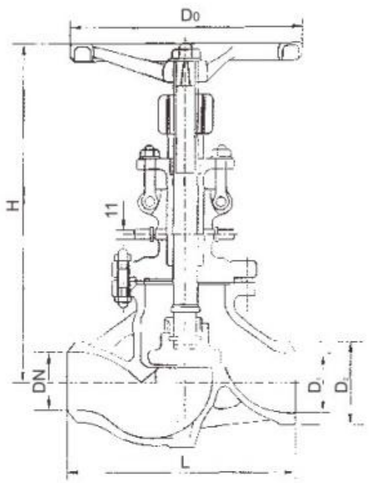

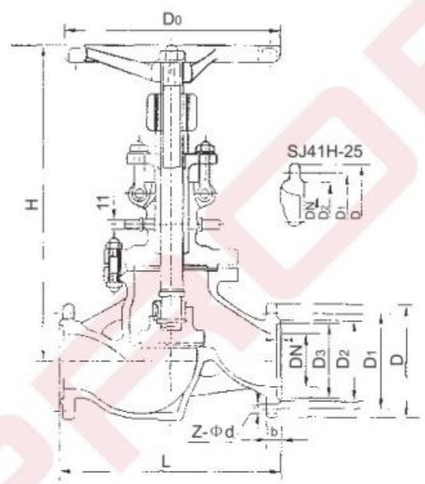

主要外形尺寸及连接尺寸 DS/J61H-25(40)

公称通径 DN(mm)	尺寸(mm)				
	L	D_1	D_2	H	Do
10	130	10	28	272	120
15	130	15	41	272	120
20	150	20	44	280	120
25	160	25	52	332	160
32	190	32	64	342	160
40	200	40	75	395	200
50	230	50	75	431	240
65	290	65	103	457	280
80	310	80	116	505	320
100	350	100	140	549	360
125	400	125	171	621	400
150	480	150	198	705	400
200	600	200	254	828	400

截止阀
Ds系列截止阀

主要外形尺寸及连接尺寸 DS/J41H-25

公称通径 DN(mm)	尺寸(mm)							
	L	D	D_1	D_2	b	Z-Φd	H	Do
10	130	90	60	40	16	4-14	272	120
15	130	95	65	45	16	4-14	272	120
20	150	105	75	55	16	4-14	280	120
25	160	115	85	65	16	4-14	332	160
32	190	135	100	78	18	4-18	342	160
40	200	145	110	85	18	4-18	395	200
50	230	160	125	100	20	4-18	431	240
65	290	180	145	120	22	8-18	457	280
80	310	195	160	135	22	8-18	505	320
100	350	230	190	160	24	8-23	549	360
125	400	270	220	188	28	8-25	621	400
150	480	300	250	218	30	8-25	703	400
200	600	360	310	278	34	12-25	828	400

DS/J41H-40

公称通径 DN(mm)	尺寸(mm)									
	L	D	D_1	D_2	b	Z-Φd	D_6	f	H	Do
10	130	90	60	40	16	4-14	35	4	272	120
15	130	95	65	45	16	4-14	40	4	272	120
20	150	105	75	55	16	4-14	51	4	280	120
25	160	115	85	65	16	4-14	58	4	332	160
32	190	135	100	78	18	4-18	66	4	342	160
40	200	145	110	85	18	4-18	76	4	395	200
50	230	160	125	100	20	4-18	88	4	437	246
65	290	180	145	120	22	8-18	110	4	457	280
80	310	195	160	135	22	8-18	121	4	505	320
100	350	230	190	160	24	8-23	150	4.5	549	360
125	400	270	220	188	28	8-25	176	4.5	621	400
150	480	300	250	218	30	8-25	204	4.5	705	400
200	600	360	310	278	34	12-25				

结构图

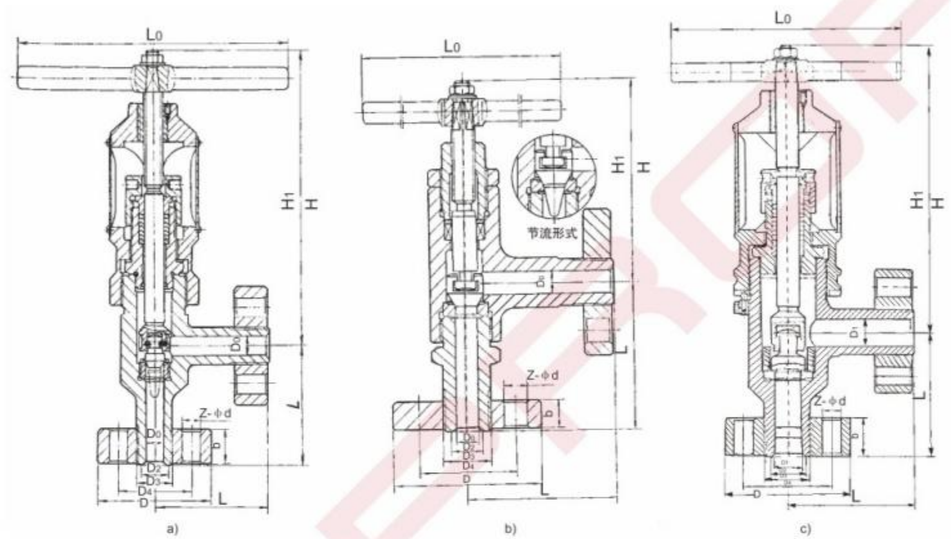

主要性能特色

型 号	公称压力 PN/MPa	试验压力/MPa		适用温度/℃	适用介质
		壳体	密封(液体)		
J44H-160、J44Y-160 L44H-160、L44Y-160	16.0	24.0	17.6	-30~200	J41H、J41Y型碳素钢材质适用：氮氢气、氨、油品等无腐蚀性介质 J41W型铬镍钛不锈钢材质适用：弱腐蚀性介质 J41W、J41F型铬镍钼钛不锈钢材质适用：腐蚀性介质
J44W-160P、J44W-160R				-30~150	
J44H-220、J44Y-220 L44H-220、L44Y-220	22.0	33.0	24.2	-30~200	
J44W-220P、J44W-220R L44W-220P、L44W-220R				-30~150	
J44H-250、L44H-250	25.0	37.5	27.5	-30~200	
J44W-250R、J44W-250R L44W-250P、L44W-250R				-30~150	
J44H-320、J44Y-320 L44H-320、L44Y-320	32.0	48.0	35.2	-30~200	
J44W-320P、J44W-320R L44W-320P、L44W-320R				-30~150	

截止阀
钢制角式截止阀、节流阀

主要零件材料

型 号	零件名称			
	阀体、阀盖	阀 瓣	阀 杆	密封面配对材料
J41H、L41H-碳钢类	碳素钢锻件	碳素钢锻件	铬不锈钢	铁基合金/铁基合金
J41Y、L41Y-碳钢类				硬质合金/硬质合金
J41W、L41W-P类不锈钢	铬镍钛不锈钢锻件		铬镍钛不锈钢	阀体本体/阀瓣本体
J41Y、L41Y-P类不锈钢				硬质合金/硬质合金
J41W、L41W-R类不锈钢	铬镍钼钛不锈钢锻件		铬镍钼钛不锈钢	阀体本体/阀瓣本体
J41Y、L41Y-R类不锈钢				硬质合金/硬质合金

主要外形尺寸及连接尺寸

公称压力 PN/MPa	公称通径 DN/mm	尺 寸/mm											
		L	D_0	D_1	D_2	D_3	D_4	D	L_0	Z-Φd	b	H	H_1
PN16MPa、PN22MPa	15	105	16	16	20	M24×2	60	95	200	3-Φ18	20	145	162
	20	120	20	23	28	M33×2	68	105	300	3-Φ18	20	190	212
	25	135	28	29	37	M42×2	80	115	300	4-Φ18	22	196	224
	40	165	38	39	47	M52×2	115	165	500	6-Φ26	28	240	278
	50	190	49	50	58	M64×3	115	165	650	6-Φ26	32	260	305
	65	215	60	65	73	M80×3	145	200	650	6-Φ29	40	430	490
	80	260	75	80	93	M100×3	175	225	720	6-Φ33	50	510	590
	100	290	95	99	115	M125×4	195	260	850	6-Φ36	60	595	685
	125	320	115	123	146	M155×4	235	300	1000	6-Φ39	-	710	825
PN25MPa、PN32MPa	10	90	10	10	18	M24×2	60	95	250	3-Φ18	25	260	286
	15	105	16	17	27	M33×2	68	105	250	3-Φ18	30	260	291
	20	120	20	22	35	M42×2	80	115	350	4-Φ18	35	318	350
	25	135	28	30	41	M48×2	95	135	350	4-Φ22	40	330	376
	40	165	38	42	58	M64×2	115	165	450	6-Φ26	50	443	485
	50	190	49	53	70	M80×3	145	200	650	6-Φ29	60	531	574
	65	215	60	68	90	M100×3	170	225	650	6-Φ33	65	555	596
	80	260	75	85	112	M125×3	195	260	850	6-Φ36	80	718	772
	100	290	95	103	130	M155×4	235	300	850	6-Φ39	-	598	692
	125	320	115	120	155	M175×4	255	330	1000	6-Φ42	-	710	825

结构图

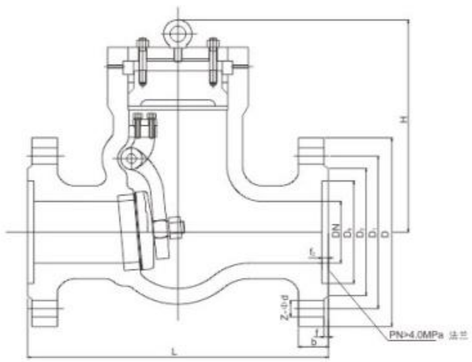

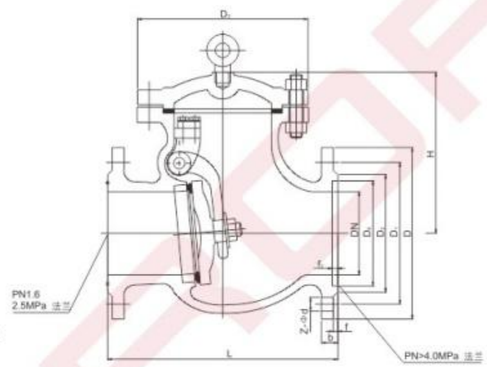

结构特点

1.产品按国家标准GB12236设计制造，结构合理，密封可靠，性能优良。

2.阀瓣、阀座密封面采用铁基合金或司太立（stellite）钴基硬质合金堆焊而成，耐磨、耐高温，耐腐蚀、抗擦伤性能好、使用寿命长。

3.可采用各种配管法兰标准及法兰密封面型式，满足各种工程需要及用户要求。

4.阀体材料品种齐全，垫片可根据实际工况或用户要求合理选配，能适用于各种压力、温度及介质工况。

5.阀瓣围绕阀座外的销轴旋转，减少关闭时发生猛烈冲击。

6.销轴与阀瓣连接采用内装式结构，不存在外泄漏点，使用更可靠。

主要零件材料

零件名称	材料牌号			
阀　体	WCB	ZGCr5Mo	ZG1Cr18Ni9Ti	ZG1Cr18Ni12Mo2Ti
阀　盖	WCB	ZGCr5Mo	ZG1Cr18Ni9Ti	ZG1Cr18Ni12Mo2Ti
阀　瓣	WCB	ZGCr5Mo	ZG1Cr18Ni9Ti	ZG1Cr18Ni12Mo2Ti
摇　杆	WCB	ZGCr5Mo	ZG1Cr18Ni9Ti	ZG1Cr18Ni12Mo2Ti
阀　座	25	1Cr18Ni9Ti	1Cr18Ni9Ti	1Cr18Ni12Mo2Ti
销　轴	1Cr17Ni2		1Cr18Ni9Ti	1Cr18Ni12Mo2Ti
密封环/垫片	25/包覆垫		1Cr18Ni9Ti/包覆垫	1Cr18Ni12Mo2Ti/包覆垫

主要外形尺寸及连接尺寸

公称压力 PN(MPa)	公称通径 DN(mm)	主要外形尺寸及连接尺寸(mm)								
		L	D	D_1	D_2	b	f	Z-Φd	D_3	H
1.6	50	230	160	125	100	16	3	4-Φ18	185	160
	65	290	180	146	120	18	3	4-Φ18	215	177
	80	310	195	160	135	20	3	8-Φ18	235	187
	100	350	215	180	155	20	3	8-Φ18	255	202
	125	400	245	210	185	22	3	8-Φ18	285	227
	150	480	280	240	210	24	3	8-Φ23	330	263
	200	550	335	295	265	26	3	12-Φ23	385	293
	250	650	405	355	320	30	3	12-Φ25	455	330
	300	750	460	410	375	30	4	12-Φ25	515	382
	350	850	520	470	435	34	4	16-Φ25	545	430
	400	950	580	525	485	36	4	16-Φ30	600	480
	500	1150	705	650	608	44	4	20-Φ34	730	560
2.5	50	230	160	125	100	20	3	4-Φ18	185	177
	65	290	180	145	120	22	3	8-Φ18	215	192
	80	310	195	160	135	22	3	8-Φ18	235	192
	100	350	230	190	160	24	3	8-Φ23	260	217
	125	400	245	220	188	28	3	8-Φ25	296	250
	150	480	300	300	218	30	3	8-Φ25	330	270
	200	550	360	350	276	34	3	12-Φ25	380	350
	250	650	425	370	332	36	3	12-Φ30	430	410
	300	750	485	430	390	40	4	16-Φ30	490	430
	350	850	550	490	448	44	4	16-Φ34	545	450
	400	950	610	550	505	48	4	16-Φ34	600	560
	500	1150	730	660	610	54	4	20-Φ41	730	618

公称压力 PN(MPa)	公称通径 DN(mm)	主要外形尺寸及连接尺寸(mm)										
		L	D	D_1	D_2	D_6	b	f	f_2	Z-Φd	D_3	H
4.0	50	230	160	125	100	88	20	3	4	4-Φ18	185	177
	65	290	180	145	120	110	22	3	4	8-Φ18	210	192
	80	310	195	160	135	121	22	3	4	8-Φ18	235	192
	100	350	230	190	160	150	24	3	4.5	8-Φ23	260	217
	125	400	270	220	188	176	28	3	4.5	8-Φ25	295	259
	150	480	300	250	218	204	30	3	4.5	8-Φ25	330	270
	200	550	375	320	282	260	38	3	4.5	12-Φ30	450	340
	250	650	445	385	345	313	42	3	4.5	12-Φ34	445	401
	300	750	510	450	408	364	46	4	4.5	16-Φ34	545	423
	350	850	570	510	465	422	52	4	5	16-Φ34	570	460
	400	950	655	585	535	474	58	4	5	16-Φ41	625	490
	500	1150	755	670	612	576	62	4	5	20-Φ48	730	618

主要外形尺寸及连接尺寸

公称压力 PN(MPa)	公称通径 DN(mm)	主要外形尺寸及连接尺寸(mm)										
		L	D	D_1	D_2	D_6	b	f	f_2	Z-Φd	D_3	H
6.4	50	300	175	125	105	88	26	3	4	4-Φ23	210	192
	65	340	200	160	130	110	28	3	4	8-Φ23	235	207
	80	380	210	170	140	121	30	3	4	8-Φ23	235	207
	100	430	250	200	168	150	32	3	4.5	8-Φ25	270	235
	125	500	295	240	202	170	36	3	4.5	8-Φ30	315	265
	150	550	340	280	240	204	38	3	4.5	8-Φ34	360	297
	200	650	405	345	300	260	44	3	4.5	12-Φ34	420	357
	250	775	470	400	352	313	48	3	4.5	12-Φ41	480	405
	300	900	530	460	412	364	54	4	4.5	16-Φ41	560	465
	350	1025	595	525	475	422	60	4	5	16-Φ41	615	514
	400	1150	670	585	525	474	65	4	5	16-Φ48	675	568
	500	1400	800	705	640	576	70	4	5	20-Φ54	735	620
10.0	50	300	195	145	112	88	28	3	4	4-Φ25	210	192
	65	340	220	170	138	110	32	3	4	8-Φ25	235	207
	80	380	230	180	148	121	34	3	4	8-Φ25	260	235
	100	430	265	210	172	150	38	3	4.5	8-Φ30	295	265
	125	500	310	250	210	175	42	3	4.5	8-Φ34	335	313
	150	550	350	290	250	204	46	3	4.5	12-Φ34	425	360
	200	650	430	312	312	260	54	3	4.5	12-Φ41	450	420
	250	775	500	382	382	313	60	3	4.5	12-Φ41	535	480
16.0	50	300	215	165	132	88	36	3	4	8-Φ25		251
	65	340	245	190	152	110	44	3	4	8-Φ30		282
	80	380	260	205	168	121	46	3	4	8-Φ30		320
	100	430	300	240	200	150	48	3	4.5	8-Φ34		356
	125	500	355	285	238	176	60	3	4.5	8-Φ41		393
	150	550	390	318	270	204	66	3	4.5	12-Φ41		430
	200	650	480	400	345	260	78	3	4.5	12-Φ48		470
	250	750	580	485	425	313	88	3	4.5	12-Φ54		514
25.0	50	368	210	160	128	70	40	3	5	8-Φ25		310
	65	419	260	203	165	97	48	3	5	8-Φ30		346
	80	470	290	230	190	116	54	3	5	8-Φ34		385
	100	546	360	292	245	138	66	3	6	8-Φ41		406
	125	673	385	318	270	170	76	3	6	12-Φ41		534
	150	705	440	360	305	190	82	3	6	12-Φ45		560
	200	832	535	440	380	245	92	3	6	12-Φ51		618
	250	991	670	572	508	319	110	3	6	16-Φ55		673

结构图

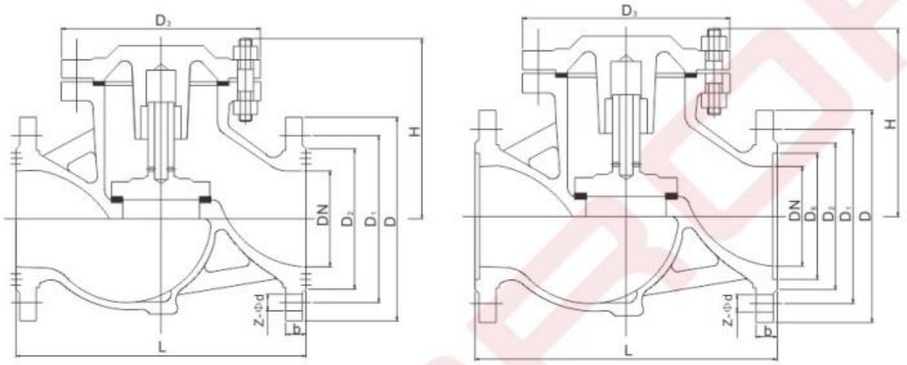

结构特点

1.产品按国家标准GB12235设计制造，密封可靠，性能优良。
2.阀瓣、阀座的密封面采用铁基合金或司太立（stellite）钴基硬质合金堆焊而成，耐磨、耐高温、耐腐蚀、抗擦伤性能好、使用寿命长。
3.可采用各种配管法兰标准及法兰密封面型式，满足各种工程需要及用户要求。
4.阀体材料品种齐全，垫片可根据实际工况或用户要求合理选配，能适用于各种压力、温度及介质工况。
5.可按用户要求设计制造不同结构形式和连接形式的止回阀，为各种设备配套使用。

主要零件材料

零件名称	材料牌号			
阀 体	WCB	ZGCr5Mo	ZG1Cr18Ni9Ti	ZG1Cr18Ni12Mo2Ti
阀 盖	WCB	ZGCr5Mo	ZG1Cr18Ni9Ti	ZG1Cr18Ni12Mo2Ti
阀 瓣	WCB	1Cr18Ni9Ti	1Cr18Ni9Ti	1Cr18Ni12Mo2Ti
阀 座	25	1Cr18Ni9Ti	1Cr18Ni9Ti	1Cr18Ni12Mo2Ti
垫 片	包覆垫	包覆垫	包覆垫	包覆垫

止回阀

H41$^{H}_{Y}$-$^{16\ 64}_{25\ 100}$ $^{C}_{40\ 160}$、P、R 升降式止回阀

主要外形尺寸及连接尺寸

公称压力 PN(MPa)	公称通径 DN(mm)	主要外形尺寸及连接尺寸(mm)								
		L	D	D_1	D_2	D_6	b	Z-Φd	D_3	H
1.6	50	230	160	125	100		16	4-Φ18	160	115
	65	290	180	145	120		18	4-Φ18	175	140
	80	310	195	160	135		20	8-Φ18	200	170
	100	350	215	180	155		20	8-Φ18	235	200
	125	400	245	210	185		22	8-Φ18	285	230
	150	480	280	240	210		24	8-Φ23	300	255
	200	600	360	310	278		34	12-Φ23	400	285
2.5	50	230	160	125	100		20	4-Φ18	160	115
	65	290	180	145	120		22	8-Φ18	175	140
	80	310	195	160	135		22	8-Φ18	200	170
	100	350	230	190	160		24	8-Φ23	235	200
	125	400	270	220	188		28	8-Φ25	285	232
	150	480	300	250	218		30	8-Φ25	320	262
	200	600	325	295	265		34	12-Φ25	400	285
4.0	32	180	135	100	78	66	18	4-Φ18	130	120
	40	200	145	110	85	76	18	4-Φ18	150	140
	50	230	160	125	100	88	20	4-Φ18	160	150
	65	290	180	145	120	110	22	8-Φ18	180	160
	80	310	195	160	135	121	22	8-Φ18	200	175
	100	350	230	190	160	150	24	8-Φ23	235	200
	125	400	270	220	188	176	28	8-Φ25	265	225
	150	480	300	250	218	204	30	8-Φ25	320	262
	200	600	375	320	282	260	38	12-Φ30	400	315
6.4	32	230	150	110	82	66	24	4-Φ23		162
	40	260	165	125	95	76	24	4-Φ23	160	168
	50	300	175	135	105	88	26	4-Φ23	175	170
	65	340	200	160	130	110	28	8-Φ23	200	188
	80	380	210	170	140	121	30	8-Φ23	230	205
	100	430	250	200	168	150	32	8-Φ25	250	230
	125	500	295	240	202	176	36	8-Φ30	300	265
	150	550	340	280	246	204	38	8-Φ34	340	310
	200	600	405	345	300	260	42	12-Φ34	410	350
10.0	32	230	150	110	82	66	24	4-Φ23		140
	40	260	165	125	95	76	26	4-Φ23	160	155
	50	300	195	145	112	88	28	4/8-Φ25	175	170
	65	340	220	170	138	110	32	8-Φ25	200	190
	80	380	230	180	148	121	34	8-Φ25	230	235
	100	430	265	210	172	150	38	8-Φ30	250	265
	125	500	310	250	210	176	42	8-Φ34	300	310
	150	550	350	290	250	204	46	12-Φ34	350	350
	200	600	430	360	312	260	54	12-Φ41	430	400
16.0	32	260	165	115	85	66	30	4-Φ25		
	40	260	175	125	92	76	32	4-Φ27		
	50	300	215	165	132	88	36	8-Φ25		
	65	340	245	190	152	110	44	8-Φ30		
	80	380	260	205	168	121	46	8-Φ30		
	100	430	300	240	200	150	48	8-Φ34		

结构图

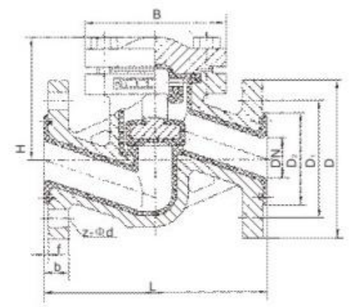

H41F$^{3}_{46}$型 法兰连接止回阀(直通升降式)

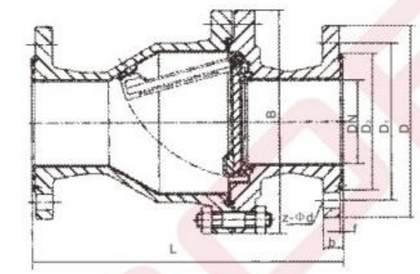

H44F$^{3}_{46}$型 止回阀(旋启式)

法兰连接止回阀（全衬里）

设计与制造	符合中国国家标准
基本结构形式	旋启式，直通升降式
公称压力	PN0.6～1.6(MPa)
公称通径	DN15～500(mm)
基本型号	H41F_3 H41F_{46} H44F_3 H44F_{46}

主要零部件材料表

序号	零件名称	灰铸铁	铸钢	不锈钢		超低碳不锈钢	
		Z	C	P	R	P_L	R_L
1	阀体、阀盖	HT250	WCB	CF8	CF8M	CF3	CF3M
2	衬里层/阀座	FEP(F_{46}) PCTFE(F_3) PFA(可溶性聚四氟乙烯) PO(聚烯烃)					
3	轴/阀瓣(板)	1Cr13/35 WCB 1Cr18Ni9/CF8 00Cr17Ni14Mo2/CF3M					
4	螺栓	35	35	1Cr17Ni2	1Cr17Ni2	1Cr18Ni9Ti	1Cr18Ni9Ti
5	螺母	45	45	0Cr18Ni9	0Cr18Ni9	0Cr18Ni9	0Cr18Ni9

主要外形尺寸及连接尺寸

公称压力 PN(MPa)	公称通径		主要外形尺寸及连接尺寸(mm)						参考值		
	DN(mm)	NPs(inch)	L	D	D_1	D_2	f	b	Z-Φd	B	H
0.6	15	1/2	130	80	55	40	2	12	4-Φ12	105	55
	20	3/4	150	90	65	50	2	14	4-Φ12	115	58
	25	1	160	100	75	60	2	14	4-Φ12	128	60
	32	$1^1/_4$	180	120	90	70	2	16	4-Φ14	145	75
	40	$1^1/_2$	200	130	100	80	3	16	4-Φ14	160	82
	50	2	230	140	110	90	3	16	4-Φ14	178	95
	65	$2^1/_2$	290	160	130	110	3	16	4-Φ14	205	105
	80	3	310	185	150	125	3	18	4-Φ18	230	120
	100	4	350	205	170	145	3	18	4-Φ18	255	135
	125	5	400	235	200	175	3	20	8-Φ18	305	158
	150	6	480	260	225	200	3	20	8-Φ18	345	180
	200	8	495	315	280	255	3	22	8-Φ18	415	215
	250	10	622	370	335	310	3	24	12-Φ18	490	240
	300	12	698	435	395	362	4	24	12-Φ23	540	265
	350	14	787	485	445	412	4	26	12-Φ23	585	300
	400	16	914	535	495	462	4	28	16-Φ23	635	360
	450	18	978	590	550	518	4	28	16-Φ23	680	385
	500	20	978	640	600	568	4	30	16-Φ23	740	415
1.0	15	1/2	130	95	65	45	2	14	4-Φ14	105	55
	20	3/4	150	105	75	55	2	16	4-Φ14	115	58
	25	1	160	115	85	65	2	16	4-Φ14	128	60
	32	$1^1/_4$	180	135	100	78	2	18	4-Φ18	145	75
	40	$1^1/_2$	200	145	110	85	3	18	4-Φ18	160	82
	50	2	230	160	125	100	3	20	4-Φ18	178	95
	65	$2^1/_2$	290	180	145	120	3	20	4-Φ18	205	105
	80	3	310	195	160	135	3	22	4/8-Φ18	230	120
	100	4	350	215	180	155	3	22	8-Φ18	255	135
	125	5	400	245	210	185	3	24	8-Φ18	305	158
	150	6	480	280	240	210	3	24	8-Φ23	345	180
	200	8	495	335	295	265	3	26	8-Φ23	415	215
	250	10	622	390	350	320	3	28	12-Φ23	490	240
	3 00	12	698	440	400	368	4	28	12-Φ23	540	265
	350	14	787	500	460	428	4	30	16-Φ23	585	300
	400	16	914	565	515	482	4	32	16-Φ25	635	360
	450	18	978	615	565	532	4	32	20-Φ25	680	385
	500	20	978	670	620	585	4	34	20-Φ25	740	415

主要外形尺寸及连接尺寸

公称压力 PN(MPa)	公称通径		主要外形尺寸及连接尺寸(mm)						参考值		
	DN(mm)	NPs(inch)	L	D	D_1	D_2	f	b	Z-Φd	B	H
1.6	15	1/2	130	95	65	45	2	14	4-Φ14	110	55
	20	3/4	150	105	75	55	2	16	4-Φ14	120	58
	25	1	160	115	85	65	2	16	4-Φ14	135	60
	32	$1^1/_4$	180	135	100	78	2	18	4-Φ18	150	75
	40	$1^1/_2$	200	145	110	85	3	18	4-Φ18	165	82
	50	2	230	160	125	100	3	20	4-Φ18	185	95
	65	$2^1/_2$	290	180	145	120	3	20	4-Φ18	210	105
	80	3	310	195	160	135	3	22	8-Φ18	235	120
	100	4	350	215	180	155	3	24	8-Φ18	260	135
	125	5	400	245	210	185	3	26	8-Φ18	310	158
	150	6	480	280	240	210	3	28	8-Φ23	350	180
	200	8	495	335	295	265	3	30	12-Φ23	420	215
	250	10	622	405	355	320	3	32	12-Φ25	505	240
	300	12	698	460	410	375	4	34	12-Φ25	560	265
	350	14	787	520	470	435	4	38	16-Φ25	605	300
	400	16	914	580	525	485	4	40	16-Φ30	650	350

法兰尺寸PN1.0MPa,DN80螺栓孔数量JB78时Z=4，其它标准时Z＝8。

结构图

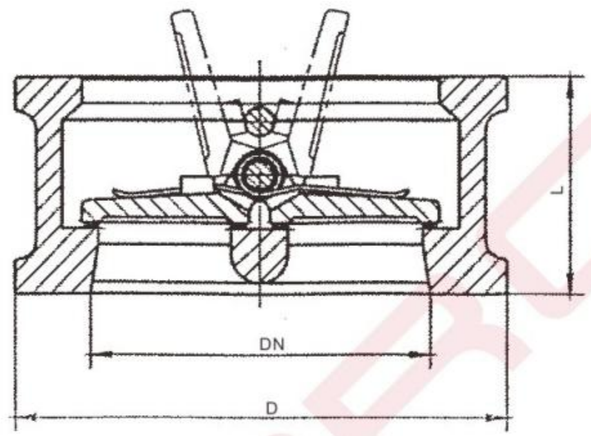

主要外形尺寸及连接尺寸

PN1.0MPa			PN1.6MPa			PN2.5MPa			PN4.0MPa			PN6.4MPa			PN10.0MPa			PN16.0MPa		
DN	L	D	DN	L	D	DN	L	D	DN	L	D	DN	L	D	DN	L	D	DN	L	D
50	60	109	50	60	109	50	60	109	50	60	109	50	60	115	50	60	122	50	70	143
65	67	129	65	67	129	65	67	129	65	67	129	65	67	140	65	67	147	65	83	163
80	73	144	80	73	144	80	73	144	80	73	144	80	73	150	80	73	157	80	83	178
100	73	164	100	73	164	100	73	170	100	73	170	100	79	177	100	79	183	100	102	210
125	83	194	125	83	194	125	83	198	125	83	198	125	105	213	125	105	220	125	110	249
150	98	220	150	98	220	150	98	228	150	98	228	150	136	250	150	136	260	150	159	282
200	127	275	200	127	275	200	127	288	200	127	293	200	165	313	200	165	324	200	206	358
250	146	330	250	146	333	250	146	343	250	146	355	250	213	364	250	213	394			
300	181	380	300	181	388	300	181	403	300	181	420	300	229	424	300	229	458			
350	184	440	350	184	448	350	184	460	350	222	480									
400	198	493	400	198	498	400	198	520	400	232	549									
450	203	543	450	203	558															
500	219	598	500	219	630															
600	222	698	600	222	734															

结构图

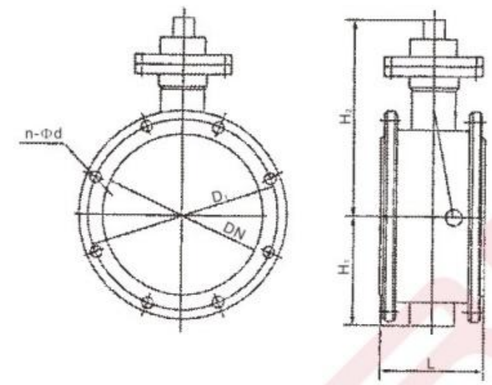

作用与用途

1、由于本止回阀设有微阻缓闭装置，能有效地防止水击现象的发生，保证管道正常运行。
2、本止回阀设计结构独特新颖，体积小、重量轻。
3、密封面为橡胶对金属的软密封，密封性能可靠，耐磨损，使用寿命长。

主要外形尺寸及连接尺寸

型号	公称通径 DN/mm	主要尺寸			法兰尺寸和螺栓规格 1.0MPa	
		L	H_1	H_2	D_1	n-Φd
HH49X-10	100	190	110	210	180	8-18
	125	200	123	220	210	8-18
	150	210	140	250	240	8-23
	200	230	168	280	295	8-23
	250	250	195	310	350	12-23
	300	270	220	350	400	12-23
	350	290	250	410	460	16-23
	400	310	283	490	515	16-25
	450	330	308	520	565	20-25
	500	350	335	585	620	20-25
	600	390	390	640	725	20-30
	700	430	448	700	840	24-30
	800	470	505	750	950	24-34
	900	510	555	810	1050	28-34
	1000	550	610	860	1160	28-34
	1200	630	725	980	1380	32-41

止回阀

蝶型缓闭式止回阀

结构图

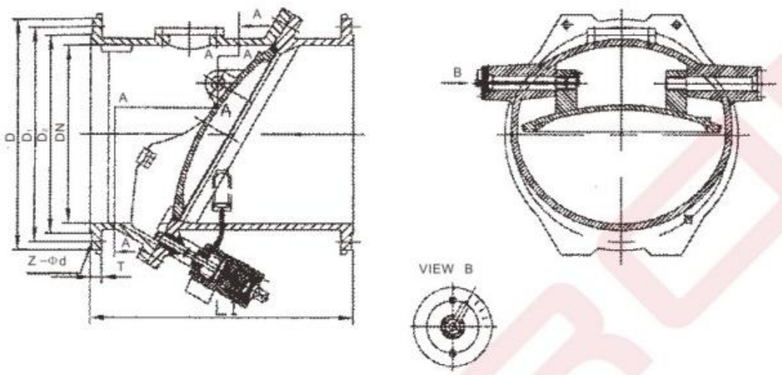

主要零件材料

零件名称	阀体、阀瓣	密封圈	轴
材料	铸铁、铸钢	铜、不锈钢	不锈钢

主要外形尺寸及连接尺寸

公称通径 DN/mm	in	L_1	D	D_1	D_2	Z-Φd	t
150	6 "	483	285	240	212	8-Φ23	26
200	8 "	508	340	295	268	12-Φ23	30
250	10 "	533	405	355	320	12-Φ27	32
300	12 "	559	460	410	378	12-Φ27	32
350	14 "	609	520	470	438	16-Φ27	36
400	16 "	686	580	525	490	16-Φ30	38
450	18 "	762	640	585	548	20-Φ30	40
500	20 "	813	715	650	610	20-Φ33	42
600	24 "	940	840	770	725	20-Φ30	48
700	28 "	1118	910	840	793	24-Φ36	48
750	30 "	1295	984	914.5	870	24-Φ36	58
800	32 "	1295	1025	950	900	24-Φ39	58
900	36 "	1321	1125	1050	1000	28-Φ39	62

止回阀

电站型升降式止回阀

结构图

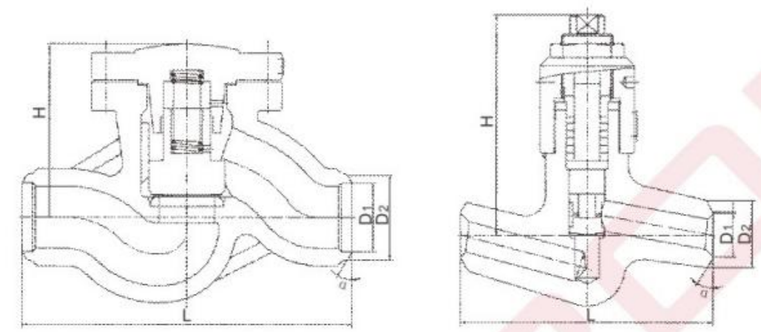

结构优势与特点

1、产品设计制造按E101和JB/T3595标准的规定，结构合理、性能优良、造型美观。
2、阀门中腔采用压力自紧式密封结构，介质压力越高，密封性能越好。
3、支管两端为焊接结构，适应不同的接管要求。
4、阀瓣、阀座密封面采用司太立（stellite）钴基硬质合金堆焊而成，耐磨、耐高温、耐腐蚀、抗擦伤性能好、使用寿命长。
5、高温耐压部件采用优质耐热合金钢制造，安全可靠、性能稳定、使用寿命长。

主要零件材料

零件名称	材料牌号			
阀体	25、WCB	12Cr1MoV	WC6	WC9
阀盖	25	12Cr1MoV		
阀瓣、阀座	25堆STL钴基硬质合金	12Cr1MoV堆STL钴基硬质合金		
密封环	增强柔性石墨			

主要外形尺寸及连接尺寸

型号	公称通径 DN(mm)	尺寸(mm)			
		D_1	D_2	L	H
H61H/Y-200/250/320 H61H/Y-P_{54}100V/140V/170V H61H/Y-P_{57}170V	10	12	23	120	-
	20	27	45	135 170	105
	25	28	46	135 200 170	125
	32	30	50	180 200	124
	40	38	60	230	250
	50	61	80	350 320	300
	65	69	90	260 370	350
	80	84	118	340 400 430	380
	100	113	138	410 455 560	330
	150	150	190	750	390
	175	186	239	900	428
	200	201	260	950	518

结构图

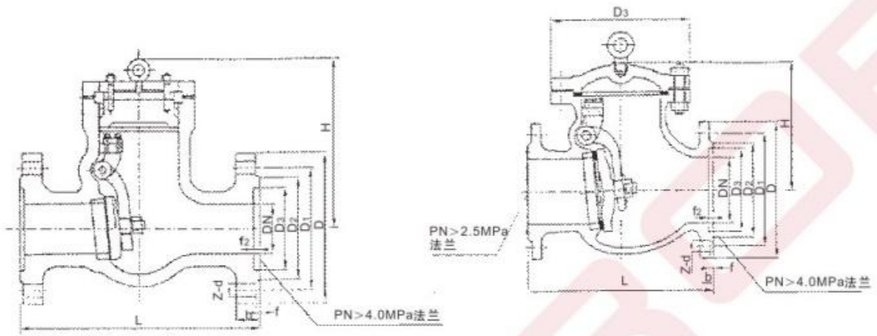

主要外形尺寸及连接尺寸

型号	公称通径 DN(mm)	外形尺寸和连接尺寸(mm)							
		L	D	D_1	D_2	b-f	Z-Φd	D_3	H
W H61H-16 Y	50	230	160	125	100	16-2	4-18	185	160
	65	290	180	146	120	18-3	4-18	215	177
	80	310	195	160	135	20-3	8-18	235	187
	100	350	215	180	155	20-3	8-18	255	202
	125	400	245	210	185	22-3	8-18	285	227
	150	480	280	240	210	24-3	8-23	330	263
	200	550	335	295	265	26-3	12-23	385	293
	250	650	405	355	320	30-3	12-25	455	330
	300	750	460	410	375	30-4	12-25	515	382
	350	850	520	470	435	34-4	16-25	545	430
	400	950	580	525	485	36-4	16-30	600	480
	500	1150	705	650	608	44-4	20-34	730	560
W H61H-25 Y	50	230	160	125	100	20-3	4-18	185	177
	65	290	180	145	120	22-3	8-18	215	192
	80	310	195	160	135	22-3	8-18	235	192
	100	350	230	190	160	24-3	8-23	260	217
	125	400	245	220	188	28-3	8-25	296	250
	150	480	300	300	218	30-3	8-25	330	270
	200	550	360	350	276	34-3	12-25	380	350
	250	650	425	370	332	36-3	12-30	430	410
	300	750	485	430	390	40-4	16-30	490	430
	350	850	550	490	448	44-4	16-34	545	450
	400	950	610	550	505	48-4	16-34	600	560
	500	1150	730	660	610	52-4	20-41	730	618

止回阀
电站旋启式止回阀

主要外形尺寸及连接尺寸

公称压力 PN(MPa)	公称通径 DN(mm)	外形尺寸和连接尺寸/mm									
		L	D	D_1	D_2	D_6	b-f	f_2	Z-d	D_3	H
W H61 H -4.0 Y	50	230	160	125	100	88	20-3	4	4-18	185	177
	65	290	180	145	120	110	22-3	4	8-18	210	192
	80	310	195	160	135	121	22-3	4	8-18	235	192
	100	350	230	190	160	150	24-3	4.5	8-23	260	217
	125	400	270	220	188	176	28-3	4.5	8-25	295	259
	150	480	300	250	218	204	30-3	4.5	8-25	330	270
	200	550	375	320	282	260	38-3	4.5	12-30	450	340
	250	650	445	385	345	313	42-3	4.5	12-34	500	401
	300	750	510	450	408	364	46-4	4.5	16-34	545	423
	350	850	570	510	465	422	52-4	5	16-34	570	460
	400	950	655	585	535	474	58-4	5	16-41	625	490
	500	1150	755	670	612	576	62-4	5	20-48	730	618
W H61 H -6.4 Y	50	300	175	125	105	88	26-3	4	4-23	210	192
	65	340	200	160	130	110	28-3	4	8-23	235	207
	80	380	210	170	140	121	30-3	4	8-23	235	207
	100	430	250	200	168	150	32-3	4.5	8-25	270	235
	125	500	295	240	202	170	36-3	4.5	8-30	315	265
	150	550	340	280	240	204	38-3	4.5	8-34	360	297
	200	650	405	345	300	260	44-3	4.5	12-34	420	357
	250	775	470	400	352	313	48-3	4.5	12-41	480	405
	300	900	530	460	412	364	54-4	4.5	16-41	560	465
	350	1025	595	525	475	422	60-4	5	16-41	615	514
	400	1150	670	585	525	474	65-4	5	16-48	675	568
	500	1400	800	705	640	576	70-4	5	20-54	735	620
W H61 H -10.0 Y	50	300	195	145	112	88	28-3	4	4-25	210	192
	65	340	220	170	138	110	32-3	4	8-25	235	207
	80	380	230	180	148	121	34-3	4	8-25	260	235
	100	430	265	210	172	150	38-3	4.5	8-30	295	265
	125	500	310	250	210	175	42-3	4.5	8-34	335	313
	150	550	350	290	250	204	46-3	4.5	12-34	425	360
	200	650	430	312	312	260	54-3	4.5	12-41	450	420
	250	775	500	382	382	313	60-3	4.5	12-41	535	480

公称压力 PN(MPa)	公称通径 DN(mm)	外形尺寸和连接尺寸/mm								
		L	D	D_1	D_2	D_6	b-f	f_2	Z-d	H
W H61 H -16.0 Y	50	300	215	165	132	88	36-3	4	8-25	251
	65	340	245	190	152	110	44-3	4	8-30	282
	80	380	260	205	168	121	46-3	4	8-30	320
	100	430	300	240	200	150	48-3	4.5	8-34	356
	125	500	355	285	238	176	60-3	4.5	8-41	393
	150	550	390	318	270	204	66-3	4.5	12-41	430
	200	650	480	400	345	260	78-3	4.5	12-48	470
	250	750	580	485	425	313	88-3	4.5	12-54	514
W H61 H -25.0 Y	50	368	210	160	128	70	40-3	5	8-25	310
	65	419	260	203	165	97	48-3	5	8-30	346
	80	470	290	230	190	116	54-3	5	8-34	385
	100	546	360	292	245	138	66-3	6	8-41	406
	125	673	385	318	270	170	76-3	6	12-41	534
	150	705	440	360	305	190	82-3	6	12-45	560
	200	832	535	440	380	245	92-3	6	12-51	318
	250	991	670	572	508	319	110-3	6	16-55	673

主要性能规范

型号	公称压力 PN (MPa)	试验压力 (Mpa)		工作温度 (℃)	工作压力 (MPa)	适用介质
		壳体	密封			
PH44H-10C	1.0	1.5	1.1	≤200	1.0	灰渣混合物
PH44H-16C	1.6	2.4	1.76		1.6	
PH44H-25	2.5	3.8	2.8		2.5	

结构图

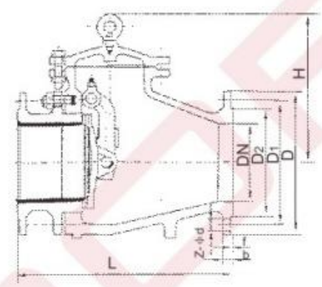

主要外形尺寸及连接尺寸

型号	公称通径 DN(mm)	主要尺寸(mm)							
		L	D	D_1	D_2	Z-Φd	b	f	H
PH44H-10C	80	241	200	160	132	8-Φ18	20	3	260
	100	292	220	180	156	8-Φ18	20	3	270
	150	356	285	240	212	8-Φ22	22		290
	200	495	340	295	268	8-Φ22	22		345
	250	622	395	350	320	12-Φ22	24		412
	300	698	445	400	370	12-Φ22	26		468
	350	787	505	460	430	16-Φ22	28	4	524
	400	900	565	515	482	16-Φ26	30		600
	450	918	615	565	532	20-Φ26	32		670
	500	978	670	620	585	20-Φ26	34		750
PH44H-16C	80	241	200	160	132	8-Φ18	20	3	260
	100	292	220	180	156	8-Φ18	20		270
	150	356	285	240	212	8-Φ22	24		290
	200	495	340	295	268	12-Φ22	24		345
	250	622	405	355	320	12-Φ26	26		412
	300	698	460	410	370	12-Φ26	28	4	468
	350	787	520	470	429	16-Φ26	30		524
	400	900	580	525	480	16-Φ30	32		600
	450	918	640	585	548	20-Φ30	34		670
	500	978	715	650	609	20-Φ30	36		750
PH44H-25	80	318	200	160	132	8-Φ18	24	3	260
	100	356	235	190	156	8-Φ22	24		270
	150	444	300	250	212	8-Φ26	28		290
	200	535	360	310	278	12-Φ26	30	4	345
	250	622	425	370	335	12-Φ30	32		412
	300	711	485	430	390	16-Φ30	34		648
	350	838	555	490	450	16-Φ33	38		524
	400	864	620	550	505	16-Φ36	40		600
	450	978	670	600	555	20-Φ36	42		670
	500	1016	730	660	615	20-Φ36	44		750

结构特点

1、流体阻力小，球阀是所有阀类中流体阻力小最小的一种，即使是缩径球阀，其流体阻力也相当小。
2、开关迅速、方便，只有阀杆转动90°，球阀就完成了全开或全关动作，很容易实现快速启闭。
3、密封性能好，球阀阀座密封圈一般采用聚四氟乙烯等弹性材料制造，易于保证密封，而且球阀的密封力随着介质压力的增加而增大。
4、阀杆密封可靠，球阀启闭时阀杆只作旋转运动。因此阀杆的填料密封不易被破坏，而且阀杆倒密封的密封力随着介质压力的增加而增大。
5、球阀的启动只做90°转动。故容易实现自动化控制和远距离控制，球阀可配置气动装置、电动装置、液动装置、气液联动装置或电液联动装置。
6、球阀通道平整光滑、不易沉积介质。可以进行管线通球。
7、具有双向密封功能。

主要零件材料

材质 型号 零件名称	材料牌号		
阀体	35，WCB	0Cr18Ni9 CF8(304) ZG1Cr18Ni9Ti	0Cr18Ni12Mo2Ti CF8M(316) ZG1Cr18Ni12Mo2Ti
球体	2Cr13 0Cr18Ni9 1Cr18Ni9Ti	0Cr18Ni9 CF8(304) ZG1Cr18Ni9Ti	0Cr18Ni12Mo2Ti CF8M(316) ZG1Cr18Ni12Mo2Ti
阀杆	2Cr13 0Cr18Ni9 1Cr18Ni9Ti	0Cr18Ni9 F304(304)	0Cr18Ni12Mo2Ti F316(316)
密封座	F:增强聚四氟乙烯或聚四氟乙烯； N:尼龙；M:高强度石墨；Y:硬质合金； PPL:对位聚苯		
填料	增强聚四氟乙烯或聚四氟乙烯，氟橡胶，柔性石墨		

结构图

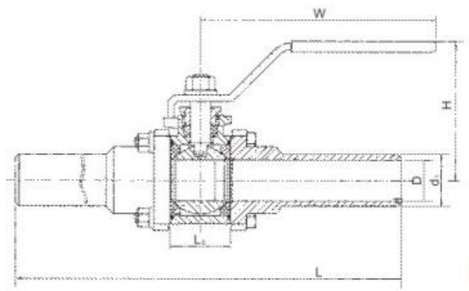

主要外形尺寸及连接尺寸（加长对焊）

DN in	DN mm	d	d_1	D	L_0	L	H	W
1/4 "	8	12.5	12.7	17.2	20.5	215	57	96
3/8 "	10	12.5	12.7	17.2	20.5	215	57	96
1/2 "	15	15	15	21.3	24.8	220	68	124
3/4 "	20	20	20	26.9	31	235	70	124
1 "	25	25	25	33.7	36.4	242	80	142
1 1/4 "	32	30	30	42.4	44.4	260	84	142
1 1/2 "	40	38	38	48.3	54	272	93	202
2 "	50	50	50	60.3	69.4	290	100	202

结构图

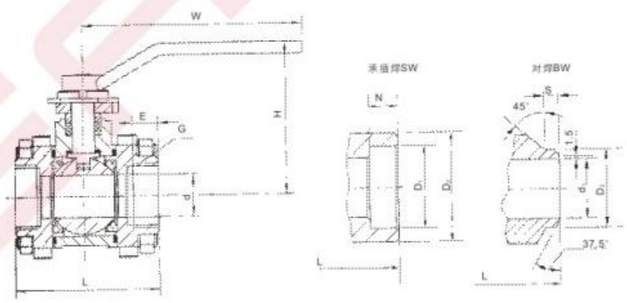

主要外形尺寸及连接尺寸

DN in	DN mm	d	L	H	W	Q11F内螺纹 G	Q11F内螺纹 E	Q61F承插焊 D_1	Q61F承插焊 D_2	Q61F承插焊 N	Q61F对接焊 d_1	Q61F对接焊 D_3	Q61F对接焊 S
1/2 "	15	15	75	77	130	1/2 "	15	22.5	34	10	15	21.5	6
3/4 "	20	20	80	77	130	3/4 "	15	28.5	40	11	20	26.9	6
1 "	25	25	90	88	130	1 "	15	34.5	48	13	25	33.7	6
1 1/4 "	32	32	110	113	180	1 1/4 "	19	43	56	14	32	42.4	6
1 1/2 "	40	38	120	132	230	1 1/2 "	20	49	64	16	38	48.3	7
2 "	50	50	140	142	230	2 "	20	61	78	17	50	60.3	8

结构图

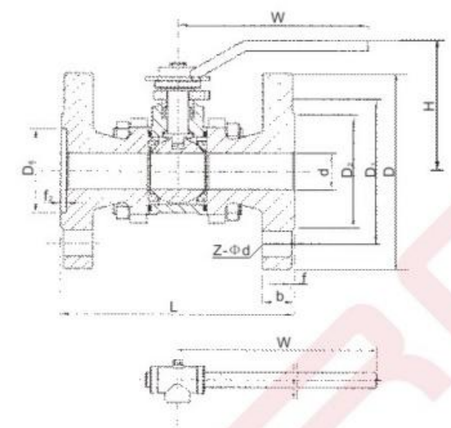

主要外形尺寸及连接尺寸

PN	DN	d	L	D	D_1	D_2	b	f	Z-Φd	H	W
2.5	15	15	135	95	65	45	16	2	4-Φ14	77	130
	20	19	150	105	75	55	16	2	4-Φ14	77	130
	25	25	160	115	85	65	16	2	4-Φ14	88	130
	32	32	180	135	100	78	18	2	4-Φ18	113	180
	40	38	200	145	110	85	18	3	4-Φ18	132	230
	50	50	230	160	125	100	20	3	4-Φ18	142	230
	65	64	290	180	145	120	22	3	8-Φ18	173	400
	80	76	310	195	160	135	22	3	8-Φ18	182	400
	100	100	350	230	190	160	24	3	8-Φ23	250	640
	125	125	400	270	220	188	28	3	8-Φ25	305	640
	150	150	480	300	250	218	30	3	8-Φ25	325	1100
	200	200	600	360	310	278	34	3	12-Φ25	395	1125

PN	DN	d	L	D	D_1	D_2	D_6	f_2	b	f	Z-Φd	H	W
4.0	15	15	130	95	65	45	40	4	16	2	4-Φ14	77	130
	20	19	150	105	75	55	51	4	16	2	4-Φ14	77	130
	25	25	160	115	85	65	58	4	16	2	4-Φ14	88	130
	32	32	180	135	100	78	66	4	18	2	4-Φ18	113	180
	40	38	200	145	110	85	76	4	18	3	4-Φ18	132	230
	50	50	230	160	125	100	88	4	20	3	4-Φ18	142	230
	65	64	290	180	145	120	110	4	22	3	8-Φ18	173	400
	80	76	310	195	160	135	121	4	22	3	8-Φ18	182	400
	100	100	350	230	190	160	150	4.5	24	3	8-Φ23	250	640
	125	125	400	270	220	188	176	4.5	28	3	8-Φ25	305	640
	150	150	480	300	250	218	204	4.5	30	3	8-Φ25	325	1100
	200	200	600	375	320	282	260	4.5	38	3	12-Φ30	395	1125

结构图

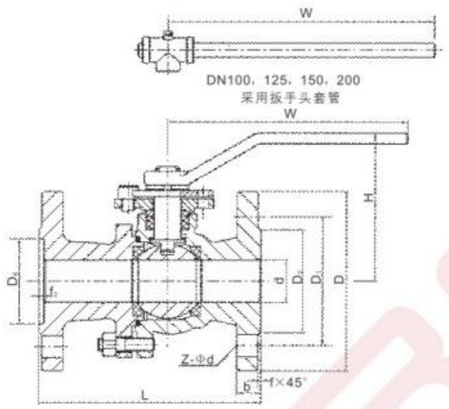

主要外形尺寸及连接尺寸

PN	DN	d	L	D	D_1	D_2	b	f	Z-Φd	H	W
1.6	15	15	108	95	65	45	14	2	4-Φ14	75	130
	20	20	117	105	75	55	16	2	4-Φ14	75	130
	25	25	140	115	85	65	16	2	4-Φ14	85	130
	32	32	165	135	100	78	18	2	4-Φ18	110	180
	40	40	165	145	110	85	18	3	4-Φ18	135	230
	50	50	203	160	125	100	20	3	4-Φ18	142	230
	65	65	222	180	145	120	20	3	4-Φ18	173	400
	80	76	241	195	160	135	22	3	8-Φ18	183	400
	100	100	305	215	180	155	24	3	8-Φ18	255	650
	125	125	356	245	210	185	26	3	8-Φ18	264	650
	150	150	394	280	240	210	28	3	8-Φ23	290	1000
	200	200	457	335	295	265	30	3	12-Φ23	395	1125

PN	DN	d	L	D	D_1	D_2	b	f	Z-Φd	H	W
2.5	15	15	108	95	65	45	16	2	4-Φ14	75	130
	20	20	117	105	75	55	16	2	4-Φ14	75	130
	25	25	140	115	85	65	16	2	4-Φ14	85	130
	32	32	165	135	100	78	18	2	4-Φ18	110	180
	40	40	160	145	110	85	18	3	4-Φ18	135	230
	50	50	203	160	125	100	20	3	4-Φ18	142	230
	65	65	222	180	145	120	22	3	8-Φ18	173	400
	80	76	241	195	160	135	22	3	8-Φ18	183	400
	100	100	305	230	190	160	24	3	8-Φ23	250	650
	125	125	356	270	220	188	28	3	8-Φ25	315	650
	150	150	394	300	250	218	30	3	8-Φ25	340	1100
	200	200	502	360	310	278	34	3	12-Φ25	395	1125

球 阀
Q41F-$^{16}_{25}$C、P、R 两片式球阀

主要外形尺寸及连接尺寸

PN	DN	d	L	D	D_1	D_2	D_6	f	b	f_2	Z-Φd	H	W
4.0	15	15	130	95	65	45	40	2	16	4	4-Φ14	75	130
	20	20	150	105	75	55	51	2	16	4	4-Φ14	75	130
	25	25	160	115	85	65	58	2	16	4	4-Φ14	85	130
	32	32	180	135	100	78	66	2	18	4	4-Φ18	110	180
	40	40	200	145	110	85	76	3	18	4	4-Φ18	135	230
	50	50	230	160	125	100	88	3	20	4	4-Φ18	142	230
	65	65	290	180	145	120	110	3	22	4	8-Φ18	173	400
	80	76	310	195	160	135	121	3	22	4	8-Φ23	183	400
	100	100	350	230	190	160	150	3	24	4.5	8-Φ25	250	650
	125	125	400	270	220	188	176	3	28	4.5	8-Φ25	315	1000
	150	150	403	300	250	218	204	3	30	4.5	8-Φ25	340	1000
	200	200	502	375	320	282	260	3	38	4.5	12-Φ30	395	1500

PN	DN	d	L	D	D_1	D_2	D_6	b	f	f_2	Z-Φd	H	W
6.4	15	15	165	105	75	55	41	18	2	4	4-Φ14	59	130
	20	20	190	125	90	68	51	20	2	4	4-Φ18	63	130
	25	25	216	135	100	78	58	22	2	4	4-Φ18	75	160
	32	32	229	150	110	82	66	24	2	4	4-Φ23	85	160
	40	40	241	165	125	95	76	24	3	4	4-Φ23	95	230
	50	50	292	175	135	105	88	26	3	4	4-Φ23	107	230
	65	65	330	200	160	130	110	28	3	4	8-Φ23	142	400
	80	76	356	210	170	140	121	30	3	4	8-Φ23	152	400
	100	100	432	250	200	168	150	32	3	4.5	8-Φ25	178	700
	125	125	508	295	240	202	176	36	3	4.5	8-Φ30	252	1100
	150	150	559	340	280	240	204	38	3	4.5	8-Φ34	272	1500
	200	200	660	405	345	300	260	44	3	4.5	12-Φ34	398	1600

结构图

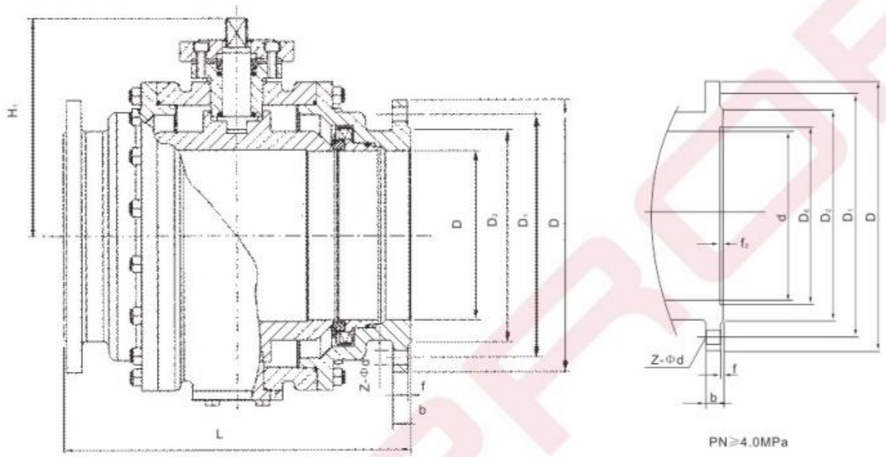

主要外形尺寸及连接尺寸

PN	DN	d	L	D	D_1	D_2	b	f	Z-Φd	H_1
1.6	100	100	305	215	180	155	20	3	178	8-Φ18
	125	125	356	245	210	185	22	3	250	8-Φ18
	150	150	394	280	240	210	24	3	280	8-Φ23
	200	200	457	355	295	265	26	3	311	12-Φ23
	250	250	533	405	355	320	30	3	350	12-Φ25
	300	300	610	460	410	375	30	4	387	12-Φ25
	350	335	686	520	470	435	34	4	456	16-Φ25
	400	380	762	580	525	485	36	4	510	16-Φ30
	450	432	864	640	585	545	40	4	550	20-Φ30
	500	475	914	705	650	608	44	4	620	20-Φ34
	600	580	1067	840	770	718	48	5	660	20-Φ41
	700	680	1245	910	840	788	50	5	760	24-Φ41
	800	780	1372	1020	950	898	52	5	860	24-Φ41
	900	880	1524	1120	1050	998	54	5	960	28-Φ41
	1000	980	1727	1255	1170	1110	56	5	1080	28-Φ48

球 阀
Q47F-16C、P、R 固定球球阀

主要外形尺寸及连接尺寸

PN	DN	d	L	D	D_1	D_2	b	f	Z-Φd	H_1
2.5	100	100	305	230	190	160	24	3	8-Φ23	178
	125	125	381	270	220	188	28	3	8-Φ25	252
	150	150	403	300	250	218	30	3	8-Φ25	272
	200	200	502	360	310	278	34	3	12-Φ25	342
	250	250	568	425	370	332	36	3	12-Φ30	495
	300	300	648	485	430	390	40	4	16-Φ30	580
	350	350	762	550	490	488	44	4	16-Φ34	625
	400	400	838	610	550	505	48	4	16-Φ34	720
	500	500	991	730	660	610	52	4	20-Φ41	840
	600	600	1143	840	770	718	56	5	20-Φ41	1050
	700	700	1346	955	875	815	60	5	24-Φ48	1150

PN	DN	d	L	D	D_1	D_2	D_6	b	f	f_2	Z-Φd	H_1
4.0	100	100	305	190	160	150	150	24	3	4.5	8-Φ23	178
	125	125	381	220	188	176	176	28	3	4.5	8-Φ25	252
	150	150	403	250	218	204	204	30	3	4.5	8-Φ25	272
	200	200	502	320	282	260	260	38	3	4.5	12-Φ30	398
	250	250	568	385	345	313	313	42	3	4.5	12-Φ34	495
	300	300	648	450	408	364	364	46	4	4.5	16-Φ34	580
	350	350	762	510	465	422	422	52	4	5	16-Φ34	625
	400	400	838	585	535	474	474	58	4	5	16-Φ41	720
	500	500	991	670	612	476	576	62	4	5	20-Φ48	840
	600	600	1143	795	730	678	678	62	5	6	20-Φ54	1050
	700	700	1346	900	835	768	768	68	5	6	24-Φ54	1150

PN	DN	d	L	D	D_1	D_2	D_6	b	f	f_2	Z-Φd	H_1
6.4	100	100	432	250	200	168	150	32	3	4.5	8-Φ23	178
	125	125	508	295	240	202	176	36	3	4.5	8-Φ30	252
	150	150	559	340	280	240	204	38	3	4.5	8-Φ34	272
	200	200	660	405	345	300	260	44	3	4.5	12-Φ34	398
	250	250	787	470	400	352	313	48	3	4.5	12-Φ41	445
	300	300	838	530	460	412	364	54	4	4.5	16-Φ41	515
	350	350	889	595	525	475	422	60	4	5	16-Φ41	550
	400	400	991	670	585	525	474	66	4	5	16-Φ48	615
	500	500	1194	800	705	640	576	70	4	5	20-Φ45	810
	600	600	1397	930	820	750	678	76	5	6	20-Φ58	845
	700	700	1700	焊接式								1039

球 阀

GQ47$^{H}_{Y}$-$^{16}_{25}_{40}$C、P、R 金属密封轨道球阀

结构图

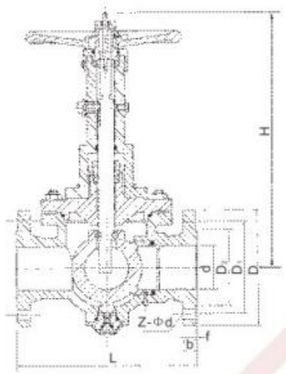

主要外形尺寸及连接尺寸

PN	DN	d	L	H	H_1	D	D_1	D_2	b	f	Z-Φd
1.6	65	64	290	420	510	185	145	118	18	3	4-Φ18
	80	75	310	495	585	200	160	132	20	3	8-Φ18
	100	98	350	520	610	220	180	156	20	3	8-Φ18
	125	123	400	540	650	250	210	184	22	3	8-Φ18
	150	148	480	590	700	285	240	211	24	3	8-Φ23
	200	198	600	625	740	340	295	266	26	3	12-Φ23
	250	248	730	685	800	405	355	319	30	3	12-Φ26
	300	298	850	735	860	460	410	370	30	4	12-Φ26

PN	DN	d	L	H	H_1	D	D_1	D_2	b	f	Z-Φd
2.5	65	64	290	420	510	185	145	118	22	3	8-Φ18
	80	75	310	495	585	200	160	132	22	3	8-Φ18
	100	98	350	520	610	235	190	156	24	3	8-Φ23
	125	123	400	540	650	270	220	184	28	3	8-Φ26
	150	148	480	590	700	300	250	211	30	3	8-Φ26
	200	198	600	625	740	360	310	274	34	3	12-Φ26
	250	248	730	685	800	425	370	330	36	3	12-Φ30
	300	298	850	735	860	485	430	389	40	4	16-Φ30

PN	DN	d	L	H	H_1	D	D_1	D_2	D_6	f_2	b	f	Z-Φd
4.0	65	64	290	420	510	185	145	118	110	4	22	3	8-Φ18
	80	75	310	495	585	200	160	132	121	4	22	3	8-Φ18
	100	98	350	520	610	235	190	156	150	4.5	24	3	8-Φ23
	125	123	400	540	650	270	220	184	176	4.5	28	3	8-Φ26
	150	148	480	590	700	300	250	211	204	4.5	30	3	8-Φ26
	200	198	600	625	740	375	320	284	260	4.5	38	3	12-Φ30
	250	248	730	685	800	450	385	345	313	4.5	42	3	12-Φ34
	300	298	850	735	860	515	450	409	364	4.5	46	4	16-Φ34

球 阀

Q44F-16c、P、R L型三通法兰球阀

结构图

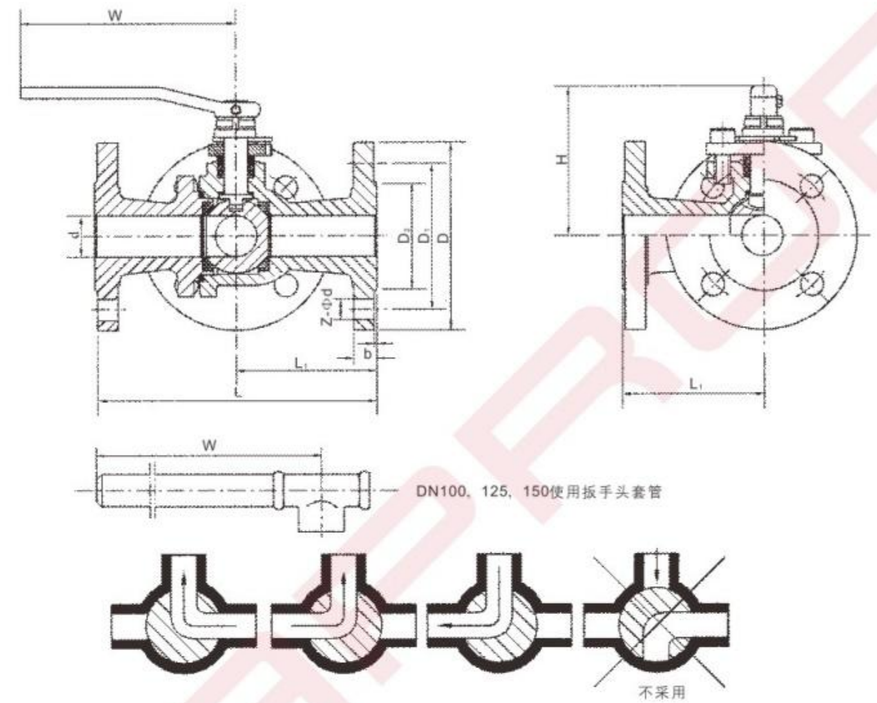

主要外形尺寸及连接尺寸

PN	DN	d	L	L_1	D	D_1	D_2	b	f	Z-Φd	H	W
1.6	15	15	150	75	95	65	45	14	2	4-Φ14	85	130
	20	19	150	75	105	75	55	14	2	4-Φ14	85	130
	25	25	170	85	115	85	65	14	2	4-Φ14	90	160
	32	32	190	95	135	100	78	16	2	4-Φ18	110	180
	40	38	200	100	145	110	85	16	3	4-Φ18	135	230
	50	50	230	115	160	125	100	16	3	4-Φ18	142	230
	65	64	250	125	180	145	120	18	3	4-Φ18	173	400
	80	76	260	130	195	160	135	20	3	8-Φ18	183	400
	100	100	330	165	215	180	155	20	3	8-Φ18	250	650
	125	125	370	185	245	210	185	22	3	8-Φ18	290	700
	150	150	430	215	280	240	210	24	3	8-Φ23	340	1100
	200	200	550	275	335	295	265	26	3	12-Φ23	340	1100

结构图

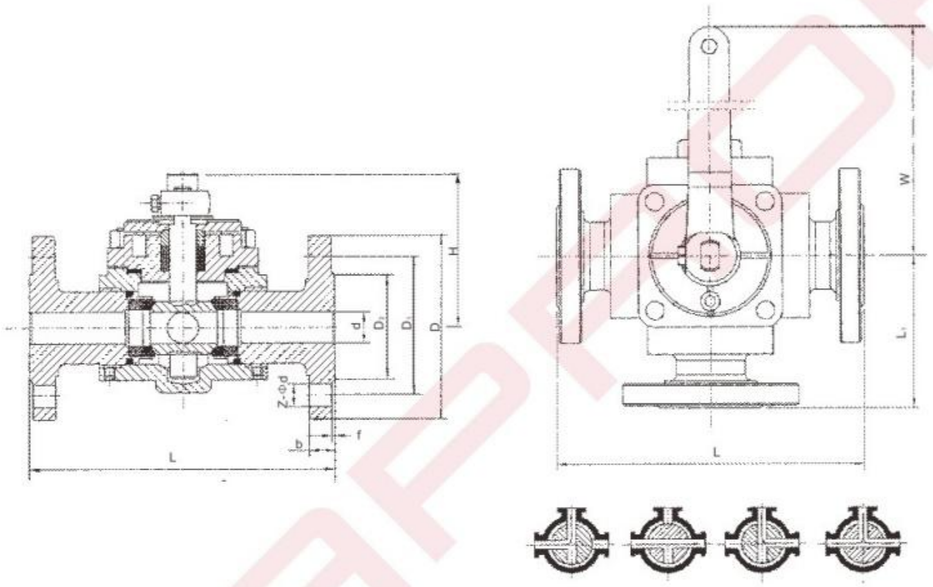

主要外形尺寸及连接尺寸

PN	DN	d	L	L_1	D	D_1	D_2	b	f	Z-Φd	H	W
1.6	25	25	200	100	115	85	65	14	2	4-Φ14	125	230
	32	30	250	115	135	100	78	16	2	4-Φ18	125	230
	40	38	250	125	145	110	85	16	3	4-Φ18	135	280
	50	49	260	130	160	125	100	16	3	4-Φ18	145	280
	65	64	320	160	180	145	120	18	3	4-Φ18	160	400
	80	76	320	160	195	160	135	20	3	8-Φ18	176	400
	100	98	370	185	215	180	155	20	3	8-Φ18	180	500

结构图

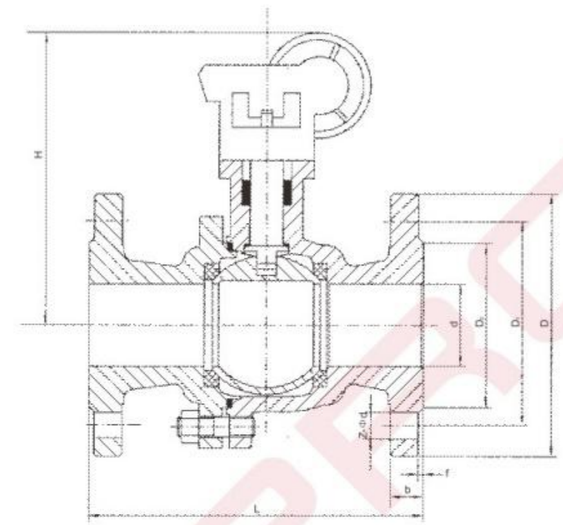

主要外形尺寸及连接尺寸

PN	DN	d	L	H	D	D_1	D_2	b	f	Z-Φd
1.6	125	125	320	483	245	210	185	26	3	8-Φ18
	150	150	360	613	360	240	210	28	3	8-Φ23
	200	200	400	655	400	295	265	30	3	8-Φ23

PN	DN	d	L	H	D	D_1	D_2	b	f	Z-Φd
2.5	125	125	320	483	270	220	188	28	3	8-Φ25
	150	150	360	613	300	250	218	30	3	8-Φ25
	200	200	500	655	360	310	278	34	3	8-Φ25

PN	DN	d	L	H	D	D_1	D_2	b	f	Z-Φd
4.0	125	125	400	483	270	220	188	28	3	8-Φ25
	150	150	400	613	300	250	218	30	3	8-Φ25
	200	200	550	655	375	320	282	38	3	8-Φ30

结构图

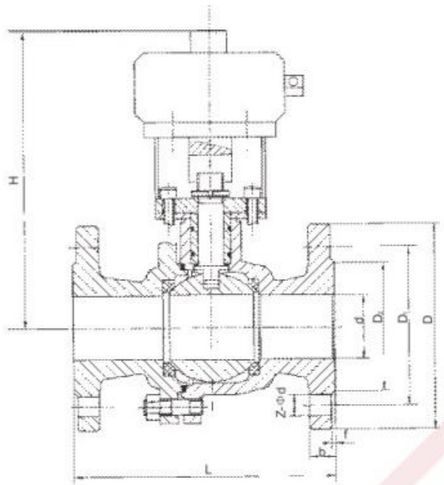

二片式

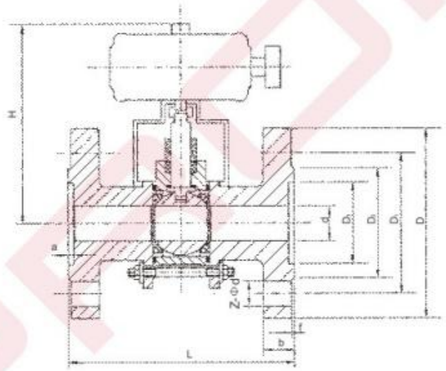

三片式

主要外形尺寸及连接尺寸

PN	DN	d	L		D	D_1	D_2	b	f	Z-Φd	H
			二片式	三片式							
1.6	15	15	108	130	95	65	45	14	2	4-Φ14	249
	20	19	117	150	105	75	55	14	2	4-Φ14	252
	25	25	140	160	115	85	65	14	2	4-Φ14	265
	32	32	165	180	135	100	78	16	2	4-Φ18	268
	40	38	165	200	145	110	85	16	3	4-Φ18	282
	50	50	203	230	160	125	100	16	3	4-Φ18	289
	65	64	222	290	180	145	120	18	3	8-Φ18	364
	80	76	241	310	195	160	135	20	3	8-Φ18	462
	100	100	305	350	215	180	155	20	3	8-Φ18	477
	125	125	356	400	245	210	185	22	3	8-Φ18	575
	150	150	394	480	280	240	210	24	3	8-Φ23	614
	200	200	457	600	335	295	265	26	3	12-Φ23	708

注：三片结构长度采用GB12221的短系列。

球 阀
Q641F-16C、P、R 气动球阀

主要外形尺寸及连接尺寸

PN	DN	d	L		D	D_1	D_2	b	f	Z-Φd	H
			二片式	三片式							
2.5	15	15	108	140	95	65	45	16	2	4-Φ14	249
	20	20	117	152	105	75	55	16	2	4-Φ14	252
	25	25	140	165	115	85	65	16	2	4-Φ14	265
	32	32	165	178	135	100	78	18	2	4-Φ18	268
	40	40	180	190	145	110	85	18	3	4-Φ18	282
	50	50	203	216	160	125	100	20	3	4-Φ18	289
	65	65	222	241	180	145	120	22	3	8-Φ18	364
	80	76	241	283	195	160	135	22	3	8-Φ18	462
	100	100	305	305	230	190	160	24	3	8-Φ23	477
	125	125	356	381	270	220	188	28	3	8-Φ25	575
	150	150	394	403	300	250	218	30	3	8-Φ25	614
	200	200	502	502	360	310	278	34	3	12-Φ25	708

PN	DN	d	L		D	D_1	D_2	b	f	Z-Φd	H
			二片式	三片式							
4.0	15	15	130	140	95	65	45	16	2	4-Φ14	249
	20	20	150	152	105	75	55	16	2	4-Φ14	252
	25	25	160	165	115	85	65	16	2	4-Φ14	265
	32	32	180	178	135	100	78	18	2	4-Φ18	268
	40	40	200	190	145	110	85	18	3	4-Φ18	282
	50	50	230	216	160	125	100	20	3	4-Φ18	289
	65	65	290	241	180	145	120	22	3	8-Φ18	364
	80	76	310	283	195	160	135	22	3	8-Φ18	462
	100	100	350	305	230	190	160	24	3	8-Φ23	477
	125	125	400	381	270	220	188	28	3	8-Φ25	575
	150	150	480	403	300	250	218	30	3	8-Φ25	614
	200	200	600	502	375	320	282	38	3	12-Φ25	708

注：三片球阀结构长度PN16采用GB12221的长系列，PN25,PN40采用GB12221的短系列。

结构图

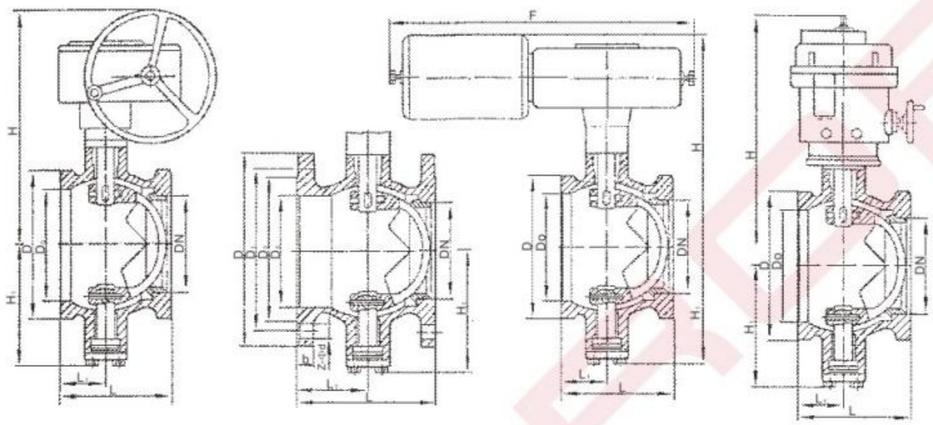

主要外形尺寸及连接尺寸

公称压力 PN (MPa)	公称通径 DN		尺寸															
			对夹连接			法兰连接							Do	H_1	F (气动)	H		
	mm	in	L	L_1	D	L	L_1	D	D_1	D_2	b	Z-Φd				蜗轮	气动	电动
1.6	25	1	50	25	64	102	51	115	85	65	14/16	4-Φ14	38	57	400	200	222	340
	40	1 1/2	60	25	82	114	57	145/150	110	85/84	16/18	4-Φ18	49	63	400	205	228	350
	50	2	75	32	100	124	62	160/165	125	100/99	16/20	4-Φ18	60	92	400	225	248	365
	65	2 1/2	85	38	120	145	72.5	180/185	145	120/118	18/20	4-Φ18	75	100	400	235	255	375
	80	3	100	45	131	165	82.5	195/200	160	135/132	20	8-Φ18	89	108	400	260	270	380
	100	4	115	50	158	194	97	215/220	180	155/156	20/22	8-Φ18	113	117	400	270	278	390
	125	5	135	55	180	210	105	245/250	210	185/184	22	8-Φ18	140	140	455	320	335	405
	150	6	160	65	216	229	114.5	280/285	240	210/211	24	8-Φ23/8-Φ22	164	177	455	340	358	420
	200	8	200	80	268	243	121.5	335/340	295	265/266	26/24	12-Φ23/12-Φ22	205	200	700	390	405	510
	250	10	240	92	326	297	148.5	405	355	320/319	30/26	12-Φ25/12-Φ26	259	252	700	430	449	540
	300	12	-	-	-	338	169	460	410	375/370	30/28	12-Φ25/12-Φ26	300	270	700	510	550	605
2.5	25	1	50	25	64	102	51	115	85	65	16	4-Φ14	38	57	400	200	222	340
	40	1 1/2	60	25	82	114	57	145/150	110	85/84	18	4-Φ18	49	63	400	205	228	350
	50	2	75	32	100	124	62	160/165	125	100/99	20	4-Φ18	60	92	400	225	248	365
	65	2 1/2	85	38	120	145	72.5	180/185	145	120/118	22	8-Φ18	75	100	400	235	255	375
	80	3	100	45	131	165	82.5	195/200	160	135/132	22/24	8-Φ18	89	108	400	260	270	380
	100	4	115	50	158	194	97	230/235	190	160/156	24	8-Φ23/8-Φ22	113	117	400	270	278	390
	125	5	135	55	180	210	105	270	220	188/184	28/26	8-Φ25/8-Φ26	140	140	455	320	335	405
	150	6	160	65	218	229	114.5	300	250	218/211	30/28	8-Φ25/8-Φ26	164	177	455	340	358	420
	200	8	200	80	268	243	121.5	360	310	278/274	34/30	12-Φ25/12-Φ26	205	200	700	390	405	510
	250	10	240	92	326	297	148.5	425	370	332/330	36/32	12-Φ30	259	252	700	420	449	540
	300	12	-	-	-	338	169	485	430	390/389	40/34	16-Φ30	300	270	700	510	550	605

球 阀
QV47 F/H/Y-16/25C、P、R　VQ 3/6/9 47 F/H/Y-16/25C、P、R V形球阀

主要外形尺寸及连接尺寸

公称压力 PN (MPa)	公称通径 DN		尺寸															
			对夹连接			法兰连接							Do	H_1	F (气动)	H		
	mm	in	L	L_1	D	L	L_1	D	D_1	D_2	b	Z-Φd				蜗轮	气动	电动
4.0	25	1	50	25	64	102	51	115	85	65	16	4-Φ14	38	57	400	200	222	340
	40	1 1/2	60	25	82	114	57	145-/150	110	85/84	18	4-Φ18	49	63	400	205	228	350
	50	2	75	32	100	124	62	160/165	125	100/99	20	4-Φ18	60	92	400	225	248	365
	65	2 1/2	85	38	120	145	72.5	180/185	145	120/118	22	8-Φ18	75	100	400	235	255	375
	80	3	100	45	131	165	82.5	195/200	160	135/132	22/24	8-Φ18	89	108	400	260	270	380
	100	4	115	50	158	194	97	230/235	190	160/156	24	8-Φ23/8-Φ22	113	117	400	270	278	390
	125	5	135	55	180	210	105	270	220	188/184	28/26	8-Φ25/8-Φ26	140	140	455	320	335	405
	150	6	160	65	216	229	114.5	280/285	240	210/211	24	8-Φ23/8-Φ22	164	177	455	340	358	420
	200	8	200	80	268	243	121.5	335/340	295	265/266	26/24	12-Φ23/12-Φ22	205	200	700	390	405	510
	250	10	240	92	326	297	148.5	405	355	320/319	30/26	12-Φ25/12-Φ26	259	252	700	430	449	540
	300	12	-	-		338	169	510/515	450	408/409	46/42	16-Φ34/16-Φ33	300	270	700	510	550	605
6.4	25	1	50	25	84	102	51	134/140	100	78/65	22-24	4-Φ18	38	57	400	200	222	340
	40	1 1/2	60	25	105	114	57	165/170	125	95/84	24/26	4-Φ23/4-Φ22	49	63	400	205	228	350
	50	2	75	32	115	124	62	175/180	135	105/99	26	4-Φ23/4-Φ22	60	92	400	225	248	365
	65	2 1/2	85	38	140	145	72.5	200/205	160	130/118	28/26	8-Φ23/8-Φ22	75	100	400	235	255	375
	80	3	100	45	150	165	82.5	210/215	170	140/132	30/28	8-Φ23/8-Φ22	89	108	400	260	270	380
	100	4	115	50	177	194	97	250	200	168/156	23/30	8-Φ23/8-Φ22	113	117	400	270	278	390
	125	5	135	55	213	210	105	295	240	202/184	36/34	8-Φ25/8-Φ26	140	140	455	320	335	405
	150	6	160	65	250	229	114.5	340/345	280	240/211	38/36	8-Φ30	164	177	455	340	358	420
	200	8	200	80	313	243	121.5	405/415	345	300/284	44/42	8-Φ34/8-Φ33	205	200	700	390	405	510
	250	10	240	92	364	297	148.5	470	400	352/345	48/46	12-Φ34/12-Φ36	259	252	700	420	449	540
	300	12	-	-	-	338	169	530	460	412/409	54/52	12-Φ41/12-Φ36	300	270	700	510	550	605
10.0	25	1	50	25	84	102	51	135	100	78	24	16-Φ41/16-Φ36	38	57	400	200	222	340
	40	1 1/2	60	25	105	114	57	165	125	95	26	4-Φ18	49	63	400	205	228	350
	50	2	75	32	122	124	62	195	145	112	28	4-Φ23	60	92	400	225	248	365
	65	2 1/2	85	38	147	165	72.5	220	170	138	32	4-Φ25	75	100	400	235	255	375
	80	3	100	45	157	194	82.5	230	180	148	34	8-Φ25	89	108	400	260	270	380
	100	4	115	50	183	210	97	265	210	172	38	8-Φ25	113	117	400	270	278	390
	125	5	135	55	220	229	105	310	250	210	42	8-Φ30	140	140	455	320	335	405
	150	6	160	65	260	243	114.5	350	290	250	46	8-Φ34	164	177	455	340	358	420
	200	8	200	80	324	297	121.5	430	360	312	54	12-Φ34	205	200	700	390	405	510
	250	10	240	92	394	338	148.5	500	430	382	50	12-Φ41	259	252	700	420	449	540
	300	12	-	-	-	-	169	585	500	442	70	16-Φ48	300	270	700	510	550	605

结构图

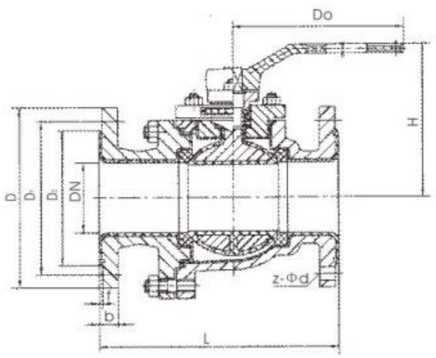

Q41F$^{3}_{46}$型 法兰连接手动球阀（直通二片式）

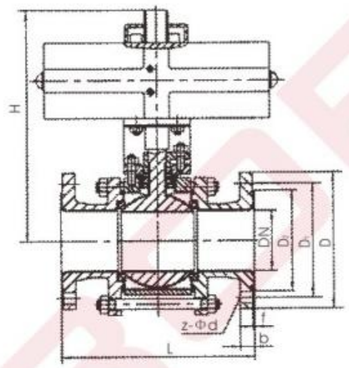

Q641F$^{3}_{46}$型 法兰连接气动球阀（直通三片式）

基本型号

手动	Q41F$_3$(全衬里)	气动	Q641F$_3$(全衬里)
	Q41F$_{46}$(全衬里)		Q641F$_{46}$(全衬里)
蜗轮传动	Q341F$_3$(全衬里)	电动	Q941F$_3$(全衬里)
	Q341F$_{46}$(全衬里)		Q941F$_{46}$(全衬里)

主要零部件材料表

序号	零件名称	灰铸铁	铸钢	不锈钢		超低碳不锈钢	
		Z	C	P	R	P$_L$	R$_L$
1	阀体、阀盖	HT250	WCB	CF8	CF8M	CF3	CF3M
2	球	WCB	WCB	CF8	CF8M	CF3	CF3M
3	衬里层/阀座	FEP(F46) PCTFE(F3) PTFE(F4) PFA(可熔性聚四氟乙烯) PO(聚烯烃)					
4	填料压盖	HT250	WCB	CF8	CF8M	CF3	CF3M
5	填料	PTFE(F4) 聚四氟乙烯		PTFE(F4) 聚四氟乙烯			
6	螺栓	35	35	1Cr17Ni2	1Cr17Ni2	1Cr18Ni9	1Cr18Ni9
7	螺母	45	45	0Cr18Ni9	0Cr18Ni9	0Cr18Ni9	0Cr18Ni9
8	手柄	WCC	WCC	WCC	WCC	WCC	WCC

主要外形尺寸及连接尺寸

公称压力 PN(MPa)	公称通径		标准值							参考值	
	DN	NPS	L	D	D$_1$	D$_2$	b	f	Z-Φd	Do	H
1.0	15	1/2	140	95	65	45	2	14	4-Φ14	120	80
	20	3/4	140	105	75	55	2	16	4-Φ14	140	90
	25	1	150	115	85	65	2	16	4-Φ14	160	100
	32	1$^1/_4$	165	135	100	78	2	18	4-Φ18	160	110
	40	1$^1/_2$	180	145	110	85	3	18	4-Φ18	200	120
	50	2	200	160	125	100	3	20	4-Φ18	250	135
	65	2$^1/_2$	220	180	145	120	3	20	4-Φ18	300	145
	80	3	250	195	160	135	3	22	4/8-Φ18	350	185
	100	4	280	215	180	155	3	22	8-Φ18	400	195
	125	5	320	245	210	185	3	24	8-Φ18	500	210
	150	6	360	280	240	210	3	24	8-Φ23	200*	450
	200	8	457	335	295	265	3	26	8-Φ23	240*	490
	250	10	533	390	350	320	3	28	12-Φ23	240*	550
	300	12	610	440	400	368	4	28	12-Φ23	320*	600
	350	14	686	500	460	428	4	30	16-Φ23	320*	675
	400	16	762	565	515	482	4	32	16-Φ25	360*	780
1.6	15	1/2	140	95	65	45	2	14	4-Φ14	120	80
	20	3/4	140	105	75	55	2	16	4-Φ14	140	90
	25	1	150	115	85	65	2	16	4-Φ14	160	100
	32	1$^1/_4$	165	135	100	78	2	18	4-Φ18	160	110
	40	1$^1/_2$	180	145	110	85	3	18	4-Φ18	200	120
	50	2	200	160	125	100	3	20	4-Φ18	250	135
	65	2$^1/_2$	220	180	145	120	3	20	4-Φ18	300	145
	80	3	250	195	160	135	3	22	8-Φ18	350	185
	100	4	280	215	180	155	3	24	8-Φ18	240	195
	125	5	320	245	210	185	3	26	8-Φ18	500	210
	150	6	360	280	240	210	3	28	8-Φ23	200*	450
	200	8	457	335	295	265	3	30	12-Φ23	240*	490
	250	10	533	405	355	320	3	32	12-Φ25	240*	550
	300	12	610	460	410	375	4	34	12-Φ25	280*	600
	350	14	686	520	470	435	4	38	16-Φ25	320*	675
	400	16	762	580	525	485	4	40	16-Φ30	360*	780
2.5	15	1/2	140	95	65	45	2	16	4-Φ14	120	80
	20	3/4	140	105	75	55	2	16	4-Φ14	140	90
	25	1	150	115	85	65	2	16	4-Φ14	160	100
	32	1$^1/_4$	165	135	100	78	2	18	4-Φ18	160	110
	40	1$^1/_2$	180	145	110	85	3	18	4-Φ18	200	120
	50	2	200	160	125	100	3	20	4-Φ18	250	135
	65	2$^1/_2$	220	180	145	120	3	22	8-Φ18	300	145
	80	3	250	195	160	135	3	22	8-Φ18	300	185
	100	4	280	230	190	160	3	24	8-Φ23	200*	195
	125	5	320	270	220	188	3	28	8-Φ25	200*	210
	150	6	360	300	250	218	3	30	8-Φ25	200*	450
	200	8	457	360	310	278	3	34	12-Φ25	240*	495
	250	10	533	425	370	332	3	36	12-Φ30	280*	555
	300	12	610	485	430	390	4	40	16-Φ30	320*	605
	350	14	686	550	490	448	4	44	16-Φ34	320*	685

法兰尺寸PN1.0MPa，螺栓孔数量JB78时，Z=4，其它标准时Z=8。

结构

阀门是由全焊的阀体和碳增强特氟隆密封垫组成，可以在频繁操作，有杂质及化学物质的情况下长寿命运行。研磨精细的不锈钢球体可以保证多年开闭自如，运行可靠。

采用浮球结构，斜面弹性垫圈保证密封圈紧压在球体之上，即使在压力不稳定的情况下，阀门可以保证严密。

阀杆的防泄漏结构使用两个“O”型圈，使阀杆转动自如且密封严密。

特性

——不需要维护，调整及润滑，易于安装，在低运行费用下长期可靠运行。
——阀杆可以加长、易于保温。
——操作手柄可以拆下，换向安装。
——阀体不含沉重且不可靠的铸件。
——安装调节机构，非常简便。

主要零件材料表

序号	零件名称	材料	
1	阀体	碳钢	ST37.8
2	阀杆室	碳钢	Fe52DP
3	球体	不锈钢	AISI304
4	阀杆	不锈钢	AISI303
5	密封圈	特氟隆	PTFE
6	斜面垫圈	弹簧钢	
7	支撑	不锈钢	
8	螺丝	钢	
9	O 形密封圈	合成橡胶	FPM
10	垫圈	特氟隆	PTFE
11	止退垫圈	铸钢	AISI304
12	手柄	镀锌钢	

结构图

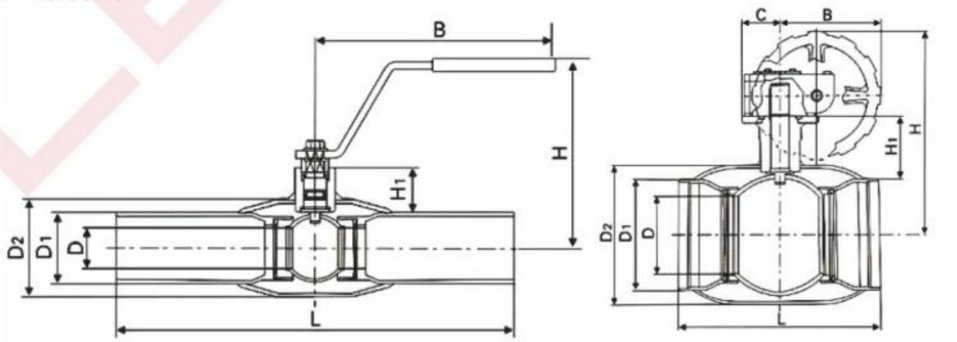

主要连接尺寸

DN	PN	L	D	D_1	D_2	H	B	C	H_1
10	16 25 40	230	10	17.2	33.7	98	145		22
15		230	10	21.3	33.7	98	145		22
20		230	15	26.9	42.4	103	145		23
25		230	20	33.7	48.3	118	145		34
32		260	25	42.4	60.3	121	145		33
40		260	32	48.3	76.1	120	190		43
50		300	40	60.3	88.9	127	190		44
65	16 25	300	50	76.1	114.3	170	280		71
80		300	65	88.9	139.7	185	280		77
100		325	80	114.3	168.3	210	280		102
125		325	100	139.7	177.8	253	400		101
150		350	125	168.3	219.1	273	600		107
200		400	150	219.1	273	315	900		123
250		530	200	273	355.6	398	1200		122
300		550	250	323.9	457	465	280	193	155
350		650	300	355.6	508	530	325	150	187
400		760	350	406.4	610	530	466	175	221
500		914	400	508	680	630	466	175	211
600		1067	500	610	830	762	466	175	259
700		1346	590	711	982	830	507		
800		1524	690	813	1086	910	624		
900		1727	790	914	1245	1025	844		
1000		1750	890	1016	1394	1165	881		
1200		2050	1190	1219	1576	1289	1092		

结构图

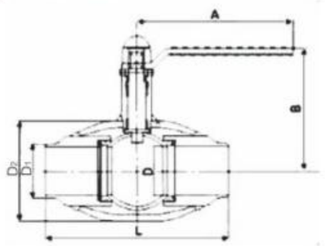

全径/焊接

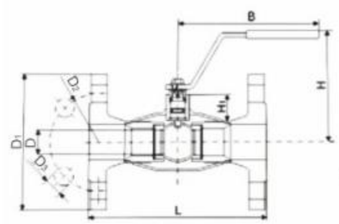

缩径/法兰

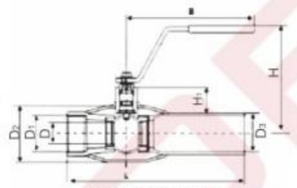

缩径/螺纹 & 焊接

全径/焊接

DN	PN	L	D	D_1	D_2	A	H	B	H_1
10	16 25 40	210	15	21.7	42.7	129	103	64	22
15		230	20	27.2	48	159	118	76	23
20		260	25	34.0	60	159	121	85	34
25		260	32	42.7	76	230	120	95	33
32		300	40	48.6	89	230	127	100	43
40		300	50	60.5	114	300	170	159	44
50		300	65	76.3	140	300	185	170	71
65	16 25	300	80	89.1	165	400	210	192	77
80		325	100	114.3	216	400	253	208	102
100		350	125	139.8	219	450	273	241	101
125		490	150	165.2	355	450	300	280	107
150		580	200	216.3	356	252	325	500	123
200		550	250	267.4	457	236	345	500	122
250		630	300	318.5	508	331	465	600	155
300		762	337	355.6	559	331	530	600	187
400		840	387	406.4	660	360	550	700	221
500		990	490	508.0	830	413	630	800	211
600		1140	590	610	982	506	830		
700		1346	690	711	1086	605	910		
800		1524	790	813	1245	659	1025		
900		1727	890	914	1433	881	1165		
1000		1950	980	1016	1576	1092	1170		
1200		2250	1180	1219	1939	1092	1180		

缩径/法兰

DN	PN	L	D	D_1	D_2	D_3	H	B	H_1
10	16 25 40	130	10	95	65	14	98	145	22
15		150	15	105	75	14	103	145	23
20		160	20	115	85	14	118	145	34
25		180	25	140	100	18	121	145	33
32		200	32	150	110	18	121	190	43
40		230	40	165	125	18	127	190	44
50		270	50	185	145	18	170	280	71
65	16 25	280	65	200	160	18	185	280	77
80		300	80	235	190	22	210	280	102
100		325	100	270	220	26	253	400	101
125		350	125	300	250	26	273	600	107
150		400	150	360	310	26	300	900	123
200		530	200	425	370	30	345	1200	122
250		630	250	485	430	30	572	280	155
300		690	300	555	490	33	697	325	187
400		762	350	620	550	36	764	466	221

缩径/螺纹＆焊接

DN	PN	L	D	D_1	D_2	D_3	H	B	H_1
10	16 25 40	153	10	R3/8	33.7	17.2	98	145	22
15		158	10	R1/2	33.7	21.3	98	145	22
20		168	15	R3/4	42.4	26.9	103	145	23
25		172	20	R1	48.3	33.7	118	145	34
32		195	25	R1−1/4	60.3	42.4	121	145	33
40		205	32	R1−1/2	76.1	48.3	120	190	33
50		240	40	R2	88.9	60.3	127	190	44

注：1、阀门走私为 DN125 或更大时，我们建议采用蜗轮箱操作。
2、加长阀门，埋地阀门或阀门安装在不易接近直接操作的地方，可配备加长杆及管件，尺寸按用户要求。

产品特点

1、独特的阀座密封结构

采用弹簧加载的阀座密封结构，能确保球阀长期可靠的密封。密封圈采用“O”型圈，阀座压环卡紧，密封面与球体接触面积小，启闭力矩小。

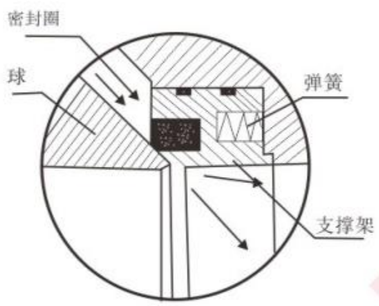

2、自动泄压结构

当中腔的压力出现异常升高现象时，中腔介质能依靠本身的推力推动阀座向后靠而自动泄压，从而确保阀体安全。

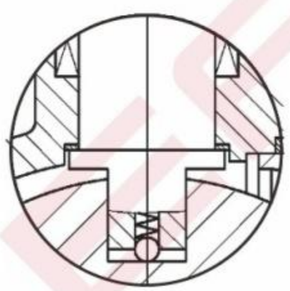

3、阀杆防飞出结构

当介质通过阀门时，阀体中腔的压力可能将阀杆推出，为防止这种情况发生，在阀杆下部设置一轴肩，这样即使火灾时，填料、止推轴承被烧损或其它原因引起填料等损坏，阀体内的介质压力将使阀杆轴肩与阀体上密封紧密接触，防止介质大量从损坏的填料部位泄漏，直到瞬时密封的作用。

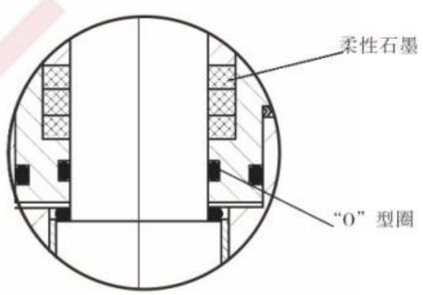

4、阀杆处密封可靠

阀杆处密封采用柔性石墨和“O”型圈组合密封，密封性能可靠，同时减少阀杆与阀盖之间的摩擦力，启闭省力。

球 阀
Q(3、6、9)41\61F(H、Y)-16～250C、P、R、I、V 管线球阀

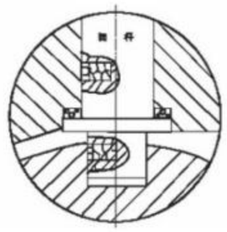

5、防静电结构

当操作阀门，由于球体和阀座之间的摩擦，会产生静电并积聚在球体上，为防止产生静电火花，特在阀门上设置防静电装置，将积聚在球体上的电荷导出。

6、防火结构

在意外发生火灾或异常升温使非金属阀座软化烧损时，特殊设计的阀座支承金属密封面在弹簧载荷的作用下，与球体形成金属与金属接触，能够起到瞬时密封作用。

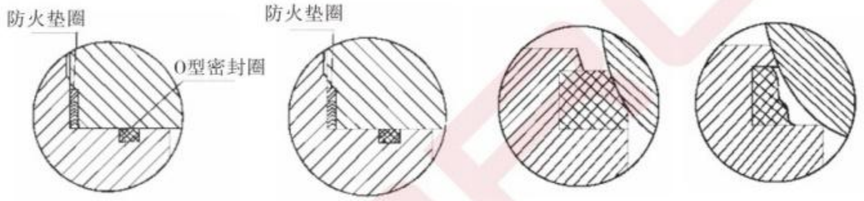

中法兰防火结构　　阀座耐火结构

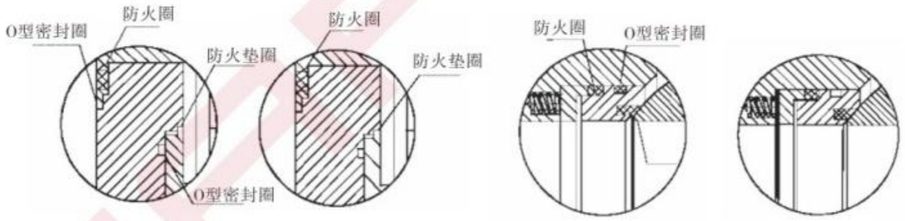

7、辅助密封结构

阀座及阀杆密封件出现损伤而引起泄漏时，可通过注脂阀注入密封脂，起到暂时密封作用。

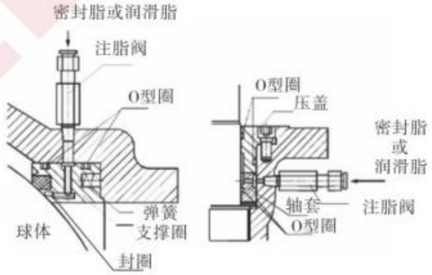

8、双阻塞与双排放（DBB）结构

固定球阀处于全关闭状态时，上下游的阀座使流体完全阻断，阀体中腔的积滞物可以通过排泄装置进行排泄，减少污物对阀门密封面的损伤，延长阀门使用寿命。

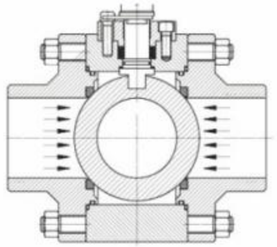

9、阀门开、关位置指示

在蜗轮箱上端面，设有开、关位置指示器，在手轮顺时针转动时，阀门处于关闭位置；当手轮逆时针转动时，阀门处于开启位置。

10、上游密封双向阀

固定球阀采用先进的弹簧预紧浮动阀座组件上游密封的设计原理，无论阀门在低压、高压、真空下都能良好地实现密封。每只阀门有两个阀座，两个方向都能密封，因而安装没有方向限制，无论阀门的哪端均可作为上游端是双向阀。

11、全通径或缩径结构

可根据需要选用全通径或缩径结构。全通径球阀的通道内与管线内径一致。不但流体阻力最小，也便于管道清扫，而缩径球阀的流体阻力比相同口径的截止阀要低很多，介质阻力比相同口径的截止阀要低很多，重量比相同口径的球阀要轻30%左右，有效的降低了生产成本及价格，因而逐步得到了较广泛的使用。

12、操作灵活

采用具有小摩擦系数和良好润滑性的阀杆轴承，大大地减少了阀门的操作扭矩，因此即使在没有提供密封润滑脂的情况下，也能够长期灵活自如地对阀门进行操作。

13、多种操作方式

操作方式根据需要可选择手动、气动、电动、气液联动、液动等。

14、防止误操作结构

对安装在野外或防止非工作人的错误操作，以及在有些振动较大的场合手柄受到撞击产生误动作。在阀门的全开或全关位置设有锁定孔，用以需要时加锁。起到安全保险作用。

15、低温结构

低温球阀采用长颈结构设计、防止低温工况下阀杆填料密封的失效，同时阀座采用自动泄结构设计，防止阀门中腔介质由于升温而出现的异常升压，确保阀门的使用安全。

16、埋地式加长杆结构

根据用户的需求，球阀可设计成阀杆加长结构，适用于管线埋地铺设安装的场所。

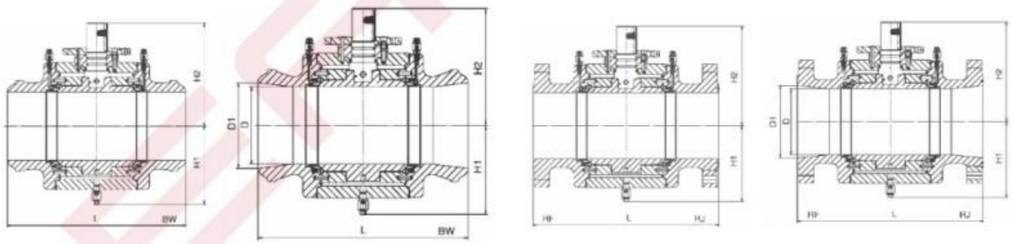

Class150 PN1.6MPa PN2.0MPa

DN	NPS	L			D	D_1	H_1	H_2	重量 Weight(Kg)	
		RF	BW	RJ					RF	BW
100	4	229	305	241	102	/	235	135	51	44
150×100	6×4	394	457	406	102	152	235	135	76	68
150	6	394	457	406	152	/	263	185	93	105
200×150	8×6	457	521	470	152	203	263	185	154	130
200	8	457	521	470	203	/	325	215	192	202
250×200	10×8	533	559	546	203	254	325	215	293	240
250	10	553	559	546	254	/	376	243	322	296
300×250	12×10	610	635	622	254	305	376	243	433	384
300	12	610	636	622	305	/	428	316	548	497
350×300	14×12	686	762	699	305	377	428	316	582	527

球 阀
Q(3、6、9)41\61F(H、Y)-16～250C、P、R、I、V 管线球阀

DN	NPS	L			D	D_1	H_1	H_2	重量 Weight(Kg)	
		RF	BW	RJ					RF	BW
350	14	686	762	699	337	/	457	330	604	559
400×350	16×14	762	838	775	337	387	457	330	657	604
400	16	762	838	775	387	/	565	360	749	704
450×400	16×16	864	914	876	387	438	568	362	773	686
450	18	864	914	876	438	/	538	363	1056	997
500×450	20×18	914	991	927	438	489	538	362	1095	1042
500	20	914	991	927	489	/	559	458	1503	1254
550×500	22×20	991	1092	1062	489	540	559	458	1568	1385
550	22	991	1092	1062	540	/	578	525	1756	1590
600×550	24×22	1067	1143	1080	540	591	578	525	1954	1658
600	24	1067	1143	1080	591	/	683	565	2097	1935
650×600	26×24	1143	1245	1168	591	635	683	565	2442	2315
650	26	1143	1245	1168	635	/	695	585	2908	2545
700×650	28×26	1295	1397	1270	635	736	695	585	3196	2768
700	28	1245	1346	1270	686	/	743	646	3262	2945
750×700	30×28	1295	1397	1321	686	736	743	646	4038	3446
750	30	1295	1397	1321	736	/	782	675	4305	3994
800×750	32×30	1372	1524	1400	736	781	782	675	4358	3855
800	32	1372	1524	1400	781	/	928	210	4392	4025
850	34	1473	1626	1502	832	/	946	738	6127	5448
900×850	36×34	1524	1727	1552	832	876	946	738	6352	5676
900	36	1524	1727	1552	876	/	982	776	6875	6576
1000	40	1753	1956	/	978	/	1069	885	7014	6805
1050×900	42×40	1855	2083	/	876	1022	988	884	7235	7000
1050	42	1855	2083	/	1022	/	1097	926	7628	7239
1200	48	2134	2388	/	1168	/	1227	990	8257	7925

Class300 PN2.5 MPa PN2.0MPa

DN	NPS	L			D	D_1	H_1	H_2	重量 Weight(Kg)	
		RF	BW	RJ					RF	BW
100	4	305	305	321	102	/	235	135	58	46
150×100	6×4	403	403	419	102	152	235	135	85	72
150	6	403	403	419	152	/	263	185	125	112
200×150	8×6	502	521	518	152	203	263	185	169	138
200	8	502	521	518	203	/	325	215	210	215
250×200	10×8	568	559	584	203	254	325	215	286	243
250	10	568	559	584	254	/	376	243	346	297
300×250	12×10	648	635	664	254	305	376	243	478	385
300	12	648	635	664	305	/	428	316	586	490
350×300	14×12	762	762	778	305	337	428	316	585	527
350	14	762	762	778	337	/	457	330	629	553
400×350	16×14	638	838	854	337	387	457	330	747	615
400	16	838	838	854	387	/	565	360	785	713
450×400	16×16	914	914	930	387	438	568	362	920	783
450	18	914	914	930	438	/	538	362	1265	990
500×450	20×18	991	991	1010	438	489	538	362	1437	1058
500	20	991	991	1010	489	/	559	458	1546	1253
550×500	22×20	1092	1092	1114	489	540	559	458	1546	1387
550	22	1092	1092	1114	540	/	578	525	1830	1593
600×550	24×22	1143	1143	1165	540	591	578	575	2042	1660
600	24	1143	1143	1165	591	/	683	566	2443	1934
650×600	26×24	1245	1245	1220	591	635	683	565	2618	2319
650	26	1245	1245	1270	635	/	695	585	3015	2544
700×650	28×26	1397	1397	1372	635	236	685	585	3291	2768
700	28	1346	1346	1372	686	/	743	646	3514	2958
750×700	30×28	1397	1397	1422	686	736	743	646	4138	3457
750	30	1397	1397	1422	736	/	782	675	4538	3998
800×750	32×30	1524	1524	1553	781	/	928	710	4907	4325
800	32	1524	1524	1553	781	/	928	710	4907	4325
850	34	1626	1626	1654	832	/	946	738	6658	5446
900×850	36×34	1727	1727	1756	832	876	946	738	6965	5893

DN	NPS	L			D	D_1	H_1	H_2	重量 Weight(Kg)	
		RF	BW	RJ					RF	BW
900	36	1727	1727	1756	876	/	982	776	7392	7036
1000	40	1956	1956	/	978	/	1069	885	7428	7203
1050×900	42×40	2083	2083	/	876	1022	988	884	7594	7398
1050	42	2083	2083	/	1022	/	1097	926	8209	8024
1200	48	2170	2388	/	1168	/	1227	900	9845	9528

Class400 PN6.4 MPa

DN	NPS	L			D	D_1	H_1	H_2	重量 Weight(Kg)	
		RF	BW	RJ					RF	BW
100	4	406	406	410	102	/	235	168	67	46
150×100	6×4	495	495	498	102	152	235	168	83	67
150	6	495	495	498	152	/	316	199	139	116
200×150	8×6	597	597	600	152	203	316	199	195	138
200	8	597	597	600	203	/	363	243	254	213
250×200	10×8	673	673	676	203	254	363	243	276	260
250	10	673	673	676	254	/	380	295	385	294
300×250	12×10	762	762	765	254	305	380	295	436	382
300	12	762	762	765	305	/	428	342	637	496
350×300	14×12	826	826	829	305	337	428	342	637	528
350	14	826	826	829	337	/	494	403	742	550
400×350	16×14	902	902	905	337	387	494	403	865	607
400	16	902	902	905	387	/	548	435	1012	714
450×400	16×16	978	978	981	387	438	540	435	1080	874
450	18	978	978	981	438	/	553	470	1294	993
500×450	20×18	1054	1054	1060	438	489	576	486	1457	1204
500	20	1054	1054	1060	489	/	645	535	1705	1364
550×500	22×20	1143	1143	1153	489	540	655	530	1923	1490
550	22	1143	1143	1153	540	/	732	575	1150	1794
600×550	24×22	1232	1232	1241	540	591	732	575	2292	1954
600	24	1232	1232	1241	591	/	767	623	2544	2152
650×600	26×24	1308	1308	1321	591	635	767	623	2837	2315
650	26	1308	1308	1321	635	/	799	648	3224	2548
700×650	28×26	1397	1397	1410	635	736	799	648	3517	2679
700	28	1397	1397	1410	686	/	825	673	3884	2943
750×700	30×28	1524	1524	1537	686	736	845	690	4319	3448
750	30	1524	1524	1537	736	/	883	725	4818	3994
800×750	32×30	1651	1651	1667	736	781	883	725	4818	4245
800	32	1651	1651	1667	781	/	918	760	6156	4553
850	34	1778	1778	1794	832	/	954	825	8957	5573
900×850	36×34	1880	1880	1895	832	876	954	825	7253	5892
900	36	1880	1880	1895	876	/	976	843	8164	7035
1000	40	1981	1981	/	978	/	1225	943	11560	10090
1050×900	42×40	2057	2057	/	876	1022	1225	943	10305	10012
1050	42	2057	2057	/	1022	/	1357	975	13045	11228
1200	48	2311	2311	/	1168	/	1550	1110	18124	15606

Class600 PN10.0 MPa

DN	NPS	L			D	D_1	H_1	H_2	重量 Weight(Kg)	
		RF	BW	RJ					RF	BW
100	4	432	432	435	102	/	235	168	78	46
150×100	6×4	559	559	562	102	152	235	168	110	65
150	6	559	559	562	152	/	316	199	164	105
200×150	8×6	660	660	664	152	203	316	199	218	134
200	8	660	660	664	203	/	363	243	297	205
250×200	10×8	787	787	791	203	254	363	243	388	234
250	10	787	787	791	254	/	380	295	454	298
300×250	12×10	838	838	841	254	305	380	295	524	386
300	12	838	838	841	305	/	428	342	687	493
350×300	14×12	889	889	892	305	337	428	342	746	525

球 阀
Q(3、6、9)41\61F(H、Y)-16～250C、P、R、I、V 管线球阀

DN	NPS	L			D	D_1	H_1	H_2	重量 Weight(Kg)	
		RF	BW	RJ					RF	BW
350	14	889	889	892	337	/	494	403	855	552
400×350	16×14	991	991	994	337	387	494	403	1018	613
400	16	991	991	994	387	/	548	435	1081	705
450×400	16×16	1092	1092	1095	387	438	548	435	1165	874
450	18	1092	1092	1095	438	/	553	470	1348	990
500×450	20×18	1194	1194	1200	438	489	576	486	1583	1207
500	20	1194	1194	1200	489	/	645	535	1862	1367
550×500	22×20	1295	1295	1305	489	540	655	530	2019	1496
550	22	1295	1295	1305	540	/	732	575	2443	1794
600×550	24×22	1397	1397	1407	540	591	732	575	2618	1959
600	24	1397	1397	1407	591	/	767	623	2976	2157
650×600	26×24	1448	1448	1461	591	635	767	623	3154	2315
650	26	1448	1448	1464	635	/	799	648	3532	2316
700×650	28×26	1549	1549	1562	635	736	799	648	3917	2768
700	28	1549	1549	1562	686	/	825	673	4306	3035
750×700	30×28	1651	1651	1664	686	736	845	690	4586	3442
750	30	1651	1651	1664	736	/	883	725	5445	4133
800×750	32×30	1778	1778	1794	736	781	883	725	5804	4249
800	32	1778	1778	1794	781	/	918	760	6845	4550
850	34	1930	1930	1946	832	/	954	825	7266	5575
900×850	36×34	2083	2083	2098	832	876	954	825	7988	5891
900	36	2083	2083	2098	876	/	976	843	8562	7036
1000	40	2337	2337	2337	978	/	1225	943	12148	10435
1050×900	42×40	2437	2437	2437	876	1022	1225	943	10915	9845
1050	42	2437	2437	2437	1022	/	1356	975	13856	11561
1200	48	2540	2540	2540	1163	/	1550	1110	19225	16074

Class900 PN15.0 MPa

DN	NPS	L			D	D_1	H_1	H_2	重量 Weight(Kg)	
		RF	BW	RJ					RF	BW
100	4	457	457	460	102	/	245	170	116	89
150×100	6×4	610	610	613	102	152	245	170	185	114
150	6	610	610	613	152	/	325	206	238	183
200×150	8×6	737	737	740	152	203	325	206	387	293
200	8	737	737	740	203	/	375	252	546	265
250×200	10×8	838	838	841	203	254	375	252	534	326
250	10	838	838	841	254	/	398	312	607	455
300×250	12×10	965	965	968	254	305	398	312	776	504
300	12	965	965	968	305	/	449	365	1022	611
350×300	14×12	1029	1029	1038	305	324	449	365	1247	766
350	14	1029	1029	1038	324	/	498	413	1472	976
400×350	16×14	1130	1130	1140	324	375	498	413	1656	1044
400	16	1130	1130	1140	375	/	567	445	1814	1118
450	18	1219	1219	1232	425	438	585	493	2402	1795
500	20	1321	1321	1334	473	/	670	532	2213	2387
600	24	1549	1549	1568	571	/	768	625	4766	2925
650	26	1625	1625	1647	619	/804	663	6037	3704	1367
700	28	1727	1727	1749	667	/	897	725	6913	4355
750	30	1803	1803	1825	714	/	1015	773	7936	5213
800	32	1905	1905	1927	762	/	1020	800	9024	9915
850	34	2032	2032	2060	810	/	1102	856	11045	7248
900	36	2182	2182	2213	857	/	1120	928	11517	7936
1000	40	2410	2410	2438	959	/	1260	1020	14825	10774
1050	42	2515	2515	2540	1003	/	1368	1085	17473	12701
1200	48	2620	2620	2850	1155	/	1568	1205	24286	17659

Class1500 PN25.0 MPa

DN	NPS	L			D	D_1	H_1	H_2	重量 Weight(Kg)	
		RF	BW	RJ					RF	BW
100	4	546	546	549	102	/	248	176	133	85
150×100	6×4	705	705	711	102	146	248	176	245	116
150	6	705	705	711	146	/	330	223	320	183
200×150	8×6	832	832	841	146	194	330	223	467	296
200	8	832	832	841	194	/	380	255	704	483
250×200	10×8	991	991	1000	194	/	380	255	784	545
250	10	991	991	1000	241	/	420	315	905	713
300×250	12×10	1130	1130	1146	241	289	420	315	1271	746
300	12	1130	1130	1146	289	/	465	368	1472	829
350×300	14×12	1257	1257	1276	317	317	465	368	1704	955
350	14	1257	1257	1276	317	/	500	415	1906	1154
400×350	16×14	1384	1384	1406	317	362	500	415	2333	1235
400	16	1384	1384	1406	362	/	572	448	2442	1336
450	18	1537	1537	1559	407	/	680	558	2887	2324
500	20	1664	1664	1686	457	/	717	594	4205	2736
600	24	1943	1943	1972	534	/	800	670	7374	4267

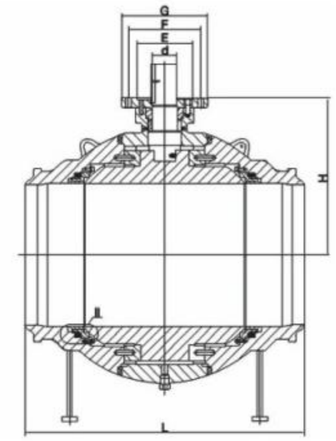

AISI CLASS 150

SLZE	DN	L (ME)	D	E	F	G	n-Φd	H
6	150	457	40	100	140	175	4-M16	235
8	200	521	45	130	165	210	4-M20	286
10	250	559	55	130	165	210	4-M20	325
12	300	635	65	130	165	210	4-M20	368
14	350	762	75	200	254	300	8-M16	405
16	400	838	80	200	254	300	8-M16	448
18	450	914	90	200	254	300	8-M16	493
20	500	991	100	230	298	350	8-M20	542
22	550	–	100	230	298	350	8-M20	580
24	600	1143	110	230	298	350	8-M20	618
26	650	1245	120	230	298	350	8-M20	669
28	700	1346	130	260	356	415	8-M30	710
30	750	1397	150	230	356	415	8-M30	750
32	800	1524	150	260	356	415	8-M30	810
34	850	1626	–					
36	900	1727	160	300	406	475	8-M36	890
38	950	–	–					
40	1000	–	170	300	406	475	8-M36	960

AISI CLASS 300

SLZE	DN	L (ME)	D	E	F	G	n-Φd	H
6	150	403	40	100	140	175	4-M16	235
8	200	521	45	130	165	210	4-M20	291
10	250	559	55	130	165	210	4-M20	328
12	300	635	65	130	254	210	8-M16	368
14	350	762	75	200	254	300	8-M16	410
16	400	838	80	200	254	300	8-M16	448
18	450	914	90	200	298	300	8-M20	493
20	500	991	100	230	298	350	8-M20	542
22	550	1092	100	230	298	350	8-M20	590
24	600	1143	110	230	298	350	8-M20	641
26	650	1245	120	260	356	415	8-M30	678
28	700	1346	130	260	356	415	8-M30	720
30	750	1397	150	260	356	415	8-M30	775
32	800	1524	160	300	406	475	8-M36	815
34	850	1626	–	–	–		–	
36	900	1727	170	300	406	475	8-M36	895
38	950	–	–	–	–		–	
40	1000	–	180	300	406	475	8-M36	970

AISI CLASS 400

SLZE	DN	L (ME)	D	E	F	G	n-Φd	H
6	150	485	45	100	140	175	4-M16	235
8	200	597	55	130	165	210	4-M20	291
10	250	673	65	200	254	300	8-M16	330
12	300	726	75	200	254	300	8-M16	378
14	350	826	85	200	254	300	8-M16	412
16	400	902	90	200	254	300	8-M16	457
18	450	978	100	230	298	350	8-M20	502
20	500	1054	110	260	356	415	8-M30	548
22	550	1143	110	260	356	415	8-M30	590
24	600	1232	120	260	358	415	8-M30	647
26	650	1308	130	260	358	415	8-M30	681
28	700	1397	140	300	406	475	8-M36	745
30	750	1524	160	300	406	475	8-M36	780
32	800	1651	170	300	406	475	8-M36	820
34	850	1778	–	–	–		–	
36	900	1880	180	370	483	560	8-M36	950
38	950	–	–	–	–		–	
40	1000	–	–	370	483	560	8-M36	1100

AISI CLASS 600

SLZE	DN	L (ME)	D	E	F	G	n-Φd	H
6	150	559	45	130	165	210	4-M20	247
8	200	660	55	200	254	300	8-M16	293
10	250	787	65	200	254	300	8-M16	334
12	300	838	75	200	254	300	8-M16	382
14	350	889	85	200	254	300	8-M16	416
16	400	991	100	200	254	300	8-M16	469
18	450	1092	110	230	298	350	8-M20	508
20	500	1194	120	260	358	415	8-M30	571
22	550	1295	130	260	366	415	8-M30	620
24	600	1397	140	260	356	415	8-M30	651
26	650	1448	150	260	356	415	8-M30	704
28	700	1549	160	300	406	475	8-M36	760
30	750	1651	170	300	406	475	8-M36	790
32	800	1778	180	300	406	475	8-M36	835
34	850	1930	–	–	–		–	
36	900	2083	180	370	483	560	8-M36	970
38	950	–	–	–	–		–	
40	1000	–	–	370	483	560	8-M36	1150

AISI CLASS 900

SLZE	DN	L (ME)	H
6	150	810	350
8	200	737	420
10	250	838	490
12	300	965	620
14	350	1029	665
16	400	1130	725
18	450	1219	810
20	500	1321	850
22	550	–	880
24	600	1549	920
26	650	–	980
28	700	–	1050
30	750	–	1100
32	800	–	1180
34	850	–	
36	900	–	1250

AISI CLASS 1500

SLZE	DN	L (ME)	H
8	150	705	380
8	200	832	475
10	250	991	510
12	300	1130	595
14	350	1257	645
16	400	1384	685

Class150/Class300 尺寸表（mm）

CLASS	NPS	d	l	H	W
150lb 300lb	2	2	8.5	7.08	73.78
	3	3	11.125	7.87	15.75
	4	4	12	8.86	19.69
	6	6	18	11.22	
	8	8	20.5	12.40	
	10	10	22	12.99	
	12	12	25	16.93	
	14	13.25	30	18.30	
	16	15.25	33	19.49	
	18	17.25	36	23.03	
	20	19.25	39	24.01	
	24	23.25	45	25	

PN20/50 尺寸表（mm）

CLASS	DN	d	l	H	W
2.0MPa 5.0MPa	50	50	216	180	350
	80	76.2	283	200	400
	100	101.6	305	225	500
	150	152	457	285	
	200	203	521	315	
	250	254	559	330	
	300	305	635	430	
	350	337	762	465	
	400	387	838	495	
	450	438	914	585	
	500	489	991	610	
	600	591	1143	635	

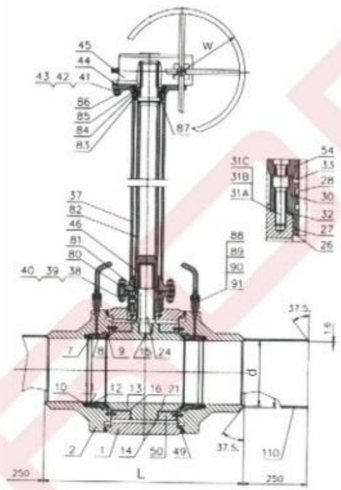

Class600 尺寸表（mm）

CLASS	NPS	d	l	H	W
600lb	2	2	11.5	7.08	23.62
	3	3	14	7.87	39.37
	4	4	17	8.86	59.05
	6	6	22	11.22	
	8	8	26	12.40	
	10	10	31	12.99	
	12	12	33	16.93	
	14	13.25	35	18.30	
	16	15.25	39	19.49	
	18	17.25	43	23.03	
	20	19.25	47	24.01	
	24	23.25	55	25	

Pn100 尺寸表（mm）

CLASS	DN	d	l	H1	W
10.0 MPa	50	50	216	180	600
	80	76.2	355.6	200	1000
	100	101.6	431.8	225	1500
	150	152	558	285	
	200	203	660.4	315	
	250	254	787.4	330	
	300	305	838.2	430	
	350	337	889	465	
	400	387	990.6	495	
	450	438	1092.2	585	
	500	489	1193.8	610	
	600	591	1397	635	

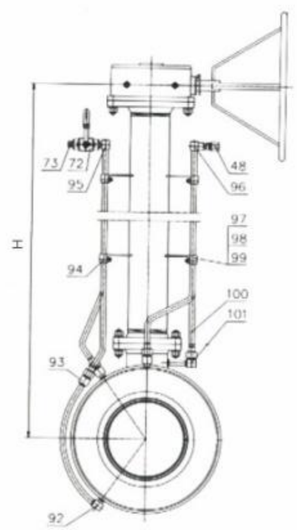

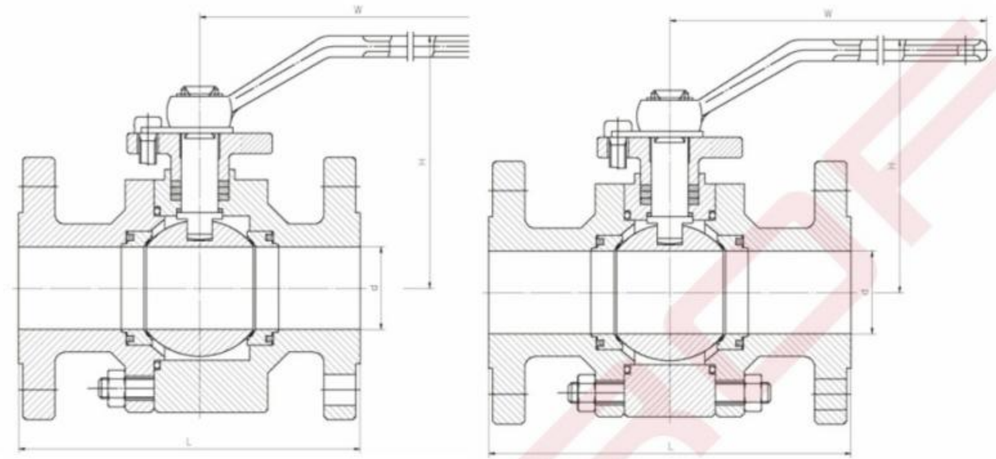

CLASS	NPS	d	L	H	W
150Lb 2.0MPa	2	2	178	153	400
	3	3	203	195	600
	4	4	229	213	850
	6	6	394	303	850
300Lb 5.0MPa	2	2	216	153	400
	3	3	283	195	600
	4	4	305	213	850
	6	6	457	303	850
600Lb 10.0MPa	2	2	292	167	600
	3	3	356	208	1250
	4	4	432	244	1300
	6	6	559	295	1300
900Lb 15.0MPa	2	2	368	167	600
	3	3	381	208	1250
	4	4	457	244	1300
	6	6	610	295	1300
1500Lb 25.0MPa	2	2	368	167	600
	3	3	470	208	1250
	4	4	546	244	1300
	6	6	705	295	1300

结构图

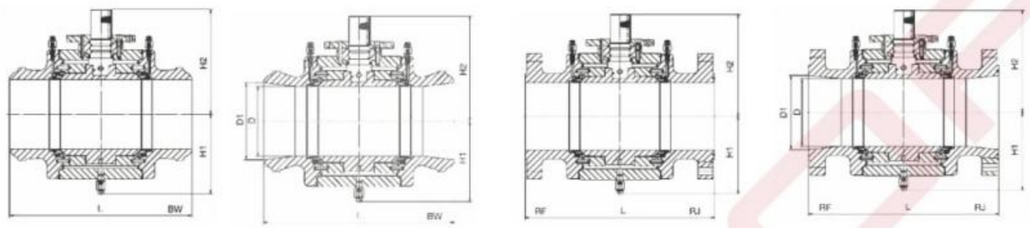

主要外形尺寸及连接尺寸

Class 150 PN1.6MPa PN2.0MPa

DN	NPS	L			D	D_1	H_1	H_2	重量 Weight(Kg)	
		RF	BW	RJ					RF	BW
100	4	229	305	241	102	/	235	135	66	57
150×100	6×4	394	457	406	102	152	235	135	99	88
150	6	394	457	406	152	/	263	185	121	137
200×150	8×6	457	521	470	152	203	263	185	200	169
200	8	457	521	470	203	/	325	215	250	263
250×200	10×8	533	559	546	203	254	325	215	368	312
250	10	533	559	546	203	254	325	215	368	312
300×250	12×10	610	635	622	254	305	376	243	563	499
300	12	610	635	622	305	/	428	316	712	646
350×300	14×12	686	762	699	305	337	428	316	757	685
350	14	686	762	699	337	/	457	330	785	727
400×350	16×14	762	838	775	337	387	457	330	854	785
400	16	762	838	775	387	/	565	360	974	915
450×400	16×16	864	914	876	387	438	568	362	1005	892
450	18	864	914	876	438	/	538	362	1373	1296
500×450	20×18	914	991	927	438	489	538	362	1423	1355
500	20	914	991	927	489	/	559	458	1953	1630
550×500	22×20	991	1092	1062	489	540	559	458	2038	1801
550	22	991	1092	1062	540	/	578	525	2283	2067
600×550	24×22	1067	1143	1080	540	591	578	525	2540	2155
600	24	1067	1143	1080	591	/	683	565	3146	2515
650×600	26×24	1143	1245	1168	591	635	683	565	3175	3010
650	26	1143	1245	1168	635	/	695	585	4362	3309
700×650	28×26	1295	1397	1270	635	736	695	585	4155	3598
700	28	1245	1346	1270	686	/	743	646	4241	3829
750×700	30×28	1295	1397	1321	686	736	743	646	5249	4480
750	30	1295	1397	1321	736	/	782	675	5597	5192
800×750	32×30	1372	1524	1400	736	781	782	675	5665	5012
800	32	1372	1524	1400	781	/	928	710	5710	5233
850	34	1473	1626	1502	832	/	946	738	7965	7082
900×850	36×34	1524	1727	1552	832	876	946	738	8258	7379
900	36	1524	1727	1552	876	/	982	776	8938	8549
1000	40	1753	1956	/	978	/	1069	885	9118	8847
1050×900	42×40	1855	2083	/	876	1022	988	884	9046	9100
1050	42	1855	2083	/	1022	/	1097	926	9916	9411
1200	48	2134	2388	/	1168	/	1227	990	10734	10303

Class 300 PN2.5MPa PN4.0MPa

DN	NPS	L			D	D_1	H_1	H_2	重量 Weight(Kg)	
		RF	BW	RJ					RF	BW
100	4	305	305	321	102	/	235	135	75	60
150×100	6×4	403	403	419	102	152	235	135	111	94
150	6	403	403	419	152	/	263	185	163	148
200×150	8×6	502	521	518	152	203	263	185	220	179
200	8	502	521	518	203	/	325	215	281	280
250×200	10×8	568	559	584	203	254	325	215	382	316
250	10	568	559	584	254	/	376	243	454	386
300×250	12×10	648	635	664	254	305	376	243	621	501
300	12	648	635	664	305	/	428	316	726	637
350×300	14×12	762	762	778	305	337	428	316	761	685
350	14	762	762	778	337	/	457	330	818	719
400×350	16×14	838	838	854	337	387	457	330	971	800
400	16	838	838	854	387	/	565	360	1021	927
450×400	16×16	914	914	930	387	438	568	362	1196	1018
450	18	914	914	930	438	/	538	362	1645	1287
500×450	20×18	991	991	1010	438	489	538	362	1868	1375
500	20	991	991	1910	489	/	559	458	2010	1629
550×500	22×20	1092	1092	1114	489	540	559	458	2129	1803
550	22	1092	1092	1114	540	/	578	525	2379	2071
600×550	24×22	1143	1143	1165	540	591	578	525	2661	2158
600	24	1143	1143	1165	591	/	683	565	3176	2514
650×600	26×24	1245	1245	1270	591	635	683	565	3403	3015
650	26	1245	1245	1270	635	/	695	585	3920	3307
700×650	28×26	1397	1397	1372	635	736	695	585	4278	3598
700	28	1346	1346	1372	686	/	743	646	4568	3845
750×700	30×28	1397	1397	1422	686	736	743	646	5379	4494
750	30	1397	1397	1422	736	/	782	675	5901	5197
800×750	32×30	1524	1524	1553	736	781	782	675	5988	5197
800	32	1524	1524	1553	781	/	928	719	6379	5623
850	34	1626	1626	1654	832	/	946	738	8655	7080
900×850	36×34	1727	1727	1756	832	876	946	738	9055	7661
900	36	1727	1727	1756	876	/	982	776	9610	9147
1000	40	1956	1956	/	978	/	1069	885	9656	9364
1050×900	42×40	2083	2083	/	876	1022	988	884	9872	9617
1050	42	2083	2083	/	876	1022	988	884	9872	9617
1200	48	2170	2388	/	1168	/	1227	990	12799	12386

Class 400 PN6.4MPa

DN	NPS	L				D_1	H_1	H_2	重量 Weight(Kg)	
		RF	BW	RJ	D				RF	BW
100	4	406	406	410	102	/	235	168	87	60
150×100	6×4	495	495	498	102	152	235	168	108	87
150	6	495	495	498	152	/	316	199	181	151
200×150	8×6	597	597	600	152	203	316	199	257	179
200	8	597	597	600	203	/	363	243	330	277
250×200	10×8	673	673	676	203	254	363	243	359	338
250	10	673	673	676	254	/	380	295	501	382
300×250	12×10	762	762	765	254	305	380	295	567	497
300	12	762	762	765	305	/	428	342	8282	645
350×300	14×12	826	826	829	305	337	428	342	881	686
350	14	826	826	820	337	/	404	403	865	715
400×350	16×14	902	902	905	337	387	494	403	1125	709
400	16	902	902	905	387	/	540	435	1315	928
450×400	16×16	978	978	981	387	438	548	435	1404	1136
450	18	978	978	981	438	/	553	470	1682	1291

DN	NPS	L				D_1	H_1	H_2	重量 Weight(Kg)	
		RF	BW	RJ	D				RF	BW
500×450	20×18	1054	1054	1060	438	480	576	486	1894	1565
500	20	1054	1054	1060	489	/	645	535	2217	1773
550×500	22×20	1143	1143	1153	489	540	655	530	2500	1937
550	22	1143	1143	1153	540	/	732	575	2795	2332
600×550	24×22	1232	1232	1241	540	591	732	575	2981	2548
600	24	1232	1232	1241	591	/	767	623	3307	2798
650×600	26×24	1360	1306	1321	591	435	767	623	3688	3030
650	26	1308	1308	1321	635	/	799	648	4191	3312
700×650	28×26	1397	1397	1410	635	734	799	648	4572	3483
700	28	1397	1397	1410	686	/	825	673	5049	3826
750×700	30×28	1524	1524	1537	686	736	845	690	5615	4482
750	30	1524	1524	1537	736	/	883	725	6263	5192
800×750	32×30	1651	1651	1667	736	781	883	725	6773	5518
800	32	1651	1651	1667	781	/	918	769	8003	5918
850	34	1778	1778	1794	832	/	954	825	9083	7245
900×850	36×34	1880	1880	1894	832	876	954	825	9420	7648
900	36	1880	1880	1895	876	/	976	843	10613	9145
1000	40	1981	1981	/	978	/	1225	943	15028	13117
1050×900	42×40	2057	2057	/	876	1022	1225	943	13397	13016
1050	42	2057	2057	/	1022	/	1356	975	16959	14596
1200	48	2311	2311	/	1168	/	1550	1110	23561	20288

Class600 PN10.0MPa

DN	NPS	L				D_1	H_1	H_2	重量 Weight(Kg)	
		RF	BW	RJ	D				RF	BW
100	4	432	432	435	102	/	235	168	101	60
150×100	6×4	559	559	562	102	152	235	168	143	85
150	6	559	559	562	152	/	316	199	213	137
200×150	8×6	660	660	664	152	203	316	199	283	174
200	8	660	660	664	203	/	363	243	386	267
250×200	10×8	787	787	791	203	254	363	243	504	304
250	10	787	787	791	254	/	380	295	590	387
300×250	12×10	838	838	841	254	305	380	295	681	502
300	12	838	838	841	305	/	428	342	893	641
350×300	14×12	889	889	892	305	337	428	342	970	683
350	14	889	889	892	337	/	494	403	1125	718
400×350	16×14	991	991	994	337	387	494	403	1325	797
400	16	991	991	994	387	/	548	435	1405	917
450×400	16×16	1092	1092	1095	387	438	548	435	1515	1136
450	18	1092	1092	1095	438	/	553	470	1752	1287
500×450	20×18	1194	1194	1200	438	489	576	486	2058	1569
500	20	1194	1194	1200	489	/	645	535	2423	1777
550×500	22×20	1295	1295	1305	489	540	655	530	2625	1945
550	22	1295	1295	1305	540	/	732	575	3176	2332
600×550	24×22	1397	1397	1407	540	591	732	575	3403	2547
600	24	1397	1397	1407	591	/	767	623	3869	2804
650×600	26×24	1448	1448	1461	591	635	767	673	4100	3011
650	26	1448	1448	1464	635	/	799	648	4592	3307
700×650	28×26	1549	1549	1562	635	736	799	648	5092	3598
700	28	1549	1549	1562	686	/	825	673	5598	3945
750×700	30×28	1651	1651	1664	686	736	845	690	5962	4475
750	30	1651	1651	1664	736	/	863	725	7072	5373
800×750	32×30	1778	1778	1794	736	781	883	725	7545	5524
800	32	1778	1778	1794	781	/	918	769	8899	5915
850	34	1930	1930	1946	832	/	954	825	9446	7248
900×850	36×34	2083	2083	2098	832	876	954	825	10384	7658
900	36	2083	2083	2098	876	/	976	843	11261	9147
1000	40	2337	2337	2337	978	/	1225	943	15792	13566
1050×900	42×40	2437	2437	2437	876	1022	1225	943	14190	12799
1050	42	2437	2437	2437	1022	/	1356	975	17987	15029
1200	48	2540	2540	2540	1168	/	1150	1110	24993	20896

Class900 PN15.0MPa

DN	NPS	L			D	D_1	H_1	H_2	重量 Weight(Kg)	
		RF	BW	RJ					RF	BW
100	4	457	457	460	102	/	245	170	151	116
150×100	6×4	610	610	613	102	152	245	170	241	148
150	6	610	610	613	152	/	325	206	309	238
200×150	8×6	737	737	740	152	203	325	206	503	381
200	8	737	737	740	203	/	375	252	710	345
250×200	10×8	838	838	841	203	254	375	252	759	424
250	10	838	838	841	254	/	398	312	789	592
300×250	12×10	965	965	968	254	305	398	312	1009	655
300	12	965	965	968	305	/	449	365	1328	794
350×300	14×12	1029	1029	1038	305	324	449	365	1621	996
350	14	1029	1029	1038	324	/	498	413	1914	1269
400×350	16×14	1130	1130	1140	324	375	498	413	2153	1357
400	16	1130	1130	1140	375	/	567	445	2358	1453
450	18	1219	1219	1232	425	438	585	493	3123	2334
500	20	1321	1321	1334	473	/	670	532	4177	3103
600	24	1549	1549	1568	571	/	768	625	6198	3803
650	26	1625	1625	1647	619	/	804	663	7845	4815
700	28	1727	1727	1749	667	/	897	725	8967	5662
750	30	1803	1803	1825	714	/	1015	773	10317	6777
800	32	1905	1905	1927	762	/	1020	800	11731	7690
850	34	2032	2032	2060	810	/	1102	856	14359	9422
900	36	2182	2182	2213	857	/	1120	928	15102	10317
1000	40	2410	2410	2438	959	/	1260	1020	19273	14006
1050	42	2515	2515	2540	1003	/	1368	1085	22715	16511
1200	48	2620	2620	2850	1155	/	1568	1205	31572	22957

Class1500 PN25.0MPa

DN	NPS	L			D	D_1	H_1	H_2	重量 Weight(Kg)	
		RF	BW	RJ					RF	BW
100	4	546	546	549	102	/	248	176	173	111
150×100	6×4	705	705	711	102	146	248	176	319	151
150	6	705	705	711	146	/	330	223	416	238
200×150	8×6	832	832	841	146	194	330	223	619	385
200	8	832	832	841	194	/	380	255	915	628
250×200	10×8	991	991	1000	194	241	380	255	1019	709
250	10	991	991	1000	241	/	420	315	1177	927
300×250	12×10	1130	1130	1146	241	289	420	315	1652	970
300	12	1130	1130	1146	289	/	465	368	1914	1078
350×300	14×12	1257	1257	1276	317	317	465	368	2215	12425
350	14	1257	1257	1276	317	/	500	415	2479	1500
400×350	16×14	1384	1384	1406	317	362	500	415	3033	1606
400	16	1384	1384	1406	362	/	572	448	3175	1737
450	18	1537	1537	1559	407	/	680	558	3753	3021
500	20	1664	1664	1686	457	/	717	594	5467	3089
600	24	1943	1943	1972	534	/	800	670	9586	5547

结构图

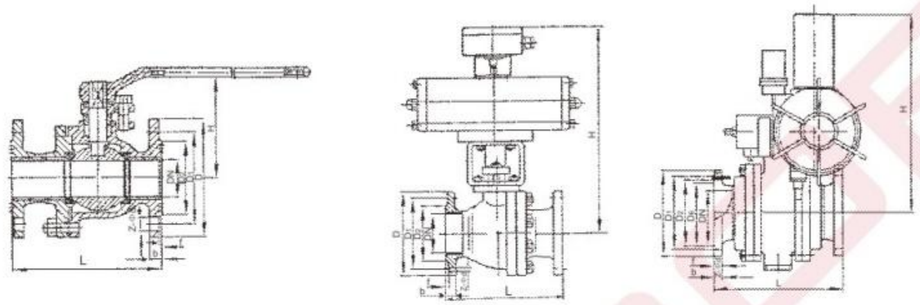

结构优势与特点

1、耐磨球阀是本厂按先进技术研制开发的新产品，它在普通球阀的基础上设计成全新型结构的球阀；
2、耐磨球阀适用于电厂、矿山、石油、化工等除灰排渣系统中含颗粒的管路上作启闭作用；
3、阀门与介质接触的部位分别嵌上进口耐磨材料，其耐冲蚀、耐磨功能远远高于一般球阀；
4、阀门的阀座密封采用独特的密封材料；
5、在全开或全闭时由于球体与阀座的接触可隔离介质的冲蚀，起到提高阀门的寿命；
6、阀门采用全通道设计，具有减少流体阻力的功能；
7、比铸石、陶瓷的阀门使用寿命增加一倍以上。

应用规范

A、设计制造按 GB12237 ANSI B16.34
B、法兰尺寸按 ANSI16.5 JB/T79 GB9112
C、检验与试验: API598 ZBJ16006

主要外形尺寸及连接尺寸 NMQ41(7)F、NMQ641(7)F、NMQ941(7)F

公称压力/MPa	公称通径/mm	L	f	D	D_1	D_2	Z-Φd	b	H	H(气动)
1.6	15	130	2	95	65	45	4-Φ14	14	78	225
	20	140	2	105	75	55	4-Φ14	14	84	227
	25	150	2	115	85	65	4-Φ14	14	95	233
	32	165	2	135	100	78	4-Φ18	16	150	259
	40	180	3	145	110	85	4-Φ18	16	150	267
	50	200	3	160	125	100	4-Φ18	16	190	278
	65	220	3	180	145	120	4-Φ18	18	195	363
	80	250	3	195	160	135	8-Φ18	20	215	383
	100	280	3	215	180	155	8-Φ18	20	250	552
	125	320	3	245	210	185	8-Φ18	22	285	576
	150	500	3	300	250	211	8-Φ26	28		
	200	560	3	375	320	284	12-Φ30	30		
	250	620	3	425	370	330	12-Φ30	32		
	300	690	4	485	430	389	16-Φ30	34		
	350	760	4	555	490	448	16-Φ33	38		
	400	820	4	620	550	503	16-Φ36	40		
	450	920	4	670	600	548	20-Φ36	42		

球 阀
耐磨球阀

主要外形尺寸及连接尺寸

公称压力 (MPa)	公称通径 (mm)	L	f	D	D_1	D_2	Z-Φd	b	H	H (气动)
2.5	15	130	2	95	65	45	4-Φ14	16	103	225
	20	140	2	105	75	55	4-Φ14	16	112	228
	25	150	2	115	85	65	4-Φ14	16	123	233
	32	165	2	135	100	78	4-Φ18	18	150	259
	40	180	3	145	110	85	4-Φ18	18	156	267
	50	200	3	160	125	100	4-Φ18	20	172	278
	65	220	3	180	145	120	8-Φ18	22	197	363
	80	250	3	195	160	135	8-Φ18	22	222	383
	100	280	3	230	190	160	8-Φ23	24	253	552
	125	320	3	270	220	188	8-Φ25	28	286	575
	150	500	3	300	250	211	8-Φ26	28		
	200	560	3	375	320	284	12-Φ30	34		
	250	620	3	450	385	345	12-Φ33	38		
	300	690	4	515	450	409	16-Φ33	42		
	350	760	4	580	510	465	16-Φ36	46		
	400	820	4	660	585	535	16-Φ39	50		
	450	920	4	685	610	560	20-Φ39	50		
4.0	15	130	2	95	65	45	4-Φ14	16	82	225
	20	140	2	105	75	55	4-Φ14	16	100	227
	25	150	2	115	85	65	4-Φ14	16	104	233
	32	165	2	135	100	78	4-Φ18	18	134	259
	40	180	3	145	110	85	4-Φ18	18	140	267
	50	200	3	160	125	100	4-Φ18	20	155	349
	65	220	3	180	145	120	8-Φ18	22	180	363
	80	250	3	195	160	135	8-Φ18	22	200	383
	100	280	3	230	190	160	8-Φ23	24	222	552
	125	320	3	270	220	188	8-Φ25	28	236	575
	150	500	5	320	270	227	12-Φ22	37		
	200	560	5	380	330	281	12-Φ26	41		
	250	620	5	445	387	335	16-Φ30	48		
	300	690	5	520	451	392	16-Φ33	51		
	350	760	5	585	514	424	20-Φ33	54		
	400	820	5	650	571	481	20-Φ36	57		
	450	920	5	710	628	544	24-Φ36	60		
6.4	150	500	5	320	270	227	12-Φ22	37		
	200	560	5	380	330	281	12-Φ26	41		
	250	620	5	445	387	335	16-Φ30	48		
	300	690	5	520	451	392	16-Φ33	51		
	350	760	5	585	514	424	20-Φ33	54		
	400	820	5	650	571	481	20-Φ36	57		
	450	920	5	710	628	544	24-Φ36	60		

结构特点

1、可采用各种配管法兰标准及法兰密封面型式，满足各种工程需要及用户要求。
2、弹性金属密封使阀门具有零泄漏特性。
3、直角旋转无磨擦设计是通过一个独特的三偏心原理实现的，这消除了阀门90°旋转中阀座与密封圈之间磨擦。
4、一体式硬面阀座可满足各种工况使用，高循环寿命以及维修最小。
5、一体式铸造阀体，阀体长度符合GB12221-89，也可按任何国家长度标准制造，可替换闸阀、球阀、旋塞阀以及其它种类的阀门，安装简单、灵活。
6、全金属结构加上零泄漏性能，使阀门具有“本质火灾安全”特性。
7、阀杆上的阀位指示器以及顶部安装法兰有利于蝶板位置指示。

三偏心结构说明

一般的蝶阀为单偏心或双偏心结构，偏心的目的在于使阀板开至大约20°之后，阀座与密封圈之间脱离，从而减少磨擦。双偏心结构是在设计时将轴偏离密封面中心线，形成第一个偏心；轴微偏离管路中心线，形成第二个偏心。

三偏心金属密封蝶阀在原有基础上增加了一个独特的偏心（第三个偏心－斜锥），不仅利用了原有的凸轮效应，而且完全消除了90°行程中阀座与密封圈之间的磨擦。

第1个偏心
轴偏离密封面中心线。

第2个偏心
轴微偏离管路及阀门中心线。这两个偏心的目的是在阀门开关行程中，减少阀座与密封圈之间的磨擦。

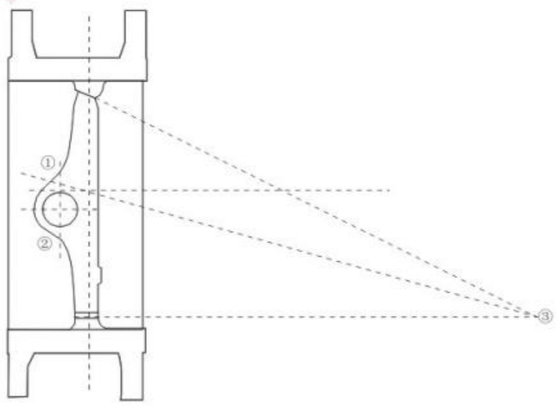

第3个偏心
从几何形状上使得阀座与密封圈在阀门整个开关行程中完全脱离。这一独特的偏心组合，既利用了凸轮效应，又完全消除了磨擦，从而实现阀门的90°行程中，阀座与阀板上的密封圈之间无磨擦，消除了磨损泄漏的难题。

三偏心金属密封蝶阀优化了阀座与密封圈之间的接触特征。绝大多数蝶阀接触角为3°～6°,此范围为锁定锥度范围，会产生很高的密封扭矩和开启扭矩。

三偏心金属密封蝶阀密封面的接触角大于锁定锥度范围，从几何形状上排除了卡死的可能，从而确保阀门开关所需扭矩在阀门整个使用年限内不会产生很大的变化。

结构图

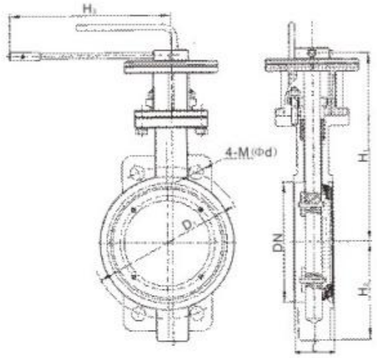

D73型

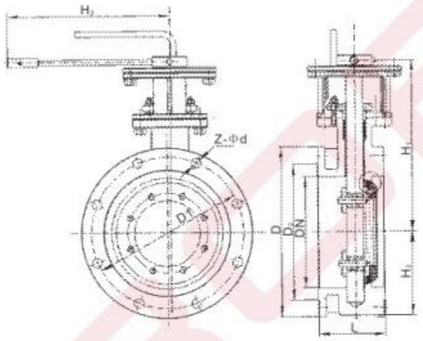

D43型

法兰连接蝶阀主要外形尺寸及连接尺寸

公称通径		外形尺寸				连接尺寸															
						1.0MPa				1.6MPa				2.5MPa				150Lb			
DN	NPS	L	H_1	H_2	H_3	D	D_1	D_2	Z-Φd	D	D_1	D_2	Z-Φd	D	D_1	D_2	Z-Φd	D	D_1	D_2	Z-Φd
50	2	108	240	85	265	165	125	99	4-Φ18	165	125	99	4-Φ18	165	125	99	4-Φ18	152	120.5	92	4-Φ19
65	2½	112	250	90	265	185	145	118	4-Φ18	185	145	118	4-Φ18	185	145	118	8-Φ18	178	139.5	105	4-Φ19
80	3	114	255	100	265	200	160	132	8-Φ18	200	160	132	8-Φ18	200	160	132	8-Φ18	191	152.5	127	4-Φ19
100	4	127	285	105	265	220	180	156	8-Φ18	220	180	156	8-Φ18	235	190	156	8-Φ22	229	190.5	157	8-Φ19
125	5	140	300	125	390	250	210	184	8-Φ18	250	210	184	8-Φ18	270	220	184	8-Φ26	254	216	186	8-Φ22
150	6	140	320	140	390	285	240	211	8-Φ22	285	240	211	8-Φ22	300	250	211	8-Φ26	279	241.5	216	8-Φ22
200	8	152	370	180	390	340	295	266	8-Φ22	340	295	266	12-Φ22	360	310	274	12-Φ26	343	298.5	270	8-Φ22

对夹连接蝶阀主要外形尺寸及连接尺寸

公称通径		外形尺寸				连接尺寸							
						1.0MPa		1.6MPa		2.5MPa		150Lb	
DN	NPS	L	H_1	H_2	H_3	D_1	4-M(Φd)	D_1	4-M(Φd)	D_1	4-M(Φd)	D_1	4-M(Φd)
50	2	43	250	80	265	125	4-φ18	125	4-φ18	125	4-φ18	120.5	4-φ19
65	2½	46	265	95	265	145	4-φ18	145	4-φ18	145	4-φ18	139.5	4-φ19
80	3	64	275	100	265	160	4-φ18	160	4-φ18	160	4-φ18	152.5	4-φ19
100	4	64	330	110	265	180	4-φ18	180	4-φ18	190	4-φ22	190.5	4-φ19
125	5	70	345	120	390	210	4-φ18	210	4-φ18	220	4-φ26	216	4-φ22
150	6	76	370	160	390	240	4-φ22	240	4-φ22	250	4-φ26	241.5	4-φ22
200	8	89	410	215	390	295	4-M20	295	4-M20	310	4-M24	298.5	4-M20

注：本表法兰尺寸按GB/T9112～9124或ASME B16.5标准。根据用户要求，法兰尺寸也可按HG20592～20614、JB/T74～90、HG 20615～20635、SH 3406、MSS SP-44等标准设计制造。

结构图

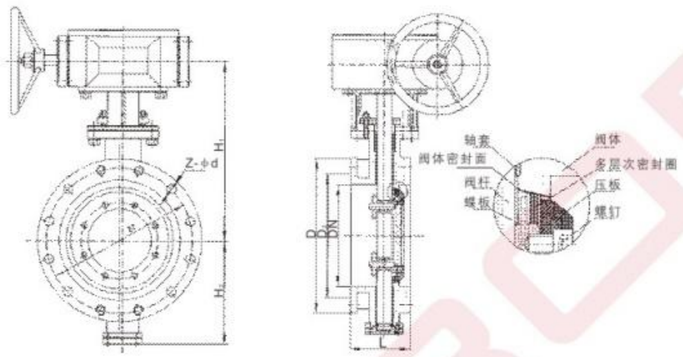

D341型

主要外形尺寸及连接尺寸 D341H D641H D941H

公称通径	外形尺寸			连接尺寸											
				0.6MPa				1.0MPa				1.6MPa			
DN	L	H_1	H_2	D	D_1	D_2	Z-Φd	D	D_1	D_2	Z-Φd	D	D_1	D_2	Z-Φd
100	127	285	105	210	170	144	4-Φ18	220	180	156	8-Φ18	220	180	156	8-Φ18
125	140	300	125	240	200	174	8-Φ18	250	210	184	8-Φ18	250	210	184	8-Φ18
150	140	320	140	265	225	199	8-Φ18	285	240	211	8-Φ22	285	240	211	8-Φ22
200	152	370	180	320	280	254	8-Φ18	340	295	266	8-Φ22	340	295	266	12-Φ22
250	165	420	200	375	335	309	12-Φ18	395	350	319	12-Φ22	405	355	319	12-Φ26
300	178	500	250	440	395	363	12-Φ22	445	400	370	12-Φ22	460	410	370	12-Φ26
350	190	530	270	490	445	413	12-Φ22	505	460	429	16-Φ22	520	470	429	16-Φ26
400	216	570	300	540	495	463	16-Φ22	565	515	480	16-Φ26	580	525	480	16-Φ30
450	222	600	320	595	550	518	16-Φ22	615	565	530	20-Φ26	640	585	548	20-Φ30
500	229	680	360	645	600	568	20-Φ22	670	620	582	20-Φ26	715	650	609	20-Φ33
600	267	750	420	755	705	667	20-Φ26	780	725	682	20-Φ30	840	770	720	20-Φ36
700	292	810	480	860	810	772	24-Φ26	895	840	794	24-Φ30	910	840	794	24-Φ36
800	318	905	540	975	920	878	24-Φ30	1015	950	901	24-Φ33	1025	950	901	24-Φ39
900	330	960	590	1075	1020	978	24-Φ30	1115	1050	1001	28-Φ33	1125	1050	1001	28-Φ39
1000	410	1010	640	1175	1120	1078	28-Φ30	1230	1160	1112	28-Φ36	1255	1170	1112	28-Φ42
1200	470	1175	750	1405	1340	1295	32-Φ33	1455	1380	1328	32-Φ39	1485	1390	1328	32-Φ48
1400	530	1310	860	1630	1560	1510	36-Φ36	1675	1590	1530	36-Φ42	1685	1590	1530	36-Φ48
1600	600	1460	980	1830	1760	1710	40-Φ36	1915	1820	1750	40-Φ48	1930	1820	1750	40-Φ55
1800	670	1560	1090	2045	1970	1918	44-Φ39	2115	2020	1950	44-Φ48	2130	2020	1950	44-Φ55
2000	760	1670	1190	2265	2180	2125	48-Φ32	2325	2230	2150	48-Φ48	2345	2230	2150	48-Φ60

注：本表法兰尺寸按GB/T9112～9124标准。根据用户要求，法兰尺寸也可按HG20592～20614、JB/T74～90、HG 20615～20635、SH 3406、GB/T 13402、ASME B16.5、ASME B16.47、MSS SP-44等标准设计制造。

结构图

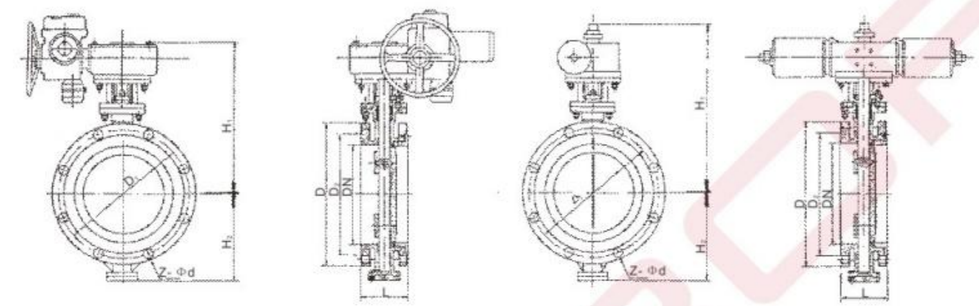

D941型　　D641型

主要外形尺寸及连接尺寸 D341H D641H D941H

公称通径		外形尺寸			连接尺寸												
					2.5MPa				4.0MPa				150Lb			
DN	NPS	L	H_1	H_2	D	D_1	D_2	Z-Φd	D	D_1	D_2	Z-Φd	D	D_1	D_2	Z-Φd
100	4	127	285	105	235	190	156	8-Φ22	235	190	156	8-Φ22	229	190.5	157	8-Φ19
125	5	140	300	125	270	220	184	8-Φ26	270	220	184	8-Φ26	254	216	186	8-Φ22
150	6	140	320	140	300	250	211	8-Φ26	300	250	211	8-Φ26	279	241.5	216	8-Φ22
200	8	152	370	180	360	310	274	12-Φ26	375	320	284	12-Φ30	343	298.5	270	8-Φ22
250	10	165	420	200	425	370	330	12-Φ30	450	385	345	12-Φ33	406	362	324	12-Φ25
300	12	178	500	250	485	430	389	16-Φ30	515	450	409	16-Φ33	483	432	381	12-Φ25
350	14	190	530	270	555	490	448	16-Φ33	580	510	465	16-Φ36	533	476	413	12-Φ28
400	16	216	570	300	620	550	503	16-Φ36	660	585	535	16-Φ39	597	540	470	16-Φ28
450	18	222	600	320	670	600	548	20-Φ36	685	610	560	20-Φ39	635	578	533	16-Φ32
500	20	229	680	360	730	660	609	20-Φ36	755	670	615	20-Φ42	699	635	584	20-Φ32
600	24	267	750	420	845	770	720	20-Φ39	890	795	735	20-Φ48	813	749.5	692	20-Φ35
700	28	292	810	480	960	875	820	24-Φ42					927	863.5	800	28-Φ35
800	32	318	905	540	1085	990	928	24-Φ48					1061	978	914	28-Φ41
900	36	330	960	590	1185	1090	1028	28-Φ48					1168	1086	1022	32-Φ41
1000	40	410	1010	640	1320	1210	1140	28-Φ55					1289	1200	1124	36-Φ41
1200	48	470	1175	750	1530	1420	1350	32-Φ55					1511	1422.5	1359	44-Φ41
1400		530	1310	860	1755	1640	1580	36-Φ60								
1600		600	1460	980	1975	1860	1780	40-Φ60								
1800		670	1560	1090	2195	2070	1985	44-Φ68								
2000		760	1670	1190	2425	2300	2210	48-Φ68								

注：本表法兰尺寸按GB/T9112～9124或ASME B16.5、ASME B 16.47标准。根据用户要求，法兰尺寸也可按HG20592～20614、JB/T74～90、HG 20615～20635、SH 3406、GB/T 13402、MSS SP-44等标准设计制造。

蝶 阀

D$^{3}_{9}$673$^{H}_{Y}$-$^{6}_{10}$$^{}_{16}$$^{}_{25}$$^{}_{40}$C、P、R D$^{3}_{9}673^{H}_{Y}$-150LbC、P、R 三偏心金属密封蝶阀

结构图

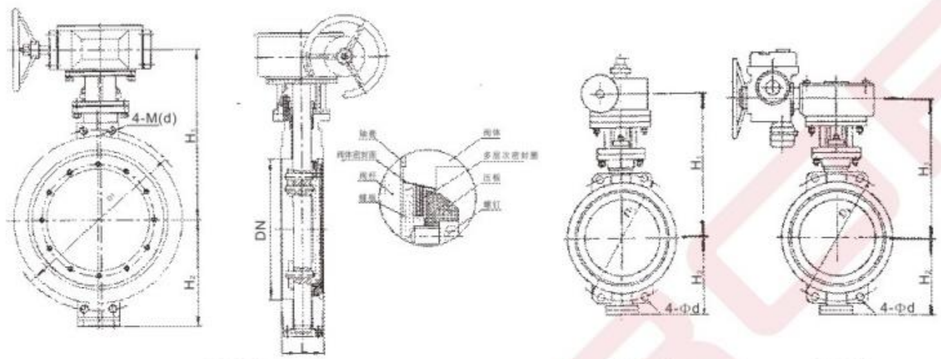

D373型　　D673型　　D973型

主要外形尺寸及连接尺寸

公称通径		外形尺寸			连接尺寸											
					0.6MPa		1.0MPa		1.6MPa		2.5MPa		4.0MPa		150Lb	
DN	NPS	L	H_1	H_2	D_1	4-M(d)	D_1	4-M(d)	D_1	4-M(d)	D_1	4-M(d)	D_1	4-M(d)	D_1	4-M(d)
100	4	64	330	110	170	4-Φ18	180	4-Φ18	180	4-Φ18	190	4-ϕ22	190	4-ϕ22	190.5	4-ϕ19
125	5	70	345	120	200	4-Φ18	210	4-Φ18	210	4-Φ18	220	4-ϕ26	220	4-ϕ26	216	4-ϕ22
150	6	76	370	160	225	4-Φ18	240	4-Φ22	240	4-Φ22	250	4-ϕ26	250	4-ϕ26	241.5	4-ϕ22
200	8	89	410	215	280	4-M16	295	4-M20	295	4-M20	310	4-M24	310	4-M27	298.5	4-M20
250	10	114	430	260	335	4-M16	350	4-M20	355	4-M24	370	4-M27	385	4-M30	362	4-M22
300	12	114	500	300	395	4-M20	400	4-M20	410	4-M24	430	4-M27	450	4-M30	432	4-M22
350	14	127	510	320	445	4-M20	460	4-M20	470	4-M24	490	4-M30	510	4-M33	476	4-M24
400	16	140	520	330	495	4-M20	515	4-M24	525	4-M27	550	4-M33	585	4-M36	540	4-M24
450	18	152	590	380	550	4-M20	565	4-M24	585	4-M27	600	4-M33	610	4-M36	578	4-M30
500	20	152	610	390	600	4-M20	620	4-M24	650	4-M30	660	4-M33	670	4-M39	635	4-M30
600	24	154	665	450	705	4-M24	725	4-M27	770	4-M33	770	4-M36	795	4-M45	749.5	4-M33
700	28	165	730	480	810	4-M24	840	4-M27	840	4-M33	875	4-M39			863.5	4-M33
800	32	190	910	580	920	4-M27	950	4-M30	950	4-M36	990	4-M45			978	4-M39
900	36	203	930	625	1020	4-M27	1050	4-M30	1050	4-M36	1090	4-M45			1086	4-M39
1000	40	216	1000	660	1120	4-M27	1160	4-M33	1170	4-M39	1210	4-M52			1200	4-M39
1200	48	254	1100	780	1340	4-M30	1380	4-M36	1390	4-M45	1420	4-M52			1422.5	4-M39
1400		279	1220	880	1560	4-M33	1590	4-M39	1590	4-M45	1640	4-M56				
1600		318	1330	990	1760	4-M33	1820	4-M45	1820	4-M52	1860	4-M56				
1800		356	1430	1090	1970	4-M36	2020	4-M45	2020	4-M52	2070	4-M64				
2000		406	1540	1200	2180	4-M39	2230	4-M45	2230	4-M56	2300	4-M64				

注：本表法兰尺寸按GB/T9112～9124或ASME B16.5、ASME B16.47标准。根据用户要求，法兰尺寸也可按HG20592～20614、JB/T74－90、HG 20615－20635、SH 3406、GB/T13402、MSS SP-44等标准设计制造。

蝶 阀

D$^{3}_{9}$663$^{H}_{Y}$三偏心金属密封蝶阀

结构图

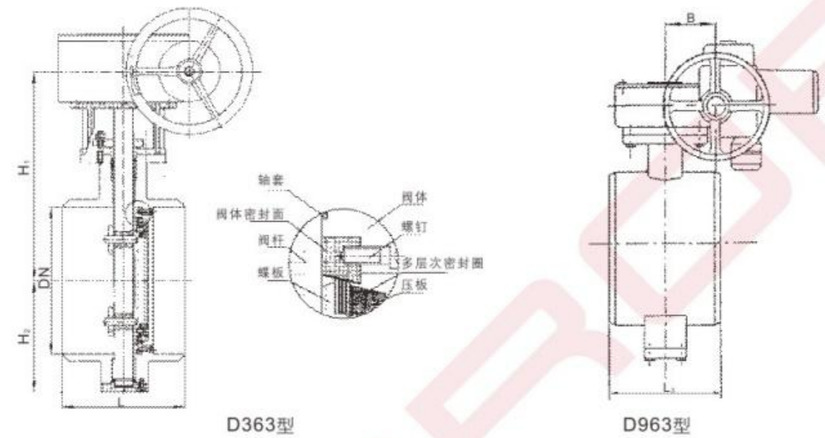

D363型　　D963型

主要外形尺寸及连接尺寸

公称通径		外形尺寸		
DN	NPS	L	H_1	H_2
100	4	190	270	90
125	5	200	295	100
150	6	210	310	110
200	8	230	370	120
250	10	250	450	140
300	12	270	465	165
350	14	290	475	220
400	16	310	505	250
450	18	336	535	285
500	20	350	560	340
600	24	390	630	350
700	28	430	670	440
800	32	470	800	500
900	36	510	850	520
1000	40	550	880	600
1200	48	630	1000	690

蝶 阀

$D\frac{3}{9}643F\text{-}\frac{6}{10/16}C$、P、R 双偏心四氟密封蝶阀

结构图

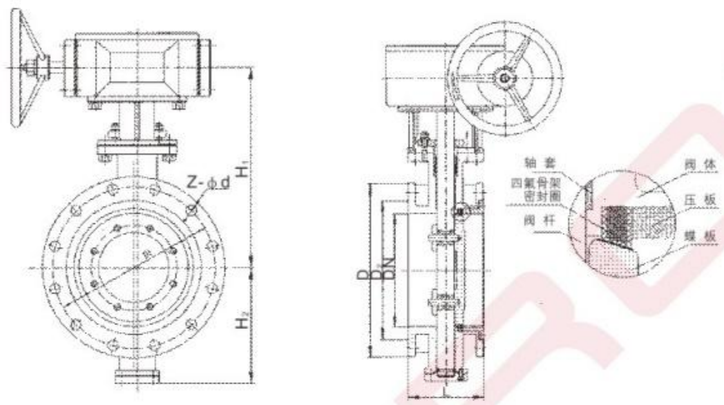

主要外形尺寸及连接尺寸

公称通径	外形尺寸			连接尺寸											
				0.6MPa				1.0MPa				1.6MPa			
DN	L	H_1	H_2	D	D_1	D_2	Z-Φd	D	D_1	D_2	Z-Φd	D	D_1	D_2	Z-Φd
50	108	265	85	140	110	88	4-Φ14	165	125	99	4-Φ18	165	125	99	4-Φ18
65	112	275	90	160	130	108	4-Φ14	185	145	118	4-Φ18	185	145	118	4-Φ18
80	114	280	100	190	150	124	4-Φ18	200	160	132	8-Φ18	200	160	132	8-Φ18
100	127	300	125	210	170	144	4-Φ18	220	180	156	8-Φ18	220	180	156	8-Φ18
125	140	315	135	240	200	174	8-Φ18	250	210	184	8-Φ18	250	210	184	8-Φ18
150	140	325	145	265	225	199	8-Φ18	285	240	211	8-Φ22	285	240	211	8-Φ22
200	152	395	200	320	280	254	8-Φ18	340	295	266	8-Φ22	340	295	266	12-Φ22
250	165	420	200	375	335	309	12-Φ18	395	350	319	12-Φ22	405	355	319	12-Φ26
300	178	500	250	440	395	363	12-Φ22	445	400	370	12-Φ22	460	410	370	12-Φ26
350	190	530	270	490	445	413	12-Φ22	505	460	429	16-Φ22	520	470	429	16-Φ26
400	216	570	300	540	495	463	16-Φ22	565	515	480	16-Φ26	580	525	480	16-Φ30
450	222	600	320	595	550	518	16-Φ22	615	565	530	20-Φ26	640	585	548	20-Φ30
500	229	680	360	645	600	568	20-Φ22	670	620	582	20-Φ26	715	650	609	20-Φ33
600	267	750	420	755	705	667	20-Φ36	780	725	682	20-Φ30	840	770	720	20-Φ36
700	292	810	480	860	810	772	24-Φ26	895	840	794	24-Φ30	910	840	794	24-Φ36
800	318	905	535	975	920	878	24-Φ30	1015	950	901	24-Φ33	1025	950	901	24-Φ39
900	330	960	590	1075	1020	978	24-Φ30	1115	1050	1001	28-Φ33	1125	1050	1001	28-Φ39
1000	410	1010	640	1175	1120	1078	28-Φ30	1230	1160	1112	28-Φ36	1255	1170	1112	28-Φ42

注：本表法兰尺寸按GB/T9112~9124标准。根据用户要求，法兰尺寸也可按HG20592~20614、JB/T74~90、HG 20615~20635、SH 3406、GB/T13402、ASME B16.5、ASME B 16.47、MSS SP-44等标准设计制造。

蝶 阀

$D\frac{3}{9}643F\text{-}\frac{25}{40}C$、P、R $D\frac{3}{9}643F$-150LbC、P、R 双偏心四氟密封蝶阀

结构图

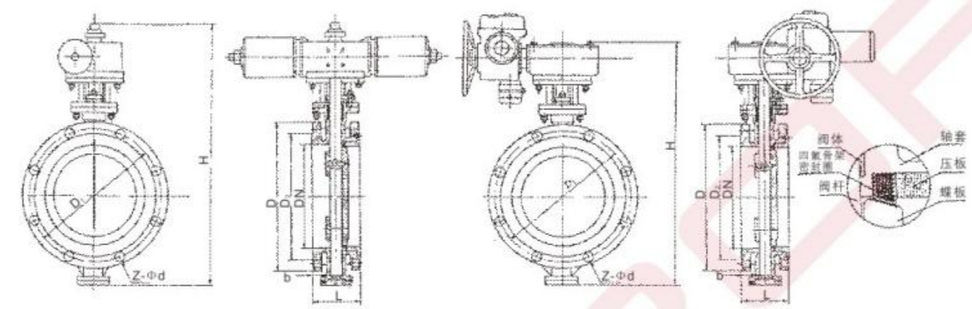

主要外形尺寸及连接尺寸

公称通径		外形尺寸			连接尺寸											
					2.5MPa				4.0MPa				150Lb			
DN	NPS	L	H_1	H_2	D	D_1	D_2	n-Φd	D	D_1	D_2	n-Φd	D	D_1	D_2	n-Φd
50	2	108	265	85	165	125	99	4-Φ18	165	125	99	4-Φ18	152	120.5	92	4-19
65	$2_1/2$	112	275	90	185	145	118	8-Φ18	185	145	118	8-Φ18	178	139.5	105	4-19
80	3	114	280	100	200	160	132	8-Φ18	200	160	132	8-Φ18	191	152.5	127	4-19
100	4	127	300	125	235	190	156	8-Φ22	235	190	156	8-Φ22	229	190.5	157	8-19
125	5	140	315	135	270	220	184	8-Φ26	270	220	184	8-Φ26	254	216	186	8-22
150	6	140	325	145	300	250	211	8-Φ26	300	250	211	8-Φ26	279	241.5	216	8-22
200	8	152	395	200	360	310	274	12-Φ26	375	320	284	12-Φ30	343	298.5	270	8-22
250	10	165	420	200	425	370	330	12-Φ30	450	385	345	12-Φ33	406	362	324	12-25
300	12	178	500	250	485	430	389	16-Φ30	515	450	409	16-Φ33	483	432	381	12-25
350	14	190	530	270	555	490	448	16-Φ33	580	510	465	16-Φ36	533	476	413	12-28
400	16	216	570	300	620	550	503	16-Φ36	660	585	535	16-Φ39	597	540	470	16-28
450	18	222	600	320	670	600	548	20-Φ36	685	610	560	20-Φ39	635	578	533	16-32
500	20	229	680	360	730	660	609	20-Φ36	755	670	615	20-Φ42	699	635	584	20-32
600	24	267	750	420	845	770	720	20-Φ39	890	795	735	20-Φ48	813	749.5	692	20-35
700	28	292	810	480	960	875	820	24-Φ42					927	863.5	800	28-35
800	32	318	905	535	1085	990	928	24-Φ48					1061	978	914	28-41
900	36	330	960	590	1185	1090	1028	28-Φ48					1168	1086	1022	32-41
1000	40	410	1010	640	1320	1210	1140	28-Φ55					1289	1200	1124	36-41

注：本表法兰尺寸按GB/T9112~9124或ASME B16.5、ASME B16.47标准。根据用户要求，法兰尺寸也可按HG20592~20614、JB/T74~90、HG 20615~20635、SH 3406、GB/T13402、MSS SP-44等标准设计制造。

蝶 阀

D$^{3}_{9}$$^{6}_{10}$73F-$^{16}_{25}$$^{}_{40}$C、P、R　D$^{3}_{9}$73F-150LbC、P、R　双偏心四氟密封蝶阀

结构图

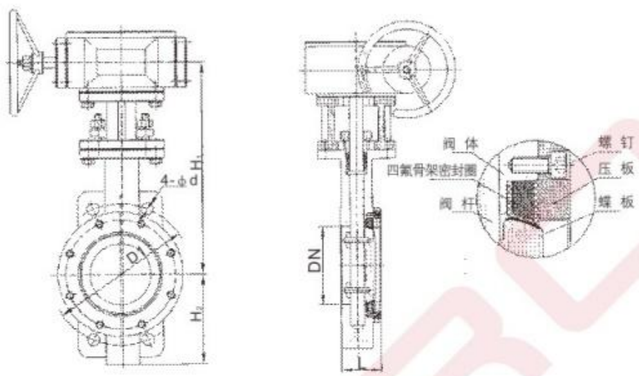

主要外形尺寸及连接尺寸

公称通径		外形尺寸			连接尺寸											
					0.6MPa		1.0MPa		1.6MPa		2.5MPa		4.0MPa		150Lb	
DN	NPS	L	H_1	H_2	D_1	n-Φd	D_1	n-Φd	D_1	n-Φd	D_1	n-Φd	D_1	n-Φd	D_1	n-Φd
50	2	43	255	85	110	4-Φ14	125	4-Φ18	125	4-Φ18	125	4-Φ18	125	4-18	120.5	4-Φ19
65	2½	46	280	90	130	4-Φ14	145	4-Φ18	145	4-Φ18	145	4-Φ18	145	4-18	139.5	4-Φ19
80	3	49	285	100	150	4-Φ18	160	4-Φ18	160	4-Φ18	160	4-Φ18	160	4-18	152.5	4-Φ19
100	4	56	310	120	170	4-Φ18	180	4-Φ18	180	4-Φ18	190	4-Φ22	190	4-22	190.2	4-Φ19
125	5	64	310	130	200	4-Φ18	210	4-Φ18	210	4-Φ18	220	4-Φ26	220	4-26	216	4-Φ22
150	6	70	315	160	225	4-Φ18	240	4-Φ22	240	4-Φ22	250	4-Φ26	250	4-26	241.5	4-Φ22
200	8	71	380	210	280	4-Φ18	295	4-Φ22	295	4-Φ22	320	4-Φ26	310	4-30	298.5	4-Φ22
250	10	76	460	250	335	4-Φ18	350	4-Φ22	355	4-Φ26	370	4-Φ30	385	4-33	362	4-Φ25
300	12	83	475	250	395	4-Φ22	400	4-Φ22	410	4-Φ26	430	4-Φ30	450	4-33	432	4-Φ25
350	14	92	510	320	445	4-Φ22	460	4-Φ22	470	4-Φ26	490	4-Φ33	510	4-36	476	4-Φ28
400	16	102	550	350	495	4-Φ22	515	4-Φ26	525	4-Φ30	550	4-Φ36	585	4-39	540	4-Φ28
450	18	114	590	380	550	4-Φ22	565	4-Φ26	585	4-Φ30	600	4-Φ36	610	4-39	578	4-Φ32
500	20	127	610	420	600	4-Φ22	620	4-Φ26	650	4-Φ33	660	4-Φ36	670	4-42	635	4-Φ32
600	24	154	660	490	705	4-Φ26	725	4-Φ30	770	4-Φ36	770	4-Φ39	795	4-48	749.5	4-Φ35
700	28	165	730	490	810	4-Φ26	840	4-Φ30	840	4-Φ36	875	4-Φ42			863.5	4-Φ35
800	32	190	810	490	920	4-Φ30	950	4-Φ33	950	4-Φ39	990	4-Φ48			978	4-Φ41
900	36	203	930	550	1020	4-Φ30	1050	4-Φ33	1050	4-Φ39	1090	4-Φ48			1086	4-Φ41
1000	40	216	1020	580	1120	4-Φ30	1160	4-Φ36	1170	4-Φ42	1210	4-Φ55			1200	4-Φ41

注：本表法兰尺寸按GB/T9112～9124或ASME B16.5、ASME B16.47标准。根据用户要求，法兰尺寸也可按HG20592～20614、JB/T74～90、HG 20615～20635、SH 3406、GB/T13402、MSS SP-44等标准设计制造。

蝶 阀

D$^{3}_{9}$673$^{F}_{X}$-10C、P、R对夹式软密封蝶阀

结构图

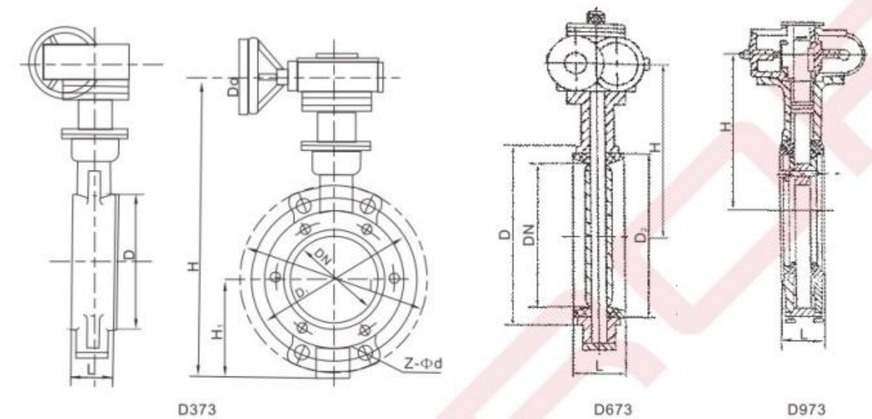

主要外形尺寸及连接尺寸

公称压力 PN(MPa)	公称通径 DN(mm)	尺 寸(mm)					
		L	D	D_1	H	H_1	Z-Φd
1.0	50	43	102	125	490	90	4-Φ18
	65	46	122	145	510	95	4-Φ18
	80	49	133	160	535	105	8-Φ18
	100	56	158	180	570	115	8-Φ18
	125	64	184	210	600	125	8-Φ18
	150	70	212	240	660	150	8-Φ22
	200	71	268	295	780	192	8-Φ22
	250	76	320	350	860	220	12-Φ22
	300	83	370	400	920	250	12-Φ22
	350	92	420	460	1170	300	16-Φ22
	400	102	480	515	1230	340	16-Φ26
	450	114	535	565	1300	370	20-Φ26
	500	127	585	620	1380	395	20-Φ26
	600	154	685	725	1500	440	20-Φ30
	700	165	800	840	1650	500	24-Φ30
	800	190	905	950	1840	560	24-Φ33
	900	203	1005	1050	2080	600	28-Φ33
	1000	216	1110	1160	2350	670	28-Φ36
	1200	254	1330	1380	2680	800	32-Φ39
	1400	390	1530	1590			36-Φ42
	1600	440	1750	1820			40-Φ48
	1800	490	1950	2020			44-Φ48
	2000	540	2160	2230			48-Φ48

蝶 阀

$D\begin{matrix}3\\9\end{matrix}673\begin{matrix}F\\X\end{matrix}\text{-}25\begin{matrix}16\\40\end{matrix}$C、P、R 对夹式软密封蝶阀

主要外形尺寸及连接尺寸

公称压力 PN(MPa)	公称通径 DN(mm)	尺 寸(mm)					
		L	D	D_1	H	H_1	Z-Φd
1.6	50	43	102	125	490	98	4-Φ18
	65	46	122	145	510	100	4-Φ18
	80	49	133	160	535	105	8-Φ18
	100	56	158	180	570	122	8-Φ18
	125	64	184	210	600	142	8-Φ18
	150	70	212	240	660	157	8-Φ22
	200	71	268	295	780	192	12-Φ22
	250	76	320	335	890	220	12-Φ22
	300	83	370	410	950	250	12-Φ26
	350	92	430	470	1200	325	16-Φ26
	400	102	480	525	1280	350	16-Φ30
	450	114	545	585	1360	390	20-Φ30
	500	127	610	650	1450	410	20-Φ33
	600	154	720	770	1580	460	20-Φ36
	700	165	800	840	1750	525	24-Φ36
	800	190	905	950	1920	600	24-Φ39
	900	203	1005	1050	2150	650	28-Φ39
	1000	216	1110	1170	2410	720	28-Φ42
	1200	254	1330	1390	2750	850	32-Φ48
	1400	390	1530	1590			36-Φ48
	1600	440	1750	1820			40-Φ56
	1800	490	1950	2020			44-Φ56
	2000	540	2160	2230			48-Φ62
2.5	50	43	102	125	490	98	4-Φ18
	65	46	122	145	510	100	8-Φ18
	80	49	133	160	535	105	8-Φ18
	100	56	158	190	570	122	8-Φ22
	125	64	184	220	600	142	8-Φ26
	150	70	212	250	660	157	8-Φ26
	200	71	268	310	810	192	12-Φ26
	250	76	330	370	920	235	12-Φ30
	300	83	390	430	960	270	16-Φ30
	350	92	450	490	1240	350	16-Φ33
	400	102	505	550	1320	375	16-Φ36
	450	114	555	600	1400	420	20-Φ36
	500	127	610	660	1500	440	20-Φ36
	600	154	718	770	1620	500	20-Φ39
	700	165	815	875	1800	550	24-Φ42
	800	190	940	990	1980	630	24-Φ48
	900	203	1025	1090	2200	675	28-Φ48
	1000	216	1140	1210	2460	750	28-Φ56
	1200	254	1350	1420	2800	890	32-Φ56
	1400	390	1560	1640			36-Φ62
	1600	440	1790	1860			40-Φ62
	1800	490	2000	2070			44-Φ70
	2000	540	2230	2300			48-Φ70
4.0	50	43	102	125	490	98	4-Φ18
	65	46	122	145	510	100	8-Φ18
	80	49	133	160	535	105	8-Φ18
	100	56	158	190	570	122	8-Φ22
	125	64	184	220	600	142	8-Φ26
	150	70	212	250	600	157	8-Φ26
	200	71	268	320	810	192	12-Φ30
	250	76	330	385	920	235	12-Φ33
	300	83	390	450	960	270	16-Φ33
	350	127	450	510	1240	350	16-Φ36
	400	140	505	585	1320	375	16-Φ39
	450	160	555	610	1400	420	20-Φ39
	500	170	610	670	1500	440	20-Φ42
	600	200	730	795	1620	500	20-Φ48

蝶 阀

$D\begin{matrix}3\\9\end{matrix}643\begin{matrix}F\\X\end{matrix}$-6C、P、R 法兰式双偏心软密封蝶阀

结构图

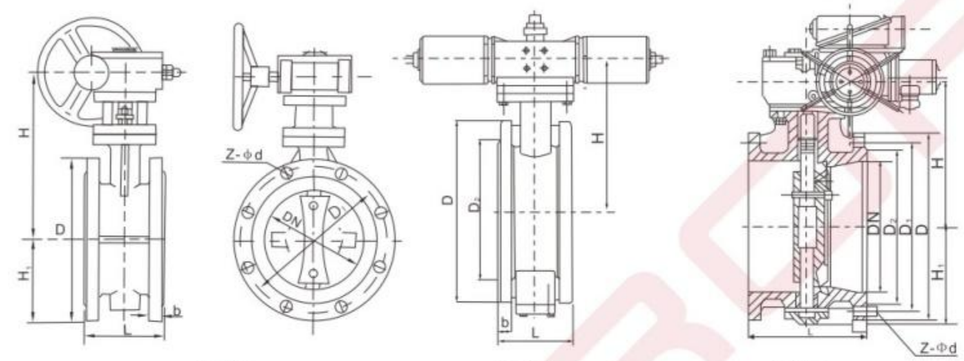

D343型　　D643型　　D943型

主要外形尺寸及连接尺寸

公称压力 PN(MPa)	公称通径 DN(mm)	尺寸(mm)						
		L	D	D_1	b	H	H_1	Z-Φd
0.6	50	108	140	110	16			4-Φ14
	65	112	160	130	16			4-Φ14
	80	114	190	150	18			4-Φ19
	100	127	210	170	18			4-Φ19
	125	140	240	200	20			8-Φ19
	150	140	265	225	20	250	140	8-Φ19
	200	152	320	280	22	295	170	8-Φ19
	250	250	375	335	24	300	200	12-Φ19
	300	270	440	395	24	325	235	12-Φ23
	350	290	490	445	26	350	265	12-Φ23
	400	310	540	495	28	400	295	16-Φ23
	450	330	595	550	28	420	320	16-Φ23
	500	350	645	600	30	455	350	20-Φ23
	600	390	755	705	30	510	410	20-Φ26
	700	430	860	810	32	580	475	24-Φ26
	800	470	975	920	34	630	540	24-Φ31
	900	510	1075	1020	36	680	595	24-Φ31
	1000	550	1175	1120	36	770	675	28-Φ31
	1200	630	1405	1340	40	870	780	32-Φ34
	1400	710	1630	1560	44	1010	920	36-Φ37
	1600	790	1830	1760	48	1432	1085	40-Φ37
	1800	870	2045	1970	50	1501	1230	44-Φ40
	2000	950	2265	2180	54	1625	1350	48-Φ43
	2200	1000	2475	2390	60	1735	1380	52-Φ43
	2400	1100	2685	2600	64	1950	1520	56-Φ43

主要外形尺寸及连接尺寸

公称压力 PN(MPa)	公称通径 DN(mm)	尺寸(mm)						
		L	D	D_1	b	H	H_1	Z-Φd
1.0	50	108	165	125	20			4-Φ19
	65	112	185	145	20			4-Φ19
	80	114	200	160	22			8-Φ19
	100	127	220	180	24			8-Φ19
	125	140	250	210	26			8-Φ19
	150	140	285	240	26	250	140	8-Φ23
	200	152	340	295	26	295	170	16-Φ23
	250	250	395	350	28	300	200	8-Φ23
	300	270	445	400	28	325	235	16-Φ23
	350	290	505	460	30	350	265	12-Φ23
	400	310	565	515	32	400	295	20-Φ28
	450	330	615	565	32	420	320	20-Φ28
	500	350	670	620	34	455	350	12-Φ28
	600	390	780	725	36	510	410	20-Φ31
	700	430	895	840	40	580	475	24-Φ31
	800	470	1015	950	44	630	540	24-Φ31
	900	510	1115	1050	46	680	595	28-Φ34
	1000	550	1230	1160	50	770	675	28-Φ37
	1200	630	1455	1380	56	870	780	36-Φ40
	1400	710	1675	1590	62	1010	920	40-Φ43
	1600	790	1915	1820	68	1432	1085	32-Φ49
	1800	870	2115	2020	70	1501	1230	44-Φ49
	2000	950	2325	2230	74	1625	1350	48-Φ49
	2200	1000	2550	2440	76	1735	1380	52-Φ49
1.6	50	108	165	125	20	98	490	4-Φ18
	65	112	185	145	20	100	510	4-Φ18
	80	114	200	160	20	105	535	8-Φ18
	100	127	220	180	22	122	570	8-Φ18
	125	140	250	210	22	142	600	8-Φ18
	150	140	285	240	24	157	660	8-Φ22
	200	152	340	295	24	192	780	12-Φ22
	250	165	405	355	26	220	890	12-Φ26
	300	178	460	410	28	250	950	12-Φ26
	350	190	520	470	30	325	1200	16-Φ26
	400	216	580	525	32	350	1280	16-Φ30
	450	222	640	585	34	390	1360	20-Φ30
	500	229	715	650	36	410	1450	20-Φ33
	600	267	840	770	38	460	1580	20-Φ36
	700	292	910	840	40	525	1750	24-Φ36
	800	318	1025	950	42	600	1920	24-Φ39
	900	330	1125	1050	44	650	2150	28-Φ39
	1000	410	1255	1170	46	720	2410	28-Φ42
	1200	470	1485	1390	52	850	2750	32-Φ48

结构图

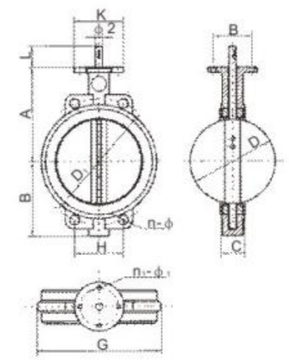

DN50（2″）～600(24″)

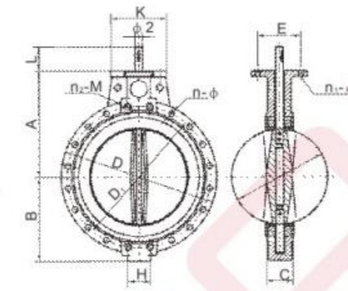

DN700（28″）～1000(40″)

主要外形尺寸及连接尺寸

公称通径 (Mm)	公称通径 (inch)	A	B	C	D	L	H	D_1	n-Φ	K	E	n_1-$φ_1$	$φ_2$	G	n_2-M
50	2	161	80	42	52.9	32	84.84	120	4-φ23	77	57.15	4-φ6.7	12.6	118	-
65	2 1/2	175	89	44.7	64.5	32	96.2	136.2	4-Φ26.5	77	57.15	4-φ6.7	12.6	137	-
80	3	181	95	45.2	78.8	32	61.23	160	8-Φ18	77	57.15	4-φ6.7	12.6	143	-
100	4	200	114	52.1	104	32	70.80	185	4-Φ24.5	92	69.85	4-φ10.3	15.77	156	-
125	5	213	127	54.4	123.3	32	82.28	215	4-Φ23	92	69.85	4-φ10.3	18.92	190	-
150	6	226	139	55.8	155.6	32	91.08	238	4-Φ25	92	69.85	4-φ10.3	18.92	212	-
200	8	260	175	60.6	202.5	45	112.89 76.35	295	4-Φ25 4-Φ23	115	88.9	4-φ14.3	22.10	268	-
250	10	292	203	65.6	250.5	45	92.40	357	4-Φ29	115	88.9	4-φ14.3	28.45	325	-
300	12	337	242	76.9	301.6	45	105.34	407	4-Φ29	140	107.95	4-φ14.3	31.60	403	-
350	14	368	267	76.5	333.3	45	91.11	467	4-Φ30	140	107.95	4-φ14.3	31.60	436	-
400	16	400	309	86.5	389.6	51.2 72	100.47 102.42	515 525	4-Φ26 4-Φ30	197	158.75	4-φ20.6	33.15	488	-
450	18	422	328	105.6	440.51	51.2 72	88.39 91.51	565 585	4-Φ26 4-Φ30	197	158.75	4-φ20.6	38	539	-
500	20	480	361	131.8	491.6	64.2 82	96.99 101.68	620 650	4-Φ26 4-Φ33	197	158.75	4-φ20.6	41.15	893	-
600	24	562	459	152	592.5	70.2 82	113.42 120.46	725 770	20-Φ30 20-Φ36	276	215.9	4-φ22.2	50.65	816	-
700	28	624	520	163	695	66 82	109.65	840	24-Φ30 24-Φ36	300	254	8-φ18	55 63.35	895	4-M33
800	32	672	591	188	794.7	66 82	124	950	24-Φ33 24-Φ39	300	254	8-φ18	55 63.35	1015	-
900	36	720	656	203	864.7	118	117.57	1050	24-Φ33	300	254	8-φ18	75	1115	4-M32
1000	40	800	721	216	965	142	129.89	1160	24-Φ36	300	254	8-φ18	85	1230	4-M33

结构图

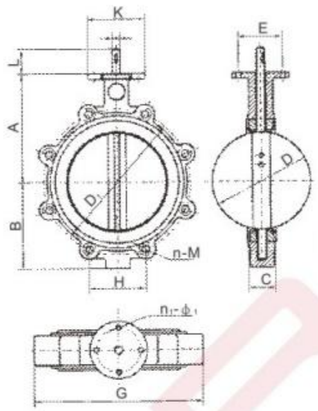

DN50（2″）-600（24″）

主要外形尺寸及连接尺寸

公称通径 (mm)	公称通径 (inch)	A	B	C	D	L	H	D_1	n-M	K	E	n_1-$Φ_1$	$Φ_2$	G
50	2	161	80	42	52.9	32	84.38	125	4-M16	77	57.15	4-Φ6.7	12.6	118
65	$2^1/_2$	175	89	44.7	64.5	32	102.54	145	4-M16	77	57.15	4-Φ6.7	12.6	137
80	3	181	95	45.2	78.8	32	61.23	160	8-M16	77	57.15	4-Φ6.7	12.6	178
100	4	200	114	52.1	104	32	68.88	180	8-M16	92	69.85	4-Φ10.3	15.77	206
125	5	213	127	54.4	123.3	32	80.36	210	8-M16	92	69.85	4-Φ10.3	18.92	238
150	6	226	139	55.8	155.6	32	91.84	240	8-M20	92	69.85	4-Φ10.3	18.92	266
200	8	260	175	60.6	202.5	45	112.89	295	8-M20	115	88.9	4-Φ14.3	22.10	329
							76.35		12-M20					
250	10	292	203	65.6	250.5	45	90.59	350	12-M20	115	88.9	4-Φ14.3	28.45	393
							91.88	355	12-M24					
300	12	337	242	76.9	301.6	45	103.52	400	12-M20	140	107.95	4-Φ14.3	31.60	462
							106.12	410	12-M24					
350	14	368	267	76.5	333.3	45	89.74	460	16-M20	140	107.95	4-Φ14.3	31.60	515
							91.69	470	16-M24					
400	16	400	309	86.5	389.6	51.2	100.48	515	16-M24	197	158.75	4-Φ20.6	33.15	579
						72	102.42	525	16-M27					
450	18	422	328	105.6	440.51	51.2	88.38	565	20-M24	197	158.75	4-Φ20.6	38	627
						72	91.51	585	20-M27					
500	20	480	361	131.8	491.6	64.2	96.99	620	20-M24	197	158.75	4-Φ20.6	41.15	696
						82	101.68	650	20-M30					
600	24	562	459	152	592.5	70.2	113.42	725	20-M27	276	215.9	4-Φ22.2	50.65	821
						82	120.46	770	20-M33					

用途及特点

圆形百叶式蝶阀与电动执行机构配套广泛应用于建材、冶金、矿山、电力等生产过程，能自动控制或手动控制调节管路中的介质流量之用。蝶瓣采用百叶式多轴结构，流体均匀，电传动，启闭力矩省力均匀、动作灵敏，性能可靠。

阀体材料：碳钢、不锈钢

结构图

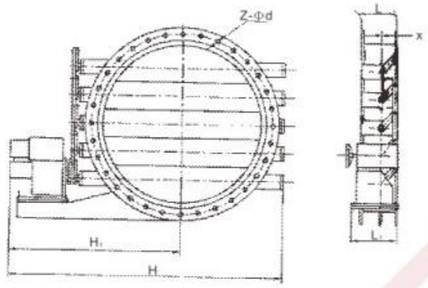

主要技术参数

公称压力PN	0.005MPa
适用温度t	-30~350℃
适用介质	粉尘、含尘气体
泄漏量	≤3%
阀门启闭时间	25秒
输入信号(直流)	Ⅱ型0~10mA;; Ⅲ型4~20mA
输入通道	3个
输入电阻	Ⅱ型200Ω； Ⅲ型250Ω
电源电压	220V±20V; 50HZ
介质流速	≤25m/s

主要外形尺寸及连接尺寸

DN	D_1	D	L	L_1	H_1	H	b	Z-Φd	轴数	Wt/Kgs
500	555	600	220	300	900	1270	8	20-Φ18	3	594
600	655	700	220	300	950	1370	10	20-Φ18	3	629
700	755	800	240	300	1000	1470	10	20-Φ18	3	721
800	870	930	240	365	1120	1640	10	24-Φ23	3	813
900	970	1030	260	365	1170	1740	12	24-Φ23	3	905
1000	1070	1130	260	365	1220	1840	12	28-Φ23	3	1000
1120	1190	1250	280	420	1430	2110	12	28-Φ23	4	1080
1250	1320	1380	280	420	1495	2240	14	32-Φ23	4	1372
1400	1470	1530	300	420	1570	2390	14	36-Φ23	4	1566
1600	1670	1730	320	450	1745	2660	14	40-Φ23	4	1951
1800	1870	1930	340	450	1845	2860	16	44-Φ23	4	2340
2000	2070	2130	360	450	1945	3060	16	48-Φ23	4	2730
2240	2310	2370	380	480	2095	3330	18	48-Φ23	4	3075
2500	2570	2630	420	480	2225	3590	18	52-Φ23	5	3634
2800	2870	2930	440	480	2375	3890	18	60-Φ23	5	4226
3000	3070	3130	460	480	2475	4090	18	60-Φ23	5	4735

蝶 阀

$D_{j}^{39}41_{b}W$-0.05j。电动矩形百叶式调节蝶阀

用途及特点

矩形百叶式蝶阀配置电动执行机构广泛应用于建材、冶金、矿山、电力等生产过程，能自动控制或手动控制调节管路中介质流量。蝶板采用百叶多轴体结构，流体均匀，启闭力矩小、动作灵敏、性能可靠。

阀体材料：碳钢、不锈钢

结构图

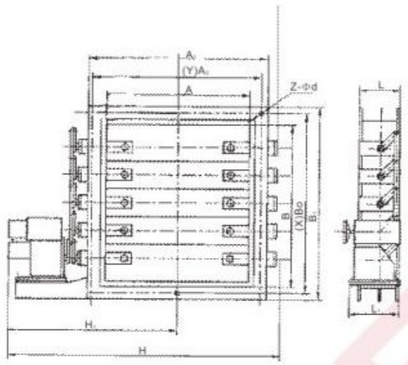

主要技术参数

公称压力PN	0.005MPa
适用温度t	-30~350℃
适用介质	粉尘、含尘气体
泄漏量	≤3%
阀门启闭时间	25秒
输入信号(直流)	Ⅱ型0~10mA;; Ⅲ型4~20mA
输入通道	3个
输入电阻	Ⅱ型200Ω； Ⅲ型250Ω
电源电压	220V±20V; 50HZ
介质流速	≤25m/s

主要外形尺寸及连接尺寸

A×B	A_1×B_1	A_2×B_2	L	L_1	H_1	H	b	Z-Φd	X	Y	轴线	Wt/Kgs
320×180	375×105	400×240	180	245	580	735	8	16-Φ14	5	3	2	184
320×250	375×295	400×330	180	245	625	825	8	16-Φ14	5	3	2	194
400×200	455×255	500×330	200	245	610	805	8	16-Φ18	5	3	2	215
400×320	455×375	500×420	200	245	870	915	8	16-Φ18	5	3	2	263
500×200	555×255	600×300	220	245	610	805	8	16-Φ18	5	3	3	272
500×400	555×455	600×500	220	245	670	915	8	20-Φ18	5	5	3	292
630×320	685×375	730×420	220	245	610	805	10	20-Φ18	7	3	3	322
630×400	685×455	730×500	220	245	710	995	10	24-Φ18	7	5	3	354
800×400	855×455	900×500	240	300	670	945	10	24-Φ18	7	5	4	443
800×630	855×685	900×730	240	300	710	995	10	28-Φ18	7	7	4	590
1000×500	1070×570	1130×830	260	300	790	1075	10	24-Φ23	7	5	4	640
1000×800	1070×870	1130×930	260	300	905	1270	10	28-Φ23	7	7	4	770
1250×630	1320×700	1380×760	280	300	1005	1505	10	32-Φ23	9	7	5	790
1250×1000	1320×1070	1380×1130	280	300	1105	1705	10	32-Φ23	9	7	5	920
1400×800	1470×870	1530×930	300	385	1075	1575	10	36-Φ23	11	7	5	940
1400×1250	1470×1320	1530×1380	300	385	1300	2025	10	40-Φ23	11	9	5	1240
1600×1000	1670×1070	1730×1130	320	385	1175	1775	10	36-Φ23	11	7	5	1540
1600×1250	1670×1320	1730×1380	320	385	1300	2025	10	40-Φ23	11	9	5	1680
1800×1250	1870×1320	1930×1380	340	420	1450	2175	10	44-Φ23	13	9	6	1846
1800×1400	1870×1470	1930×1530	340	420	1525	2325	10	48-Φ23	13	11	6	1953
2000×1250	2070×1320	2130×1380	360	420	1450	2175	10	48-Φ23	15	9	6	2170
2000×1800	2070×1670	2130×1730	360	420	1620	2520	12	52-Φ23	15	11	6	2392
2500×1800	2570×1870	2630×1730	420	450	1695	2595	12	56-Φ23	17	11	8	2740
2500×2000	2570×2070	2630×2130	420	450	1895	2995	12	64-Φ23	17	15	8	2801
2800×2500	2870×2570	2930×2630	440	450	2145	3195	12	72-Φ23	19	17	8	3118
3200×2800	3270×2870	3330×2930	480	480	2325	3825	12	80-Φ23	21	19	10	3535
3600×3200	3670×3270	3730×3330	520	480	2525	4225	12	88-Φ23	23	21	10	4018
4000×3600	4070×4670	4130×4730	560	480	2725	4825	12	100-Φ23	27	23	10	4532

蝶 阀

D_x7_k41-25 液控缓闭止回蝶阀

结构图

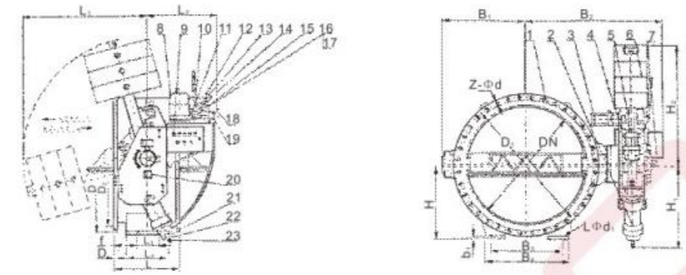

1、阀体
2、油缸
3、锁定油缸
4、摇臂
5、杠杆
6、重锤
7、开度电位器
8、油泵电机
9、电气控制箱
10、蓄能器
11、手动泵
12、电接点压力表
13、压力表
14、截止阀（常闭）
15、流量控制阀
16、电磁阀
17、锁定电磁阀
18、截止阀（常开）
19、溢流阀
20、行程开关
21、快关调节阀
22、慢关调节阀
23、快慢角角调节

结构特点

液控缓闭止回蝶阀是目前国内外较先进的管路控制设备，主要用于水电站，自来水给水泵房以及电力、石油、化工、冶金、矿山等其他各类泵站，安装在水轮机进口或水泵出口管路，作截止、止回、调节之用。该阀具有以下特点：

1、能按程序启闭，在正常供电和突然断电情况下均能自动按额定的时间和角度分快、慢二阶段关闭；调节范围大、适应性强；

2、可消除破坏性水锤、防止水泵和水轮机组发生飞逸事故，有效地降低了管网系统的压力波动，保障设备的安全可靠运行；

3、该阀可取代水泵出口处原电动闸阀和止回阀的功能，减小占地面积及基建投资。同时其流阻系数仅为0.1~0.6，远小于止回阀的流阻系数(1.7~2.6)，节能效果明显。

4、本公司S(锁定型)、B(保压型)、X(蓄能器型)系列液控缓闭止回蝶阀均是对国内同类产品加以改进和完善后发展起来的新一代产品，大大增强了系统的可靠性和安全性。同时，本厂可根据用户的特殊要求单独进行设计，多方位满足广大用户对该类产品的需要。

主要外形尺寸及连接尺寸

公称压力PN/MPa	公称通径DN/mm	L	D	D_1	D_2	B	F	H	H_1	H_2	L_1	L_2	L_3	L_4	B_1	B_2 B型	B_2 S型	B_3	B_4
2.5	300	270	435	395	362	24	4	300	315	780	807	715	100	150	305	770	770	320	380
	350	290	485	445	412	26	4	300	315	780	807	715	100	150	335	805	805	320	380
	400	310	535	495	462	28	4	300	315	780	807	715	120	180	365	837	837	340	420
	500	350	640	600	568	30	4	350	910	1245	1288	785	150	220	437	903	1010	400	500
	600	390	755	705	670	30	5	405	910	1245	1288	785	150	250	533	986	1026	430	546
	700	430	860	810	775	30	5	460	910	1245	1288	785	180	290	555	996	1075	570	700
	800	470	975	920	880	30	5	520	910	1245	1288	785	180	310	614	1075	1175	610	740
	900	510	1075	1020	980	30	5	570	940	1355	1402	795	180	320	675	1120	1120	700	860
	1000	550	1175	1120	1080	30	5	640	940	1355	1402	795	200	360	750	1280	1280	740	900
	1200	630	1375	1320	1280	30	5	750	940	1355	1402	795	200	360	840	1420	1460	790	950
	1300	710	1475	1420	1380	30	5	780	940	1355	1402	795	260	460	920	1485	1525	820	960
	1400	710	1575	1520	1480	30	5	835	940	1355	1402	795	260	460	975	1550	1610	840	1000
	1500	790	1690	1630	1590	30	5	900	940	1355	1402	795	260	500	1050	1590	1650	900	1040
	1600	790	1785	1730	1690	32	5	935	1025	1840	1905	820	270	500	1120	1850	1950	960	1140
	1750	870	1935	1880	1840	32	5	1070	1025	1840	1905	820	270	500	1240	1955	2105	1350	1560
	1800	870	1985	1930	1890	34	5	1040	1025	1840	1905	820	270	500	1265	1980	2130	1370	1570
	2000	950	2185	2130	2090	34	5	1130	1250	2060	2135	935	360	600	1380	2250	2285	1370	1650
	2200	1000	2400	2340	2292	36	6	1240	1250	2060	2135	935	360	600	1465	2490	2570	1400	1700
	2400	1100	2600	2540	2492	38	6												

结构图

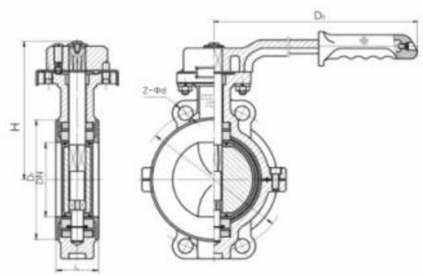

D71

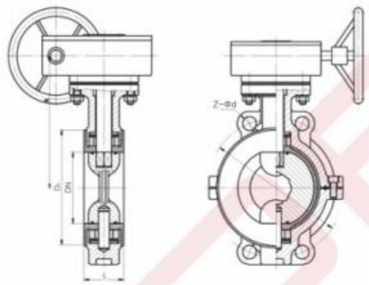

D371

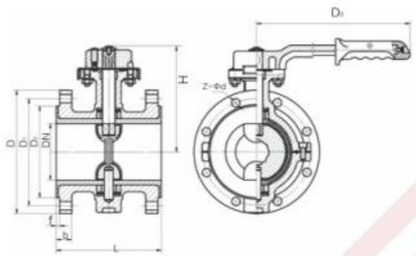

D41

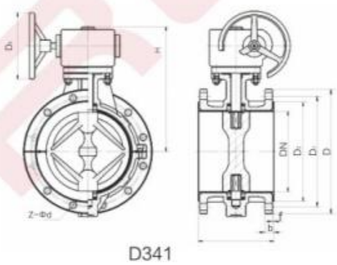

D341

主要零件材料表

序号	零件名称	铸钢	不锈耐酸铸钢		超低碳不锈耐酸铸阀	
		C	P	R	P_L	R_L
1	阀体	WCB	CF8	CF8M	Cf3	CF3M
2	蝶板	35	CF8	CF8M	CF3	CF3M
3	阀杆	2Cr13	304	316	304L	316L
4	衬里 / 阀座	PTFE（F_4）、PCTFE（F_3）、FEP（F_{46}）、PFA（可溶性 $_4$）				
5	填料 / 压盖	WCB	CF8	CF8M	CF3	CF3M
6	O 型圈	FPM(氟橡胶)				
7	弹性条	Si（硅橡胶）				
8	调节定位座	304	304	316	304L	316L
9	螺栓	35	304	316	304L	316L
10	螺母	45	304	316	304L	316L

蝶 阀
D71\D371\D41F\D341(F4\F3\F2)-6~25c、P、R、PL、RL衬氟蝶阀

主要零件材料表

PN0.6MPa

DN (mm)	NPS (inch)	L		D	D_1	D_2	f	b	Z-Φd	D_0	H
		对夹	法兰								
40	1½	33	106	130	100	80	3	16	4-Φ14	160	140
50	2	43	108	140	110	90	3	16	4-Φ14	200	145
65	2½	46	112	160	130	110	3	16	4-Φ14	250	155
80	3	46	114	185	150	125	3	18	4-Φ18	250	165
100	4	52	127	205	170	145	3	18	4-Φ18	250	180
125	5	56	140	235	200	175	3	20	8-Φ18	300	203
150	6	56	140	260	225	200	3	20	8-Φ18	300	225
200	8	60	152	315	280	255	3	22	8-Φ18	200	275
250	10	68	165	370	335	310	3	24	12-Φ18	200	315
300	12	78	178	435	395	362	4	24	12-Φ23	240	348
350	14	78	190	485	445	412	4	26	12-Φ23	240	415
400	16	102	216	535	495	462	4	28	16-Φ23	280	460
450	18	114	222	590	550	518	4	28	16-Φ23	280	500
500	20	127	229	640	600	568	4	30	16-Φ23	320	530
600	24	154	267	755	705	670	5	30	20-Φ25	320	610
700	28	165	292	860	810	775	5	32	24-Φ25	360	675
800	32	190	318	975	920	880	5	34	24-Φ30	360	805
900	36	203	330	1075	1020	980	5	36	24-Φ30	380	995
1000	40	216	410	1175	1120	1080	5	36	28-Φ30	400	1170
1200	48	254	470	1400	1340	1295	5	40	32-Φ34	400	1295

PN1.0MPa

DN (mm)	NPS (inch)	L		D	D_1	D_2	f	b	Z-Φd	D_0	H
		对夹	法兰								
40	1½	33	106	145	110	85	3	18	4-Φ18	160	140
50	2	43	108	160	125	100	3	20	4-Φ18	200	145
65	2½	46	112	180	145	120	3	20	4-Φ18	250	155
80	3	46	114	195	160	135	3	22	4-Φ18	250	165
100	4	52	127	215	180	155	3	22	8-Φ18	250	180
125	5	56	140	245	210	185	3	24	8-Φ18	300	203
150	6	56	140	280	240	210	3	24	8-Φ23	300	225
200	8	60	152	335	295	265	3	26	8-Φ23	200	275
250	10	68	165	390	350	320	3	28	12-Φ23	200	315
300	12	78	178	440	400	368	4	28	12-Φ23	240	348
350	14	78	190	500	460	428	4	30	16-Φ23	240	415
400	16	102	216	565	515	482	4	32	16-Φ25	280	460
450	18	114	222	615	565	532	4	32	20-Φ25	280	500
500	20	127	229	670	620	585	4	34	20-Φ25	320	530
600	24	154	267	780	725	685	5	36	20-Φ30	320	610
700	28	165	292	895	840	800	5	40	20-Φ30	360	675
800	32	190	318	1010	950	905	5	44	24-Φ34	360	805
900	36	203	330	1110	1050	1005	5	46	28-Φ34	380	995
1000	40	216	410	1220	1160	1115	5	50	28-Φ34	400	1170
1200	48	254	470	1450	1380	1325	5	56	32-Φ41	400	1295

PN1.6MPa

DN (mm)	NPS (inch)	L 对夹	L 法兰	D	D_1	D_2	f	b	Z-Φd	D_0	H
40	1½	33	106	145	110	85	3	18	4-Φ18	200	145
50	2	43	108	160	125	100	3	20	4-Φ18	250	150
65	2½	46	112	180	145	120	3	20	4-Φ18	250	160
80	3	46	114	195	160	135	3	22	8-Φ18	250	170
100	4	52	127	215	180	155	3	24	8-Φ18	300	185
125	5	56	140	245	210	185	3	26	8-Φ18	300	210
150	6	56	140	280	240	210	3	28	8-Φ23	200	230
200	8	60	152	335	295	265	3	30	12-Φ23	200	285
250	10	68	165	405	355	320	3	32	12-Φ25	240	325
300	12	78	178	460	410	375	3	34	12-Φ25	240	360
350	14	78	190	520	470	435	4	38	16-Φ25	280	430
400	16	102	216	580	525	485	4	40	16-Φ30	280	475
450	18	114	222	640	585	545	4	44	20-Φ30	320	525
500	20	127	229	705	650	608	4	46	20-Φ34	320	565
600	24	154	267	840	770	718	5	54	20-Φ41	360	620
700	28	165	292	910	840	788	5	54	24-Φ41	360	686
800	32	190	318	1020	950	898	5	54	24-Φ41	380	815
900	36	203	330	1120	1050	998	5	54	28-Φ41	400	1010
1000	40	216	410	1255	1170	1110	5	60	28-Φ48	400	1185

PN2.5MPa

DN (mm)	NPS (inch)	L 对夹	L 法兰	D	D_1	D_2	f	b	Z-Φd	D_0	H
40	1½	33	106	145	110	85	3	18	4-Φ18	200	140
50	2	43	108	160	125	100	3	20	4-Φ18	200	160
65	2½	46	112	180	145	120	3	22	8-Φ18	250	160
80	3	46	114	195	160	135	3	22	8-Φ18	250	170
100	4	52	127	230	190	160	3	24	8-Φ23	300	180
125	5	56	140	270	220	188	3	28	8-Φ25	300	275
150	6	56	140	300	250	218	3	30	8-Φ25	240	295
200	8	60	152	360	310	278	3	34	12-Φ25	240	320
250	10	68	165	425	270	332	3	36	12-Φ30	280	385
300	12	78	178	485	430	390	4	40	16-Φ30	280	390
350	14	78	190	550	490	448	4	44	16-Φ34	320	460
400	16	102	216	610	550	505	4	48	16-Φ34	320	510
450	18	114	222	660	600	555	4	50	20-Φ4	360	540
500	20	127	229	730	660	610	4	52	20-Φ41	360	570
600	24	154	267	840	770	718	5	56	20-Φ41	360	660

结构图

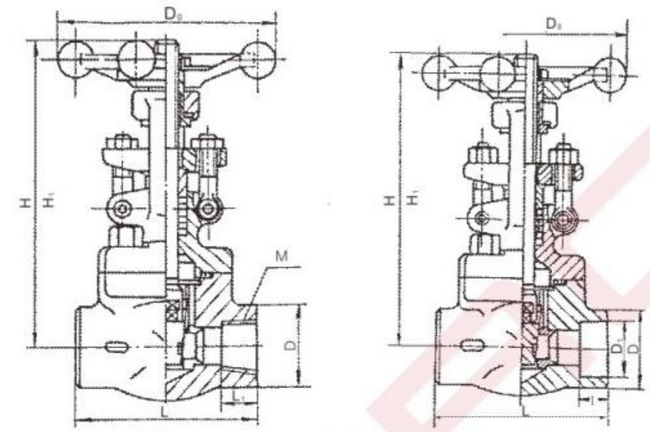

Z11 Z61

主要外形尺寸及连接尺寸(Z11)

公称压力 PN/MPa	公称通径 DN/mm	尺 寸/mm 管螺纹M/in	L	D	H	H_1	D_0
25 40 64	15	Rc1/2	90	34	208	229	120
	20	Rc3/4	100	44	244	275	140
	25	Rc1	110	48	261	296	160
	32	Rc1¼	120	56	270	310	160
	40	Rc1½	135	64	304	352	200
	50	Rc2	155	75	318	377	240

主要外形尺寸及连接尺寸(Z61)

公称压力 PN/MPa	公称通径 DN/mm	尺 寸/mm L	D	D_1	I	H	H_1	D_0
2.5 4.0 6.4 10.0 16.0	15	90	32	22.5	10	217	235	120
	20	110	38	28.5	11	258	284	140
	25	120	46	34.5	12	273	303	160
	32	130	56	43	14	280	315	160
	40	150	64	49	15	313	358	200
	50	190	78	61	16	363	415	200

锻钢阀

Z41H-$^{16}_{25}_{40}_{64}$C、P、R 锻钢法兰闸阀

结构图

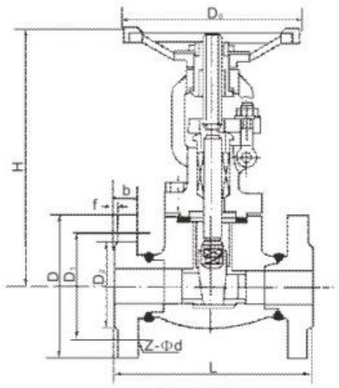

PN<4.0MPa

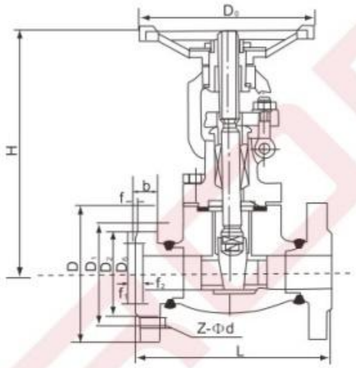

PN≥4.0MPa

主要外形尺寸及连接尺寸

公称压力 PN	公称通径 DN	尺 寸(mm)										
		L	D	D_1	D_2	D_6	Z-Φd	b	f	f_2	H	D_0
1.6 2.5	10	130	90	60	40		4-Φ14	16	2	-	148	100
	15	130	95	65	45		4-Φ14	16	2	-	151	100
	20	150	105	75	55		4-Φ14	16	2	-	182	100
	25	160	115	85	65		4-Φ14	16	2	-	197	125
	32	180	135	100	78		4-Φ18	18	2	-	201	160
	40	200	145	110	85		4-Φ18	18	3	-	227	160
	50	250	160	125	100		4-Φ18	20	3	-	253	180
4.0	10	130	90	60	40	35	4-Φ14	16	2	4	148	100
	15	130	95	65	45	40	4-Φ14	16	2	4	151	100
	20	150	105	75	55	51	4-Φ14	16	2	4	182	100
	25	160	115	85	65	58	4-Φ14	16	2	4	197	125
	32	180	135	100	78	66	4-Φ18	18	2	4	201	160
	40	200	145	110	85	76	4-Φ18	18	3	4	227	160
	50	250	160	125	100	88	4-Φ18	20	3	4	253	180
6.4	10	170	100	70	50	35	4-Φ14	18	2	4	148	100
	15	170	105	75	55	41	4-Φ14	18	2	4	182	100
	20	190	125	90	68	51	4-Φ18	20	2	4	197	125
	25	210	135	100	78	58	4-Φ18	22	2	4	201	160
	32	230	150	110	82	66	4-Φ23	24	2	4	227	160
	40	240	165	125	95	76	4-Φ23	24	3	4	253	180
	50	250	175	135	105	88	4-Φ23	26	3	4	260	180

锻钢阀

J$^{1}_{L6}$1H-$^{25}_{40}_{64}_{100}$C、P、R 锻钢截止阀、节流阀

结构图

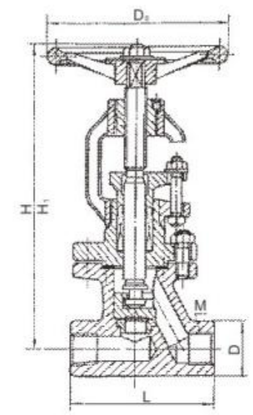

L11、J11型

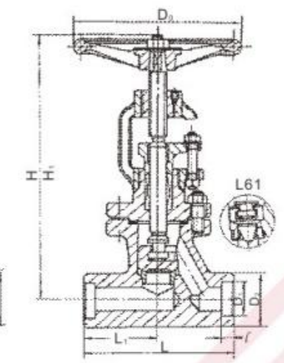

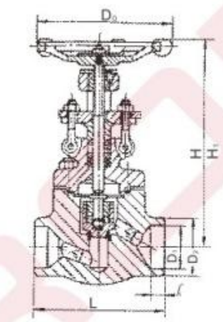

L61、J61型

主要外形尺寸及连接尺寸($^{J}_{L}$11型)

公称压力 PN/MPa	公称通径 DN/mm	锥管螺纹 M/in	尺 寸/mm				
			L	D	D_0	H	H_1
2.5 4.0	15	Rc1/2	110	34	120	208	220
	20	Rc3/4	130	40	120	213	227
	25	Rc1	140	48	140	220	236
	32	Rc1 1/4	160	58	140	245	265
	40	Rc1 1/2	180	67	160	274	300
	50	Rc2	200	77	180	304	336
6.4 10.0	15	Rc1/2	110	34	120	215	230
	20	Rc3/4	130	40	120	250	275
	25	Rc1	140	48	140	270	295
	32	Rc1 1/4	160	58	140	318	348
	40	Rc1 1/2	180	67	160	350	380
	50	Rc2	200	77	180	400	413

主要外形尺寸及连接尺寸($^{J}_{L}$61型)

公称压力 PN/MPa	公称通径 DN/mm	尺 寸/mm								
		L	L	D_1	D_2	D_1	D_2	H	H_1	D_0
2.5 4.0 6.4 10.0 16.0	15	80	10	22.2	34	11	10	148	156	100
	20	90	13	27.7	40	14	13	150	161	100
	25	100	13	34.5	50	19	18	175	187	120
	32	120	13	43.3	58	24	23	200	214	140
	40	140	13	49.1	66	30	29	231	252	160
	50	170	16	61.1	78	37	36	262	291	180

锻钢阀

J/L 41 W/H/Y - 16/25/40 C、P、R 锻钢截止阀、节流阀

结构图

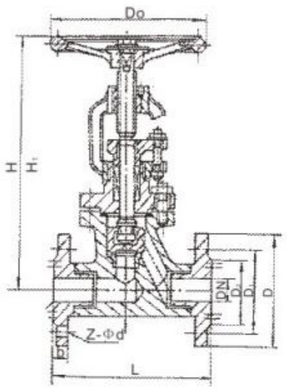

PN<4.0MPa

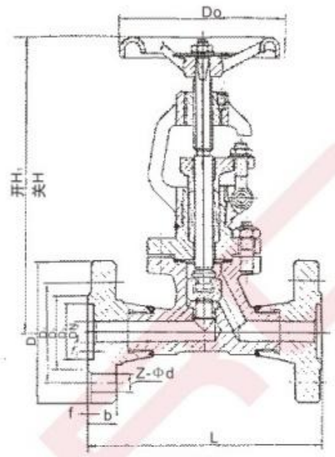

PN≥4.0MPa

主要外形尺寸及连接尺寸

公称压力 PN(MPa)	公称通径 DN(mm)	尺寸(mm)								
		L	D	D_1	D_2	b	Z-Φd	H	H_1	D_0
1.6	10	130	90	60	40	14	4-Φ14	198	207	120
	15	130	95	65	45	14	4-Φ14	200	212	120
	20	150	105	75	55	14	4-Φ14	243	260	140
	25	160	115	85	65	14	4-Φ14	253	276	160
	32	180	135	100	78	15	4-Φ18	280	308	160
	40	200	145	110	85	16	4-Φ18	312	336	200
	50	230	160	125	100	16	4-Φ18	321	340	200
2.5	10	130	90	60	40	16	4-Φ14	198	207	120
	15	130	95	65	45	16	4-Φ14	233	241	120
	20	150	105	75	55	16	4-Φ14	275	285	140
	25	160	115	85	65	16	4-Φ14	285	300	160
	32	180	135	100	78	18	4-Φ18	302	327	180
	40	200	145	110	85	18	4-Φ18	355	385	200
	50	230	160	125	100	20	4-Φ18	362	397	240

公称压力 PN(MPa)	公称通径 DN(mm)	尺寸(mm)									
		L	D	D_1	D_2	D_6	b	Z-Φd	H	H_1	D_0
4.0	10	130	90	60	40	35	16	4-Φ14	198	207	120
	15	130	95	65	45	40	16	4-Φ14	233	241	120
	20	150	105	75	55	51	16	4-Φ14	275	285	140
	25	160	115	85	65	58	16	4-Φ14	285	300	160
	32	180	135	100	78	66	18	4-Φ18	302	327	160
	40	200	145	110	85	76	18	4-Φ18	355	385	200
	50	230	160	125	100	88	20	4-Φ18	373	391	240

锻钢阀

H 1/6 1 Y/H/W - 16/25 C、P、R 锻钢止回阀

结构图

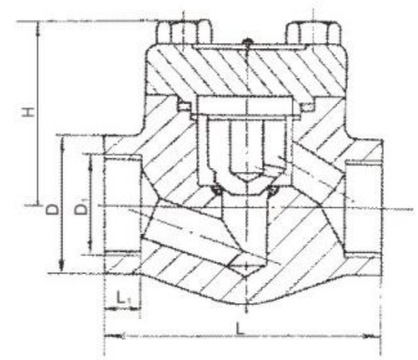

H11型

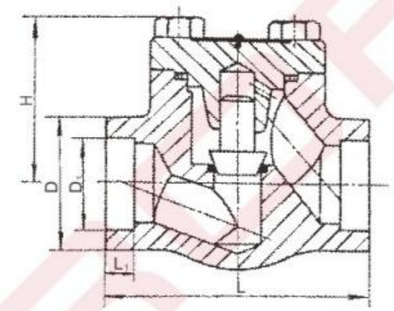

H61型

主要外形尺寸及连接尺寸（H11）

公称压力 PN/MPa	公称通径 DN/mm	锥管螺纹 D_1/in	尺寸/mm			
			L	L_1	D	H
2.5 4.0 6.4 10.0 16.0	15	Rc1/2	80	16	34	47.5
	20	Rc3/4	90	18	40	52.5
	25	Rc1	100	22	50	62.5
	32	Rc1 1/4	120	22	58	78
	40	Rc1 1/2	140	24	66	92
	50	Rc2	170	25	78	106

主要外形尺寸及连接尺寸（H61）

公称压力 PN/MPa	公称通径 DN/mm	尺寸/mm				
		L	L_1	D	D_1	H
2.5 4.0 6.4 10.0 16.0	15	80	10	34	22.2	47.5
	20	90	13	40	27.7	52.5
	25	100	13	50	34.5	62.5
	32	120	13	58	43.3	78
	40	140	13	66	49.1	92
	50	170	16	78	61.1	106

结构图

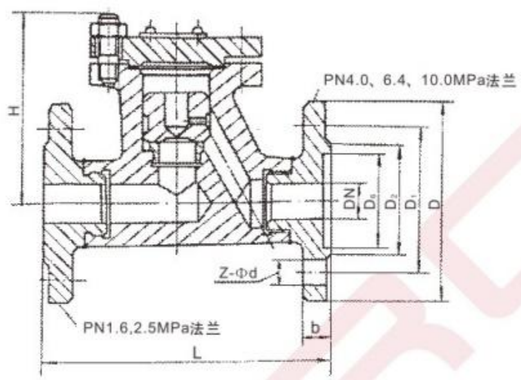

主要外形尺寸及连接尺寸

公称压力 PN/MPa	公称通径 DN(mm)	尺寸/mm						
		L	D	D_1	D_2	Z-Φd	b	H
1.6	15	130	96	65	45	4-Φ14	14	77
	20	150	105	75	55	4-Φ14	14	77
	25	160	115	85	65	4-Φ14	16	80
	32	180	135	100	78	4-Φ18	16	85
	40	200	145	110	85	4-Φ18	16	95
	50	230	160	125	100	4-Φ18	16	105
2.5	10	130	90	60	40	4-Φ14	16	80
	15	130	95	65	45	4-Φ14	16	80
	20	150	105	75	55	4-Φ14	16	100
	25	160	115	85	65	4-Φ14	16	110
	32	180	135	100	78	4-Φ18	18	120
	40	200	145	110	85	4-Φ18	18	140
	50	230	160	125	100	4-Φ18	20	150

主要外形尺寸及连接尺寸

公称压力 PN/MPa	公称通径 DN/mm	尺寸/mm							
		L	D	D_1	D_2	D_6	b	Z-Φd	H
4.0	10	130	90	60	40	35	16	4-Φ14	80
	15	130	95	65	45	40	16	4-Φ14	80
	20	150	105	75	55	51	16	4-Φ14	100
	25	160	115	85	65	58	16	4-Φ14	110
	32	180	135	100	78	66	18	4-Φ18	120
	40	200	145	110	85	76	18	4-Φ18	140
	50	230	160	125	100	88	20	4-Φ18	145
6.4	10	170	100	70	50	35	18	4-Φ14	75
	15	170	105	75	55	40	20	4-Φ14	75
	20	190	125	90	68	51	22	4-Φ18	110
	25	210	135	100	78	58	24	4-Φ18	125
	32	230	150	110	82	66	24	4-Φ23	152
	40	260	165	125	95	76	24	4-Φ23	168
	50	300	175	135	105	88	26	4-Φ23	170
10.0	10	170	100	70	50	35	18	4-Φ14	75
	15	170	105	75	55	40	20	4-Φ14	100
	20	190	125	90	68	51	22	4-Φ18	110
	25	210	135	100	78	58	24	4-Φ18	125
	32	230	150	110	82	66	24	4-Φ23	140
	40	260	165	125	95	76	26	4-Φ23	170
	50	300	195	145	112	88	38	4-Φ25	185

保温阀

H 16
BZ41W-25C、P、R 保温夹套闸阀
Y 40

结构图

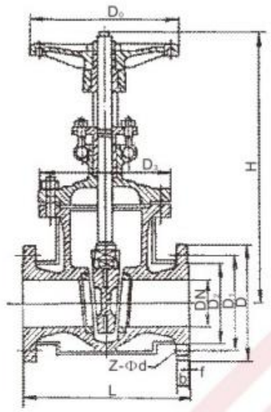

主要外形尺寸及连接尺寸

公称压力 PN/MPa	公称通径 DN/mm	尺寸/mm								
		L	D	D_1	D_2	b	Z-Φd	H	D_0	加热汽接头螺纹
1.6	50	250	195	160	135	20	8-Φ18	358	280	M12×1.25
	80	310	245	210	185	22	8-Φ18	435	320	M12×1.25
	100	350	280	240	210	24	8-Φ23	502	360	M12×1.25
	150	450	335	295	265	26	12-Φ23	675	400	M12×1.25
	200	550	405	355	320	30	12-Φ25	820	400	M12×1.25
	250	650	460	410	375	30	12-Φ25	970	500	M20×1.5
	300	750	520	470	435	34	16-Φ25	1145	500	M20×1.5
	350	850	580	525	485	36	16-Φ30	1280	500	M20×1.5
	400	950	640	585	545	40	20-Φ30	1450	500	M20×1.5
2.5	50	250	195	160	135	22	8-Φ18	358	280	M12×1.25
	80	310	270	220	188	28	8-Φ18	435	320	M12×1.25
	100	350	300	250	218	30	8-Φ23	502	360	M12×1.25
	150	450	360	310	278	34	12-Φ23	675	400	M12×1.25
	200	550	425	370	332	36	12-Φ25	820	400	M12×1.25
	250	650	485	430	390	40	12-Φ25	970	500	M20×1.5
	300	750	550	490	448	44	16-Φ25	1145	500	M20×1.5
	350	850	610	550	505	48	16-Φ30	1280	500	M20×1.5
	400	950	660	600	555	50	20-Φ30	1450	500	M20×1.5
4.0	50	250	195	160	135	22	8-Φ18	371	280	M12×1.25
	80	310	270	220	188	28	8-Φ18	455	320	M12×1.25
	100	350	300	250	218	30	8-Φ23	550	360	M12×1.25
	150	450	375	320	282	38	12-Φ23	708	400	M20×1.5
	200	550	445	385	345	42	12-Φ25	890	400	M20×1.5
	250	650	510	450	408	46	12-Φ25	1015	500	M24×1.5
	300	750	570	510	465	52	16-Φ25	1235	500	M24×1.5
	350	850	655	585	535	58	16-Φ30	1390	500	M24×1.5
	400	950	680	610	560	60	20-Φ30	1560	500	M24×1.5

保温阀

W 16
BJ41H-25C、P、R 保温夹套截止阀
Y 40

结构图

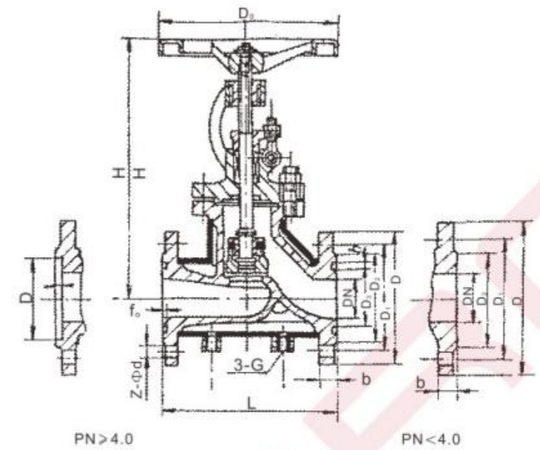

主要外形尺寸及连接尺寸

公称压力 PN/MPa	公称通径 DN/mm	尺寸/mm										
		L	L_1	L_2	H	D	D_1	D_2	b	f	Z-Φd	D_0
1.6	25	220	50	65	250	135	100	78	18	2	4-Φ18	160
	32	250	55	70	270	145	110	85	18	3	4-Φ18	160
	40	270	60	78	310	160	125	100	20	3	4-Φ18	160
	50	300	60	88	330	180	145	120	22	3	8-Φ18	240
	65	350	65	95	360	195	160	135	22	3	8-Φ18	240
2.5	80	380	70	112	400	230	190	160	24	3	8-Φ23	280
	100	430	75	132	480	270	220	188	28	3	8-Φ25	320
	125	490	80	146	550	300	250	218	30	3	8-Φ25	360
	150	570	90	172	620	330	280	248	32	3	12-Φ25	360
	200	690	95	205	750	395	340	302	36	3	12-Φ30	400

公称压力 PN/MPa	公称通径 DN/mm	尺寸/mm										
		L	L_1	L_2	H	D	D_1	D_2	D_6	b	f	Z-Φd	D_0
4.0	25	220	50	65	250	135	100	78	66	18	3	4-Φ18	160
	32	250	55	70	270	145	110	85	76	18	3	4-Φ18	160
	40	270	60	78	310	160	125	100	88	20	3	4-Φ18	160
	50	300	60	88	330	180	145	120	110	22	3	8-Φ18	240
	65	350	65	95	360	195	160	135	121	22	3	8-Φ18	240
	80	380	70	112	400	230	190	160	150	24	3	8-Φ23	280
	100	430	75	132	480	270	220	188	176	28	3	8-Φ25	320
	125	490	80	146	550	300	250	218	204	30	3	8-Φ25	360
	150	570	90	172	620	350	295	258	234	34	3	12-Φ30	360
	200	690	95	205	750	415	355	315	287	40	3	12-Φ34	400

保温阀

BQ41F-$^{16}_{25}$C、P、R保温球阀

结构图

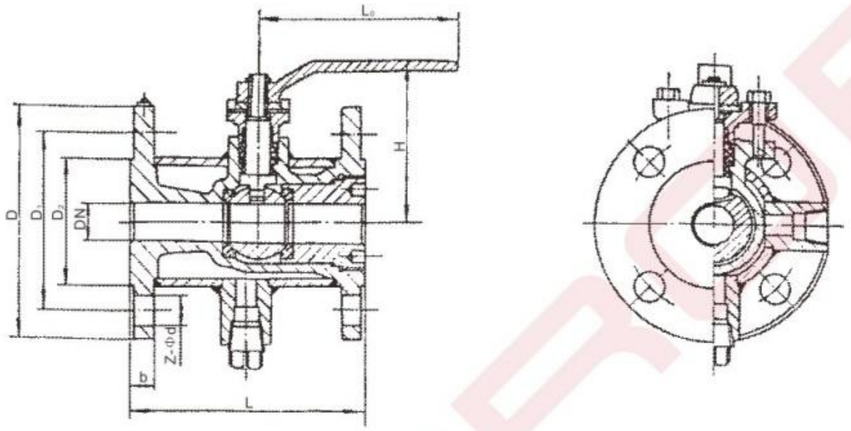

主要外形尺寸及连接尺寸

公称压力 PN(MPa)	公称通径 DN(mm)	尺　寸/mm						
		L	D	D_1	D_2	B	Z-Φd	H
1.6	25	127	115	85	65	14	4-Φ14	70
	50	178	160	125	100	16	4-Φ18	120
	80	203	195	160	135	20	8-Φ18	158
	100	229	215	180	155	20	8-Φ18	180
2.5	15	140	95	65	45	16	4-Φ14	63
	20	152	105	75	55	16	4-Φ14	68
	25	165	115	85	65	16	4-Φ14	70
	32	178	135	100	78	18	4-Φ18	85
	40	190	145	110	85	18	4-Φ18	93
	50	216	160	125	100	20	4-Φ18	120
	65	241	180	145	120	22	8-Φ18	130
	80	283	195	160	135	22	8-Φ18	158
	100	305	230	190	160	24	8-Φ23	180
	125	381	270	220	188	28	8-Φ25	252
	150	403	300	250	218	30	8-Φ25	272

给排水控制阀

Z45X-$^{10}_{16}$Q、Z　弹性座封闸阀

结构图

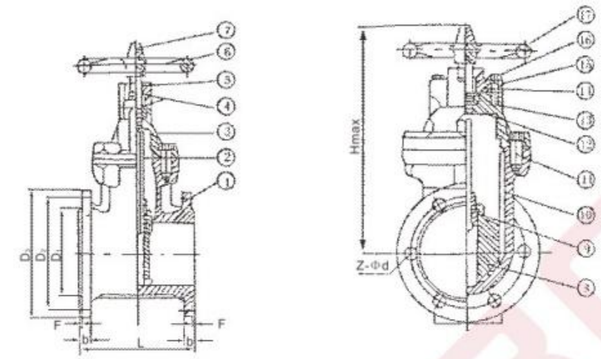

结构特点

长期以来市场上使用的一般闸阀普遍存在着漏水或生锈现象，本厂采用高科技橡胶及阀门制造技术所生产的弹性座封闸阀，克服了一般闸阀密封不良、生锈等缺陷，弹性座封闸阀利用弹性闸板产生微量弹性变形的补偿作用达到良好的密封效果，该阀具有开关轻巧、密封可靠、弹性记忆佳及使用寿命长等显著优点。可广泛用于自来水、污水、建筑、石油、化工、食品、医药、轻纺、电力、船舶、冶金、能源系统等流体管线上作为调节和截流装置使用。

主要零件材料

序号	名称	材质	序号	名称	材质
1	阀体	球墨 铸铁、灰铸铁	10	阀杆	2Cr13
2	密封圈	丁腈橡胶	11	螺栓	钢制或镀锌螺栓
3	阀盖	球墨铸铁、灰铸铁	12	O形圈	丁腈橡胶
4	O形圈	丁腈橡胶	13	止推轴承	青铜
5	防尘罩	丁腈橡胶	14	O形圈	丁腈橡胶
6	固定螺栓	钢制或镀锌螺栓	15	轴盖	球墨铸铁、灰铸铁
7	防护帽	球墨铸铁、灰铸铁	16	螺栓	镀锌螺栓
8	闸板	球墨铸铁外覆三元乙丙橡胶或NBR	17	手轮	灰铸铁
9	铜螺母	青铜			

主要外形尺寸及连接尺寸

公称通径 DN/mm	L		D		D_1		D_2		b		Z-Φd		螺栓螺纹	
	长系列	短系列	1.0	1.6	1.0	1.6	1.0	1.6	1.0	1.6	1.0	1.6	1.0	1.6
50	250	180	160		125		100		20		4-Φ18		M16	
65	270	190	180		145		120		20		4-Φ18		M16	
80	280	240	195		160		135		22		4-Φ18	8-Φ18	M16	
100	300	250	215		180		155		22	24	8-Φ18		M16	
125	325	254	245		210		185		24	26	8-Φ18		M16	
150	350	280	280		240		210		24	28	8-Φ23		M20	
200	400	300	335		295		265		26	30	8-Φ23	12-Φ23	M20	
250	450	380	390	405	350	355	320		28	32	12-Φ23	12-Φ25	M20	M22
300	500	400	440	460	400	410	368	375	28	34	12-Φ23	12-Φ25	M20	M22
350	550	430	500	520	460	470	428	435	30	38	16-Φ23	16-Φ25	M20	M22
400	600	406	565	580	510	525	480	485	32	40	16-Φ25	16-Φ30	M22	M27
450	650	432	615	640	565	585	532	545	32	44	20-Φ25	20-Φ30	M22	M27
500	700	457	670	705	620	650	585	608	34	46	20-Φ25	20-Φ34	M22	M30
600	800	508	780	840	725	770	685	718	36	54	20-Φ30	20-Φ41	M27	M36
700		660	895	910	840	840	800	788	40	54	24-Φ30	24-Φ41	M27	M36
800		720	1010	1020	950	950	905	898	44	54	24-Φ34	24-Φ41	M30	M36

注：结构长度按GB12221标准，法兰按JB78标准。

给排水控制阀

GL41H-$\frac{10}{25}$Z、Q、C　YSTS-$\frac{10}{25}$Z、Q、C Y型/YSTF拉杆伸缩过滤器

结构图

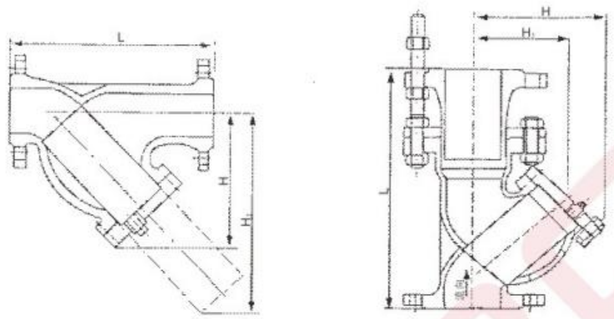

结构特点

Y型过滤器是输送介质的管道系统不可缺少的一种装置，通常安装在减压阀、泄压阀、定水位阀或其它设备的进口端，用来清除介质中的杂质，以保护阀门及设备的正常使用。该过滤器具有结构先进、阻力小、排污方便等特点。适用介质可为水、油、气。一般通水网为18~30目，通气网为40~100目，通油网为100~480目，可按用户要求制作滤网，介质温度：≤425℃

Y型拉杆伸缩过滤器是Y型过滤器与伸缩接头组合，主要用于高层建筑、多层建筑或工厂内给排水配管、通常安装于减压阀、泄压阀、定水位阀或其它主要设备的进口端，便于清除杂物或安装拆卸以保证阀类或设备之正常使用，介质温度：0~80℃。

主要技术参数

型号	GL41H-10	GL41H-16	GL41H-25
连接形式	法兰	法兰	法兰
公称压力 PN(MPa)	1.0	1.6	2.5
密封试验压力(MPa)	1.1	1.76	2.75
壳体材料	1.0	1.6	2.5
工作压力 (MPa)	灰铸铁	球墨铸铁	碳钢
过滤网材料	不锈钢		
网眼总面积	3~4DN		

主要外形尺寸及连接尺寸

公称通径 DN/mm	尺　寸(mm)		
	L	H	H_1
65	250	198	270
80	280	210	295
100	350	250	344
125	400	305	422
150	440	358	485
200	500	450	602
250	580	503	710
300	670	578	815
350	780	598	844
400	850	618	872
450	850	693	972
500	1000	765	1080

注：法兰尺寸按GB4216标准，也可按其他法兰标准。

主要零件材料

型号	滤网	伸缩拉杆	O形圈
灰铸铁或球墨铸铁铸钢	不锈钢	碳钢镀锌	丁腈橡胶

主要外形尺寸及连接尺寸

公称通径 DN/mm	尺　寸(mm)		
	L	H_1	H
50	300	155	195
65	320	183	245
80	380	210	295
100	430	250	344
125	500	305	415
150	550	358	485
200	650	450	602
250	775	503	710
300	900	578	815
350	1025	598	844
400	1150	618	872

给排水控制阀

100X型遥控浮球阀

结构图

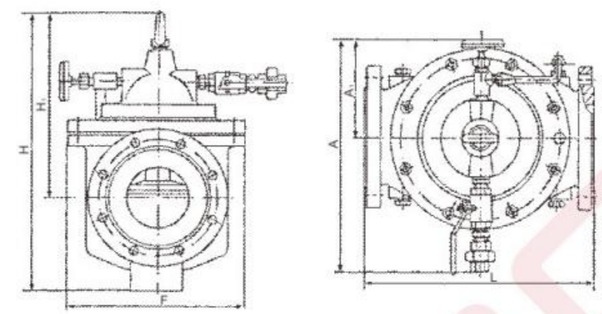

作用与用途

控制水塔或水池的液面，保养简单，灵活耐用，液位控制准确度高，水位不受水压干扰且开闭紧密不漏水。

技术参数

1、公称压力：1.0MPa、1.6MPa、2.5MPa
2、壳体试验压力：P=1.5PN
3、密封试验压力：P=1.1PN
4、适用介质：水
5、适用温度：0℃~80℃

主要外形尺寸及连接尺寸

公称通径 DN/mm	尺　寸(mm)								
	L	D	D_1	A_1	A	H_1	H	F	Z-Φd
25	205	115	85	130	320	170	210	110	4-Φ14
32	210	135	100	135	320	175	215	115	4-Φ18
40	210	145	110	135	330	210	250	160	4-Φ18
50	240	165	125	140	335	215	265	170	4-Φ18
65	275	185	145	145	340	225	310	185	4-Φ18
80	290	200	160	150	350	250	350	220	8-Φ18
100	370	220	180	165	365	305	460	280	8-Φ18
125	400	250	210	180	390	365	515	320	8-Φ18
150	455	285	240	210	420	420	570	370	8-Φ23
200	550	340	295	225	465	510	830	460	12-Φ23
250	745	405	355	245	510	560	890	525	12-Φ25
300	800	460	410	275	550	650	1010	610	12-Φ25
350	830	520	470	285	590	680	1080	700	16-Φ25
400	860	580	525	295	620	710	1150	750	16-Φ30
450	860	640	585	305	630	730	1200	780	20-Φ30
500	950	705	650	330	670	790	1300	830	20-Φ34
600	1100	840	770	365	695	850	1350	888	20-Φ41

给排水控制阀

200X型减压阀

结构图

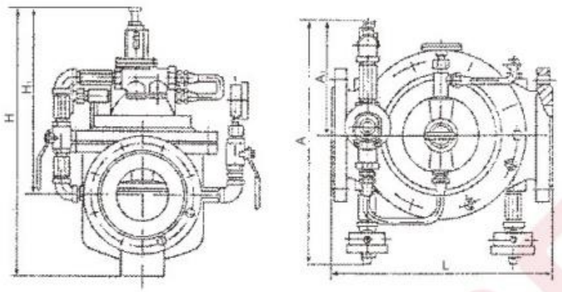

作用与用途

调节与控制主阀的出口压力，主阀出口压力不因进口压力变化而改变，亦不因主阀出口流量的变化而改变其出口压力。可用于生活给水、消防系统及工业给水系统。

技术参数

1、公称压力：1.0MPa、1.6MPa、2.5MPa
2、壳体试验压力：P=1.5PN
3、密封试验压力：P=1.1PN
4、出口压力：PN1.0MPa调节范围0.09~0.8MPa PN1.6MPa调节范围0.10~1.2MPa PN2.5MPa调节范围0.15~1.6MPa
5、适用介质：水
6、适用温度：0℃~80℃

主要外形尺寸及连接尺寸

公称通径 DN/mm	尺 寸(mm)							
	L	D	D_1	A_1	A	H_1	H	Z-Φd
25	205	115	85	135	290	248	343	4-Φ14
32	210	135	100	135	290	248	343	4-Φ18
40	210	145	110	155	330	280	380	4-Φ18
50	240	165	125	155	330	280	395	4-Φ18
65	275	185	145	165	350	295	410	4-Φ18
80	290	200	160	180	365	310	430	8-Φ18
100	370	220	180	200	410	340	500	8-Φ18
125	400	250	210	220	455	365	550	8-Φ18
150	455	285	240	230	470	420	580	8-Φ23
200	550	340	295	255	530	450	670	12-Φ23
250	745	405	355	300	610	470	720	12-Φ25
300	800	460	410	340	680	490	760	12-Φ25
350	830	520	470	420	750	520	840	16-Φ25
400	860	580	525	430	800	550	870	16-Φ30
450	860	640	585	450	830	570	910	20-Φ30
500	950	705	650	510	880	620	990	20-Φ34
600	1100	840	770	530	980	650	1080	20-Φ41

给排水控制阀

300X型缓闭止回阀

结构图

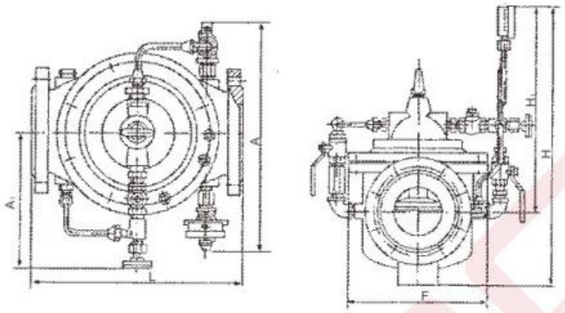

作用与用途

能够调控启闭速度的止回阀，在水泵启动或停止运行时，可配合现场调节至最佳开启或关闭速度。可用于高层建筑，减小水锤现象，以达到安全及安静的启闭效果。

技术参数

1、公称压力：1.0MPa、1.6MPa、2.5MPa
2、壳体试验压力：P=1.5PN
3、密封试验压力：P=1.1PN
4、适用介质：水
5、适用温度：0℃~80℃

主要外形尺寸及连接尺寸

公称通径 DN/mm	尺 寸(mm)								
	L	D	D_1	A_1	A	H_1	H	F	Z-Φd
25	205	115	85	190	270	100	160	110	4-Φ14
32	210	135	100	200	280	105	175	115	4-Φ18
40	210	145	110	210	300	130	210	160	4-Φ18
50	240	165	125	215	320	135	230	170	4-Φ18
65	275	185	145	230	340	150	270	185	4-Φ18
80	290	200	160	240	350	180	290	220	8-Φ18
100	370	220	180	255	400	230	370	280	8-Φ18
125	400	250	210	270	420	285	420	320	8-Φ18
150	455	285	240	280	430	320	460	370	8-Φ23
200	550	340	295	290	450	415	720	460	12-Φ23
250	745	405	355	310	460	500	770	525	12-Φ25
300	800	460	410	330	470	600	900	610	12-Φ25
350	830	520	470	350	480	635	1035	700	16-Φ25
400	860	580	525	360	495	660	1400	750	16-Φ30
450	860	640	585	380	520	680	1440	780	20-Φ30
500	950	705	650	395	550	730	1680	830	20-Φ34
600	1100	840	770	420	570	780	1880	888	20-Φ41

给排水控制阀

400X型流量控制阀

结构图

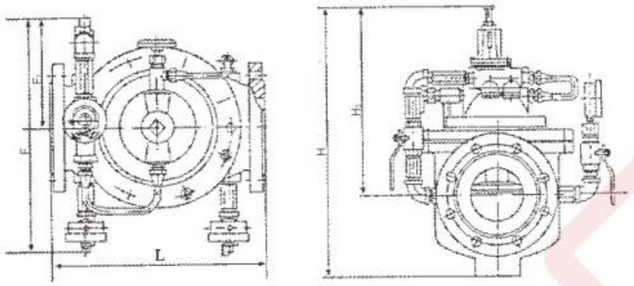

作用与用途

主阀安装在配水管路需控制流量的管路中，保持预定流量不变，将过大流量限制在一个预定值，将上游高压减为下游低压。即使主阀上游的压力发生变化，也不会影响主阀下游的流量。

技术参数

1、公称压力：1.0MPa、1.6MPa、2.5MPa
2、壳体试验压力：P=1.5PN
3、密封试验压力：P=1.1PN
4、适用介质：水
5、适用温度：0℃~80℃

主要外形尺寸及连接尺寸

公称通径 DN/mm	尺 寸(mm)							
	L	D	D_1	F_1	F	H_1	H	Z-Φd
25	205	115	85	135	290	248	343	4-Φ14
32	210	135	100	135	290	248	343	4-Φ18
40	210	145	110	155	330	280	380	4-Φ18
50	240	165	125	155	330	280	395	4-Φ18
65	275	185	145	165	350	295	410	4-Φ18
80	290	200	160	180	365	310	430	8-Φ18
100	370	220	180	200	410	340	500	8-Φ18
125	400	250	210	220	455	365	550	8-Φ18
150	455	285	240	230	470	420	580	8-Φ23
200	550	340	295	255	530	450	670	12-Φ23
250	745	405	355	300	610	470	720	12-Φ25
300	800	460	410	340	680	490	760	12-Φ25
350	830	520	470	420	750	520	840	16-Φ25
400	860	580	525	430	800	550	870	16-Φ30
450	860	640	585	450	830	570	910	20-Φ30
500	950	705	650	510	880	620	990	20-Φ34
600	1100	840	770	530	980	650	1080	20-Φ41

给排水控制阀

500X型泄压/持压阀

结构图

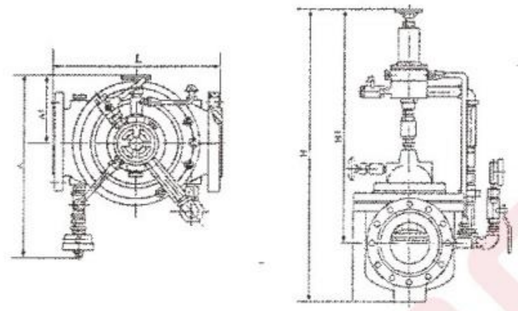

作用与用途

当给水管中压力超过泄压阀额定压力时，泄压阀开启，防止管线及设备因超压而损坏，可用于高层建筑消防测试循环系统之泄压用，以防止水压过高造成系统危险。

技术参数

1、公称压力：1.0MPa、1.6MPa、2.5MPa
2、壳体试验压力：P=1.5PN
3、密封试验压力：P=1.1PN
4、适用介质：水
5、适用温度：0℃~80℃

主要外形尺寸及连接尺寸

公称通径 DN/mm	尺 寸(mm)							
	L	D	D_1	A_1	A	H_1	H	Z-Φd
25	205	115	85	130	330	460	555	4-Φ14
32	210	135	100	130	330	460	555	4-Φ18
40	210	145	110	135	345	518	590	4-Φ18
50	240	165	125	140	346	518	590	4-Φ18
65	275	185	145	145	355	525	610	4-Φ18
80	290	200	160	150	360	535	630	8-Φ18
100	370	220	180	155	400	650	750	8-Φ18
125	400	250	210	165	420	680	810	8-Φ18
150	455	285	240	180	450	710	850	8-Φ23
200	550	340	295	210	480	780	999	12-Φ23
250	745	405	355	225	530	830	1200	12-Φ25
300	800	460	410	250	580	880	1300	12-Φ25
350	830	520	470	280	620	950	1350	16-Φ25
400	860	580	525	285	668	990	1430	16-Φ30
450	860	640	585	290	700	1050	1450	20-Φ30
500	950	705	650	330	740	1090	1588	20-Φ34
600	1100	840	770	350	760	1111	1999	20-Φ41

给排水控制阀

600X型水力电动控制阀

结构图

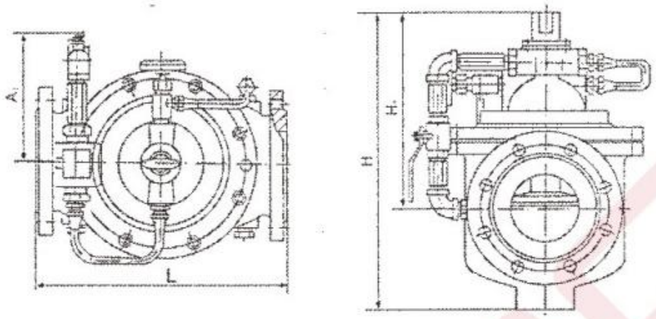

作用与用途

该阀是用来安装在管路中，作业遥控开启和关闭的阀门，可取代用来启闭闸阀或蝶阀的大型电动装置，体积小、重量轻、维修简单、使用方便、安全可靠。

技术参数

1、公称压力：1.0MPa、1.6MPa、2.5MPa
2、壳体试验压力：P=1.5PN
3、密封试验压力：P=1.1PN
4、适用介质：水
5、适用温度：0℃~80℃
6、电磁阀的说明：电压：交流220V　直流：24V　通常：常闭；　可选：常开、防爆

主要外形尺寸及连接尺寸

公称通径 DN/mm	尺　寸(mm)						
	L	D	D_1	F_1	H_1	H	Z-Φd
25	205	115	85	130	250	330	4-Φ14
32	210	135	100	135	260	340	4-Φ18
40	210	145	110	150	280	380	4-Φ18
50	240	165	125	155	285	395	4-Φ18
65	275	185	145	165	300	410	4-Φ18
80	290	200	160	175	310	430	8-Φ18
100	370	220	180	195	340	500	8-Φ18
125	400	250	210	220	380	540	8-Φ18
150	455	285	240	230	410	580	8-Φ23
200	550	340	295	260	440	660	12-Φ23
250	745	405	355	300	460	720	12-Φ25
300	800	460	410	340	480	755	12-Φ25
350	830	520	470	420	515	820	16-Φ25
400	860	580	525	440	550	880	16-Φ30
450	860	640	585	460	580	910	20-Φ30
500	950	705	650	490	630	950	20-Φ34
600	1100	840	770	530	680	1060	20-Φ41

给排水控制阀

700X型水泵控制阀

结构图

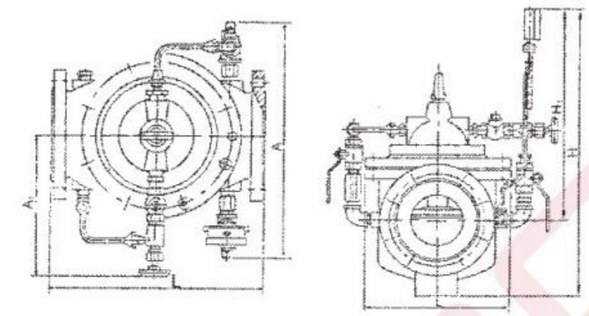

作用与用途

该阀能够控制水泵的止回阀,当水泵停止运行前，由进口压力先关闭主阀的90%时，使水泵自动停止，剩下的10%由回水关闭，可完全防止水锤现象产生。适用于工矿、企业、高层建筑中由水泵直接供水及生活用水管网系统。

技术参数

1、公称压力：1.0MPa、1.6MPa、2.5MPa
2、壳体试验压力：P=1.5PN
3、密封试验压力：P=1.1PN
4、适用介质：水
5、适用温度：0℃~80℃

主要外形尺寸及连接尺寸

公称通径 DN/mm	尺　寸(mm)								
	L	D	D_1	A_1	A	H_1	H	F	Z-Φd
25	205	115	85	190	270	100	160	110	4-Φ14
32	210	135	100	200	280	105	175	115	4-Φ18
40	210	145	110	210	300	130	210	160	4-Φ18
50	240	165	125	215	320	135	230	170	4-Φ18
65	275	185	145	230	340	150	270	185	4-Φ18
80	290	200	160	240	350	180	290	220	8-Φ18
100	370	220	180	255	400	230	370	280	8-Φ18
125	400	250	210	270	420	285	420	320	8-Φ18
150	455	285	240	280	430	320	460	370	8-Φ23
200	550	340	295	290	450	415	720	460	12-Φ23
250	745	405	355	310	460	500	770	525	12-Φ25
300	800	460	410	330	470	600	900	610	12-Φ25
350	830	520	470	350	480	635	1035	700	16-Φ25
400	860	580	525	360	495	660	1400	750	16-Φ30
450	860	640	585	380	520	680	1440	780	20-Φ30
500	950	705	650	395	550	730	1680	830	20-Φ34
600	1100	840	770	420	570	780	1880	888	20-Φ41

给排水控制阀

800X型压差旁通阀

结构图

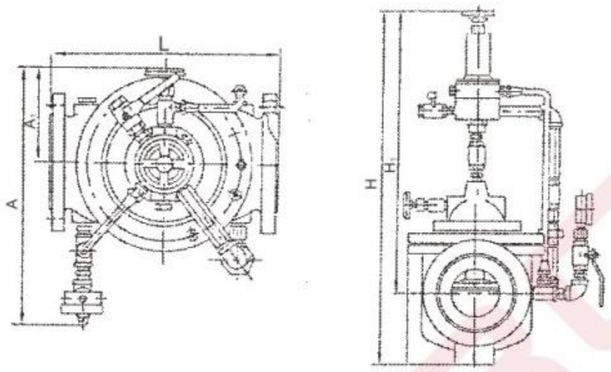

结构特点

用于空调系统供/回水之间，保证供/回水之间的差压，提高系统的利润率。
保持压差的精确恒定值，可降低系统的噪音，以及过大差压对设备的损坏。

技术参数

1、公称压力：1.0MPa、1.6MPa、2.5MPa
2、壳体试验压力：P=1.5PN
3、密封试验压力：P=1.1PN
4、适用介质：水
5、适用温度：0℃~80℃

主要外形尺寸及连接尺寸

公称通径 DN/mm	尺　寸(mm)							
	L	D	D_1	A_1	A	H_1	H	Z-Φd
25	205	115	85	130	330	460	555	4-Φ14
32	210	135	100	130	330	460	555	4-Φ18
40	210	145	110	135	345	518	590	4-Φ18
50	240	165	125	140	346	518	590	4-Φ18
65	275	185	145	145	355	525	610	4-Φ18
80	290	200	160	150	360	535	630	8-Φ18
100	370	220	180	155	400	650	750	8-Φ18
125	400	250	210	165	420	680	810	8-Φ18
150	455	285	240	180	450	710	850	8-Φ23
200	550	340	295	210	480	780	999	12-Φ23
250	745	405	355	225	530	830	1200	12-Φ25
300	800	460	410	250	580	880	1300	12-Φ25
350	830	520	470	280	620	950	1350	16-Φ25
400	860	580	525	285	668	990	1430	16-Φ30
450	860	640	585	290	700	1050	1450	20-Φ30
500	950	705	650	330	740	1090	1588	20-Φ34
600	1100	840	770	350	760	1111	1999	20-Φ41

给排水控制阀

900X型紧急关闭阀

结构图

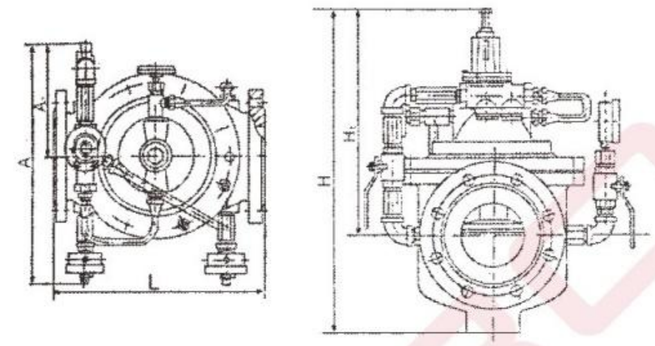

结构特点

该阀是用于生活小区中消防用水与生活用水并联的供水系统中。当消防用水时，阀门自动紧急关闭，切断生活用水保证消防用水。当消防结束时，阀门自动打开，恢复生活供水比传统的消防单独供水更能节约成本。

技术参数

1、公称压力：1.0MPa、1.6MPa、2.5MPa
2、壳体试验压力：P=1.5PN
3、密封试验压力：P=1.1PN
4、适用介质：水
5、适用温度：0℃~80℃

主要外形尺寸及连接尺寸

公称通径 DN/mm	尺　寸(mm)							
	L	D	D_1	F_1	F	H_1	H	Z-Φd
25	205	115	85	135	290	245	335	4-Φ14
32	210	135	100	135	290	245	335	4-Φ18
40	210	145	110	150	320	270	350	4-Φ18
50	240	165	125	150	330	275	390	4-Φ18
65	275	185	145	165	350	300	410	4-Φ18
80	290	200	160	180	365	315	430	8-Φ18
100	370	220	180	200	410	350	510	8-Φ18
125	400	250	210	220	450	370	560	8-Φ18
150	455	285	240	230	475	420	585	8-Φ23
200	550	340	295	260	530	450	650	12-Φ23
250	745	405	355	300	620	470	720	12-Φ25
300	800	460	410	340	680	490	760	12-Φ25
350	830	520	470	410	750	525	840	16-Φ25
400	860	580	525	430	830	570	890	16-Φ30
450	860	640	585	440	860	580	910	20-Φ30
500	950	705	650	460	890	600	970	20-Φ34
600	1100	840	770	480	966	655	1030	20-Φ41

结构图

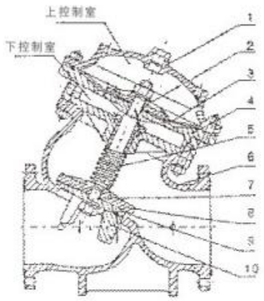

主阀（隔膜型）结构图

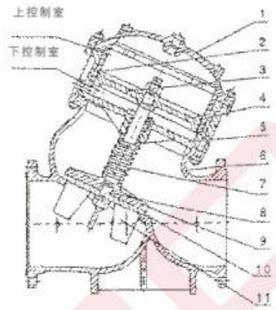

主阀（活塞型）结构图

性能特点

安装在市政、建筑、钢铁、冶金、石油、化工、煤气（天然气）、食品、医药、电站、核电等领域的取水、送水、潜水、污水泵房及石油、化工流体的输送系统中，融电动阀、止回阀和水锤消除器三种设备的功能于一体，能有效地提高系统安全可靠性，满足系统自动化控制要求。

主要零件材料

编号		零件名称	材质	编号		零件名称	材质
隔膜型	活塞型			隔膜型	活塞型		
1	1	阀盖	铸铁、球铁、铸钢	5	7	压缩弹簧	硅锰钢
2		膜片压板	球铁		5	缸体	铸铁、球铁、铸钢
	2	缸套	不锈钢	6	6	阀体	铸铁、球铁、铸钢
3		膜片	丁腈橡胶	7	8	阀杆	不锈钢
	3	活塞	球铁	8	9	阀盘	球铁
4		膜片座	铸铁、球铁、铸钢	9	10	密封垫	丁腈橡胶
	4	O型圈	丁腈橡胶	10	11	密封垫压板	青铜

主要外形尺寸及连接尺寸

公称通径 DN/mm	L	H	D			D_1			Z-Φd		
			1.0MPa	1.6MPa	2.5MPa	1.0MPa	1.6MPa	2.5MPa	1.0MPa	1.6MPa	2.5MPa
50	240	293	165	165	165	125	125	125	4-Φ18	4-Φ18	4-Φ18
65	275	328	185	185	185	145	145	145	4-Φ18	4-Φ18	8-Φ18
80	300	364	200	200	200	160	160	160	8-Φ18	8-Φ18	8-Φ18
100	320	418	220	220	235	180	180	190	8-Φ18	8-Φ18	8-Φ22
125	400	481	250	250	270	210	210	220	8-Φ18	8-Φ18	8-Φ26
150	480	543	285	285	300	240	240	250	8-Φ22	8-Φ22	8-Φ26
200	500	673	340	340	360	295	295	310	8-Φ22	12-Φ22	12-Φ26
250	595	792	395	405	425	350	355	370	12-Φ22	12-Φ26	12-Φ30
300	700	927	445	460	485	400	410	430	12-Φ22	12-Φ26	16-Φ30
350	805	957	505	520	555	460	470	490	16-Φ22	16-Φ26	16-Φ33
400	910	1188	565	580	620	515	525	550	16-Φ26	16-Φ30	16-Φ36
450	978	1218	615	640	670	565	585	600	20-Φ26	20-Φ30	20-Φ36
500	978	1256	670	715	730	620	650	660	20-Φ26	20-Φ33	20-Φ36
600	1200	1600	780	840		725	770		20-Φ30	20-Φ36	
700	1450	1750	895	910		840	840		24-Φ30	24-Φ36	
800	1560	1900	1015	1025		950	950		24-Φ33	24-Φ39	
900	1800	2100	1115	1125		1050	1050		28-Φ33	28-Φ39	
1000	2000	2400	1230	1255		1160	1170		28-Φ36	28-Φ42	

结构图

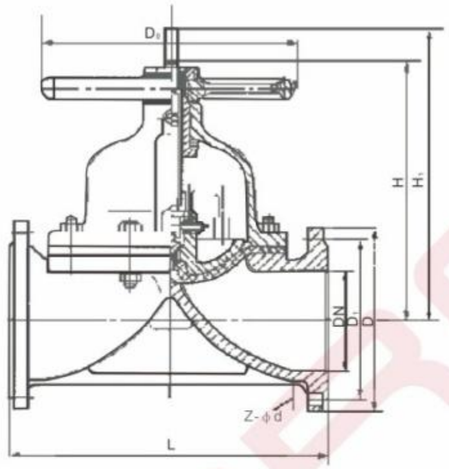

主要外形尺寸及连接尺寸

公称通径 DN	公称压力 PN(MPa)	尺 寸(mm)						
		L	D_1	D	D_0	Z-Φd	H	H_1
25	1.6	145	85	115	120	4-Φ14	120	134
32		160	100	135	140	4-Φ18	132	150
40		180	110	145	140	4-Φ18	152	172
50		210	125	160	200	4-Φ18	170	195
25	1.0	145	85	115	120	4-Φ14	120	134
32		160	100	135	120	4-Φ18	132	150
40		180	110	145	140	4-Φ18	152	172
50		210	125	160	140	4-Φ18	169	195
65		250	145	180	200	4-Φ18	203	237
80		300	160	195	200	4-Φ18	218	258
100		350	180	215	280	8-Φ18	269	321
125		400	210	245	320	8-Φ18	335	403
150		460	240	280	320	8-Φ23	378	458
25	0.6	145	75	100	120	4-Φ12	120	134
32		160	90	120	120	4-Φ14	132	150
40		180	100	130	140	4-Φ14	152	172
50		210	110	140	140	4-Φ14	169	195
65		250	130	160	200	4-Φ14	203	237
80		300	150	185	200	4-Φ18	218	258
100		350	170	205	280	4-Φ18	269	321
125		400	200	235	320	8-Φ18	335	403
150		460	225	260	320	8-Φ18	378	458
200		570	280	315	400	8-Φ18	506	626
250		680	335	370	500	12-Φ18	585	721
300		790	395	435	560	12-Φ23	684	764
350		900	445	485	560	12-Φ23	708	868
400		1000	495	535	640	16-Φ23	852	1062

隔膜阀

G45J-$^{10}_{16}$Q、Z、C　G46F46-$^{10}_{16}$Q、Z、C 直流式隔膜阀

结构图

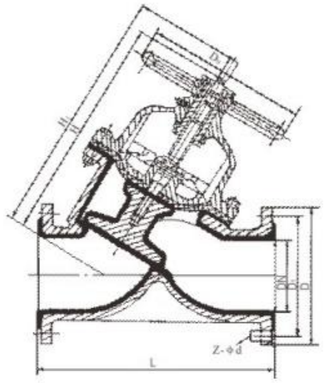

G45型直流式隔膜阀

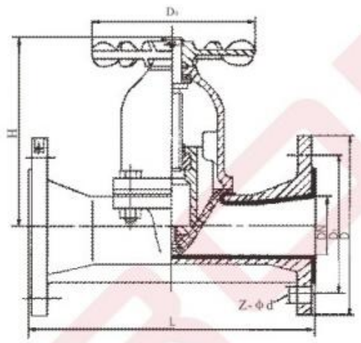

G46型直通式隔膜阀

主要外形尺寸及连接尺寸

公称通径 DN	公称压力 PN(MPa)	尺　寸(mm)						
		L	D_1	D	D_0	Z-Φd	H	H_1
40	0.6	180	110	145	120	4-Φ18	200	216
50		210	125	160	140	4-Φ18	213	229
65		250	145	180	140	4-Φ18	265	280
80		300	160	195	200	4-Φ18	281	305
100		350	180	215	280	8-Φ18	332	362
125		400	210	245	280	8-Φ18	404	440
150		460	240	280	320	8-Φ23	450	496
200		570	295	335	400	8-Φ23	594	654
250		680	350	390	500	12-Φ23	695	771

公称通径 DN	公称压力 PN(MPa)	尺　寸(mm)						
		L	f	D_1	D	D_0	Z-Φd	H
25	1.0	127	2	85	115	80	4-Φ14	95
32		146	2	100	135	100	4-Φ18	120
40		159	2	110	145	100	4-Φ18	145
50		190	2	125	160	120	4-Φ18	163
65		216	3	145	180	160	4-Φ18	195
80		254	3	160	195	240	4-Φ18	220
100		309	3	180	215	280	8-Φ18	262
125		358	3	210	245	280	8-Φ18	290
150		411	3	240	280	360	8-Φ23	371
200		527	3	295	340	400	8-Φ23	410

柱塞阀

U41SM-$^{16}_{25}_{40}$Z、C、P、R 柱塞阀

结构图

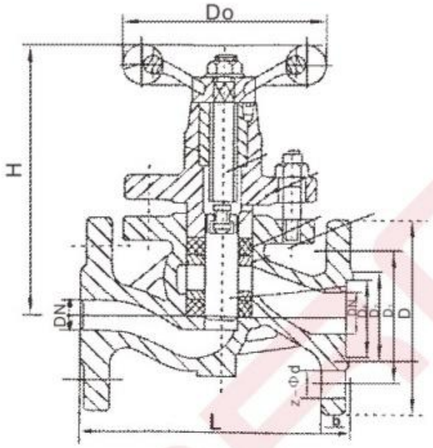

主要外形尺寸及连接尺寸

公称通径 DN (mm)	1.6							2.5							4.0							
	L	D	D_1	D_2	b	Z-Φd	H	L	D	D_1	D_2	b	Z-Φd	H	L	D	D_1	D_2	D_0	b	Z-Φd	H
15	130	95	65	45	14	4-Φ14	133	130	95	65	45	16	4-Φ14	133	130	95	65	45	40	16	4-Φ14	133
20	150	105	75	55	14	4-Φ14	140	150	105	75	55	16	4-Φ14	140	150	105	75	55	51	16	4-Φ14	140
25	160	115	85	65	14	4-Φ14	165	160	115	85	65	16	4-Φ14	165	160	115	85	65	58	16	4-Φ14	165
32	180	135	100	78	16	4-Φ18	180	180	135	100	78	18	4-Φ18	180	180	135	100	78	66	18	4-Φ18	180
40	200	145	110	85	16	4-Φ18	200	200	145	110	85	18	4-Φ18	200	200	145	110	85	76	18	4-Φ18	200
50	230	160	125	100	16	4-Φ18	226	230	160	125	100	20	4-Φ18	230	230	160	125	100	88	20	4-Φ18	230
65	290	180	145	120	18	8-Φ18	267	290	180	145	120	22	8-Φ18	230	290	180	145	120	110	22	8-Φ18	267
80	310	195	160	135	20	8-Φ18	300	310	195	160	135	22	8-Φ18	300	310	195	160	135	121	22	8-Φ18	300
100	350	215	180	155	20	8-Φ18	340	350	230	190	160	24	8-Φ23	340	350	230	190	160	150	24	8-Φ23	340
125	400	245	210	185	22	8-Φ18	388	400	270	220	188	28	8-Φ25	388	400	270	220	188	176	28	8-Φ25	388
150	480	280	240	210	24	8-Φ23	410	480	300	250	218	30	8-Φ25	410	480	300	250	218	204	30	8-Φ25	410
200	600	335	295	265	26	12-Φ23	498	600	360	310	278	34	12-Φ25	498	600	375	320	282	260	32	12-Φ30	498
250	650	405	355	320	30	12-Φ30	580	650	425	370	332	36	12-Φ30	580	650	445	385	345	313	42	12-Φ34	580

结构图

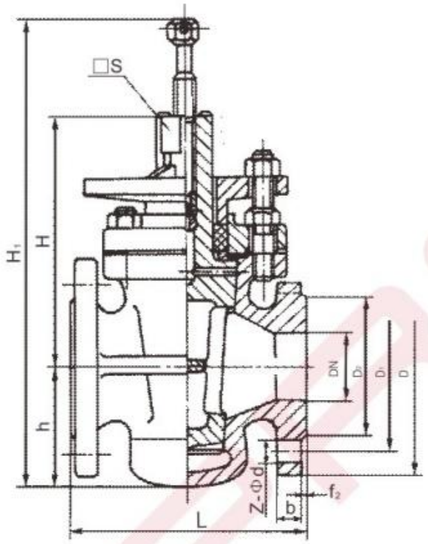

主要外形尺寸及连接尺寸

公称通径 DN(mm)	尺 寸(mm)						
	L	D	D_1	D_2	□S	Z-Φd	H_1
50	170	160	125	100	32	4-Φ18	315
65	220	180	145	120	36	4-Φ18	360
80	250	195	160	135	46	4-Φ18	455
100	300	215	180	155	50	8-Φ18	500
125	350	245	210	185	55	8-Φ18	510
150	400	280	240	210	60	8-Φ23	605
200	450	335	295	265	60	8-Φ23	760
250	530	390	350	320	85	12-Φ23	800
300	580	440	400	368	100	12-Φ23	820

结构图

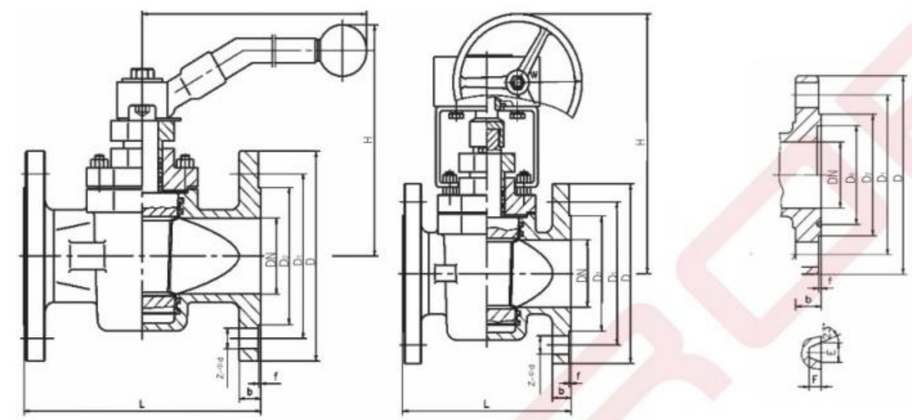

产品特点

1、流体直流通过，阻力小，启闭方便、迅速。
2、在管道中主要用于切断、升配和改变介质流动方向。它易于适应多通道结构，以至一个阀可以获得两个、三个、甚至四个不同的流道，这样可以简化管道系统的设计，减少阀门门用量以及设备中需要的一些连接配件。
3、结构简单，开闭迅速(塞子旋转1/4圈就能完成开闭动作)，操作方便，流体阻力小，被广泛使用。目前主要用于低压，小口径和介质温度不高的情况下。

主要零件材料表

零件名称	材 料				
	C	P	R	PL	RL
阀体、阀盖	WCB	CF8	CF8M	CF3	CF3M
旋塞	CF8	CF8	CF8M	CF3	CF3M
阀座	PTFE	PTFE	PTFE	PTFE	PTFE
螺柱、螺母	45,35CrMoA	304	316	304L	316L
垫片	PTFE	PTFE	PTFE	PTFE	PTFE
填料	PTFE	PTFE	PTFE	PTFE	PTFE

注：阀门主要零部件材料根据实际工况条件或用户特殊要求设计选用。

PN1.6MPa

DN	L	D	D_1	D_2	b	f	n-Φd	H	W
15	130	95	65	45	16	2	4-Φ14	150	300
20	150	105	75	55	16	2	4-Φ14	155	300
25	150	115	85	65	16	2	4-Φ14	160	300
32	180	135	100	78	18	2	4-Φ18	180	350
40	200	145	110	85	18	3	4-Φ18	190	400
50	230	160	125	100	18	3	4-Φ18	200	500
65	290	180	145	120	18	3	4-Φ18	220	500
80	310	195	160	135	20	3	8-Φ18	230	550
100	350	215	180	155	20	3	8-Φ18	380	300
125	400	245	210	185	22	3	8-Φ18	482	300
150	480	280	240	210	24	3	8-Φ23	520	320
200	600	335	295	265	26	3	12-Φ23	580	320
250	730	405	355	320	30	3	12-Φ25	620	350
300	850	460	410	375	30	4	12-Φ25	680	380

PN2.5MPa

DN	L	D	D_1	D_2	b	f	n- d	H	W
15	130	95	65	45	16	2	4-Φ14	150	300
20	150	105	75	55	16	2	4-Φ14	155	300
25	160	115	85	65	16	2	4-Φ14	160	300
32	180	135	100	78	18	2	4-Φ18	180	350
40	200	145	110	85	18	3	4-Φ18	190	400
50	230	160	125	100	20	3	4-Φ18	200	500
65	290	180	145	120	22	3	8-Φ18	220	500
80	310	195	160	135	22	3	8-Φ18	230	550
100	350	230	190	160	24	3	8-Φ23	380	300
125	400	270	220	188	28	3	8-Φ25	482	300
150	480	300	250	218	30	3	8-Φ25	520	320
200	600	360	310	278	34	3	12-Φ25	580	320
250	730	425	370	332	36	3	12-Φ30	620	350
300	850	485	430	390	40	4	16-Φ30	680	380

PN4.0MPa

DN	L	D	D_1	D_2	D_6	b	n-Φd	H	W
15	130	95	65	45	40	16	4-Φ14	150	300
20	150	105	75	55	51	16	4-Φ14	155	300
25	160	115	85	65	58	16	4-Φ14	160	300
32	180	135	100	78	66	18	4-Φ18	180	350
40	200	145	110	85	76	18	4-Φ18	190	400
50	230	160	125	100	88	20	4-Φ18	200	500
65	290	180	145	120	110	22	8-Φ18	220	500
80	310	195	160	135	121	22	8-Φ18	230	550
100	350	230	190	160	150	24	8-Φ23	380	300
125	400	270	220	188	176	28	8-Φ25	482	300
150	480	300	250	218	204	30	8-Φ25	520	320
200	600	375	320	282	260	38	12-Φ30	580	320
250	730	445	385	345	313	42	12-Φ34	620	350
300	850	510	450	408	364	46	16-Φ34	680	380

PN6.4MPa

DN	L	D	D1	D_2	D_6	b	n-Φd	H	W
15	130	105	75	55	40	18	4-Φ14	150	300
20	150	125	90	88	51	20	4-Φ18	155	300
25	160	135	100	78	58	22	4-Φ18	160	300
32	180	150	110	82	66	24	4-Φ23	180	350
40	200	165	125	95	76	24	4-Φ23	190	400
50	230	175	135	105	88	26	4-Φ23	200	500
65	290	200	160	130	110	28	8-Φ23	220	500
80	310	210	170	140	121	30	8-Φ23	230	550
100	350	250	200	168	150	32	8-Φ26	380	300
125	400	295	240	202	176	36	8-Φ30	482	300
150	480	340	280	240	204	38	8-Φ34	520	320
200	600	405	345	300	260	44	12-Φ34	580	320

产品特点

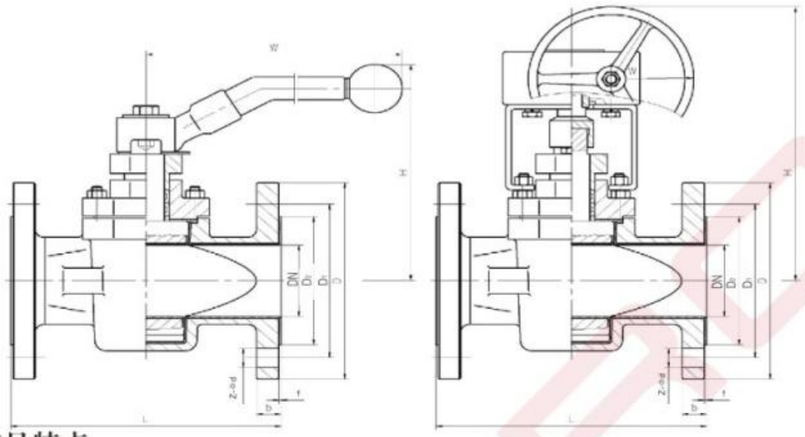

产品特点

1、衬套F4\F46,根据使用温度和工作介质采用不同材料填充物,润滑好、寿命长。
2、衬氟旋塞阀阀体进出口端窗口设计为双道沟槽密封环结构,旋塞在旋转过程中,其密封副间的密封比压在逐渐变化,直至到达全开或全关位置时,产生足够的密封比压,密封副达到零泄漏。
3、双道沟槽密封环即可以使PTFE衬套稳固在阀体内不产生位移,又可吸收由于温差变化引起衬套产生的微量变形,同时衬套与旋塞之间产生有力的擦拭作用,又提高了密封面的使用寿命。
4、衬氟旋塞阀整个密封过程可近似认为与管道内压力无关。

主要零件材料表

零件名称	材　料				
	C	P	R	PL	RL
阀体、阀盖	WCB	CF8	CF8M	CF3	CF3M
衬里层\阀座\卡套	PTFE(F4) PCTFE(F3) PVDF(F2) FEP(F46 PFA PPL				
旋塞	WCB 35(锻) MONEL 合金 CF8 CF8M CF3 CF3M				
调节垫圈	1Cr18 1Cr18Ni9 00Cr18Ni10				
调节垫片	RPTFE(增强 F3) PFA(可溶性聚四氟乙烯)				
螺柱、螺母	35\45	1Cr17Ni2\0Cr18Ni9	1Cr17Ni2\0Cr18Ni9	1Cr18Ni9Ti\0Cr18Ni9	1Cr18Ni9Ti\0Cr18Ni9
O 型圈	FPM(氟橡胶) Si(硅橡胶)				

注：阀门主要零部件材料根据实际工况条件或用户特殊要求设计选用。

PN0.6MPa

DN	L	D	D_1	D_2	b	f	n-Φd	H	W
15	130	80	55	40	12	2	4-Φ12	80	120
20	130	90	65	50	14	2	4-Φ12	90	120
25	140	100	75	60	14	2	4-Φ12	100	160
32	165	120	90	70	16	2	4-Φ14	110	160
40	165	130	100	80	16	3	4-Φ14	120	200
50	203	140	110	90	16	3	4-Φ14	135	250
65	222	160	130	110	16	3	4-Φ14	145	250
80	241	185	150	125	18	3	4-Φ18	180	300
100	305	205	170	145	18	3	4-Φ18	195	300
125	356	235	200	175	20	3	8-Φ18	210	350
150	394	260	225	200	20	3	8-Φ18	450	200
200	457	315	280	255	22	3	8-Φ18	490	200
250	533	370	335	310	24	3	12-Φ18	550	240
300	610	435	395	362	24	4	12-Φ23	600	280
350	686	485	445	415	26	4	12-Φ23	675	280
400	762	535	495	462	28	4	16-Φ23	780	320
450	864	590	550	518	28	4	16-Φ23	820	360
500	914	640	600	568	30	4	16-Φ23	910	360

PN1.0MPa

DN	L	D	D_1	D_2	b	f	n-Φd	H	W
15	130	95	65	45	14	2	4-Φ14	80	120
20	130	105	75	55	16	2	4-Φ14	90	120
25	140	115	85	65	16	2	4-Φ14	100	160
32	165	135	100	78	18	2	4-Φ18	110	160
40	165	145	110	85	18	3	4-Φ18	120	200
50	203	160	125	100	20	3	4-Φ18	135	200
65	222	180	145	120	20	3	4-Φ18	145	250
80	241	195	160	135	22	3	8-Φ18	180	250
100	305	215	180	155	22	3	8-Φ18	195	300

DN	L	D	D_1	D_2	b	f	n- d	H	W
125	356	245	210	185	24	3	8-Φ18	210	350
150	394	280	240	210	24	3	8-Φ23	450	200
200	457	335	295	265	26	3	8-Φ23	490	240
250	533	390	350	320	28	3	12-Φ23	550	280
300	610	440	400	368	28	4	12-Φ23	600	320
350	686	500	460	428	30	4	16-Φ23	675	320
400	762	565	515	482	32	4	16-Φ25	780	360

PN1.6MPa

DN	L	D	D_1	D_2	b	f	n-Φd	H	W
15	130	95	65	45	14	2	4-Φ14	80	120
20	130	105	75	55	16	2	4-Φ14	90	120
25	140	115	85	65	16	2	4-Φ14	100	160
32	165	135	100	78	18	2	4-Φ18	110	160
40	165	145	110	85	18	3	4-Φ18	120	200
50	203	160	125	100	20	3	4-Φ18	135	250
65	222	180	145	120	20	3	4-Φ18	145	250
80	241	195	160	135	22	3	8-Φ18	180	300
100	305	215	180	155	24	3	8-Φ18	195	300
125	356	245	210	185	26	3	8-Φ18	210	350
150	394	280	240	210	28	3	8-Φ23	450	200
200	457	335	295	265	30	3	12-Φ23	490	200
250	533	405	355	320	32	3	12-Φ25	550	240
300	610	460	410	375	34	4	12-Φ25	600	280
350	686	520	470	435	38	4	16-Φ25	675	320
400	762	580	525	485	40	4	16-Φ30	780	360

PN2.5MPa

DN	L	D	D_1	D_2	b	f	n-Φd	H	W
15	130	95	65	45	16	2	4-Φ14	85	120
20	130	105	75	55	16	2	4-Φ14	95	140

旋塞阀
X(3、6、9)43F46(F4\F3\F2)-6～40c、P、R、PL、RL衬氟旋塞阀

DN	L	D	D_1	D_2	b	f	n-Φd	H	W
25	140	115	85	65	16	2	4-Φ14	105	140
32	165	135	100	78	18	2	4-Φ18	115	200
40	165	145	110	85	18	3	4-Φ18	125	250
50	203	160	125	100	20	3	4-Φ18	140	250
65	222	180	145	120	22	3	8-Φ18	150	300
80	241	195	160	135	22	3	8-Φ18	185	300
100	305	230	190	160	24	3	8-Φ23	200	350
125	356	270	220	188	28	3	8-Φ25	215	350
150	394	300	250	218	30	3	8-Φ25	455	200
200	457	360	310	278	34	3	12-Φ25	495	240
250	533	425	370	332	36	3	12-Φ30	555	280
300	610	485	430	390	40	4	16-Φ30	605	320
350	686	550	490	448	44	4	16-Φ34	680	320

PN4.0MPa

DN	L	D	D_1	D_2	b	f	n-Φd	H	W
15	140	95	65	45	14	2	4-Φ14	85	140
20	152	105	75	55	16	2	4-Φ14	95	140
25	165	115	85	65	16	2	4-Φ14	105	200
32	178	135	100	78	18	2	4-Φ18	115	250
40	190	145	110	85	18	3	4-Φ18	125	250
50	216	160	125	100	20	3	4-Φ18	140	300
65	241	180	145	120	22	3	8-Φ18	150	300
80	283	195	160	135	24	3	8-Φ18	185	350
100	305	230	190	160	24	3	8-Φ23	200	350
125	381	270	220	188	26	3	8-Φ25	215	400
150	403	300	250	218	28	3	8-Φ25	455	200
200	419	375	320	282	34	3	12-Φ30	495	240
250	457	445	385	345	38	3	12-Φ34	555	280
300	502	510	450	408	42	4	16-Φ34	605	320
350	762	570	510	465	46	4	16-Φ34	680	360

结构图

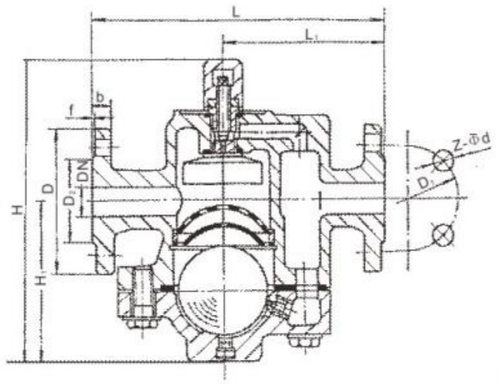

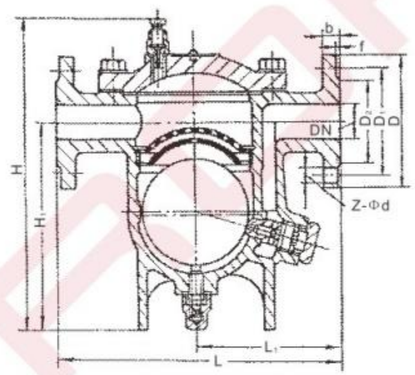

主要外形尺寸及连接尺寸

公称压力 PN/MPa	公称通径 DN/mm	工作压差/MPa					
		0.05	0.2	0.5	0.8	1.2	1.6
		排　量 /(kg/h)					
1.6	15、20	160	300	-	-	-	-
		110	250	360	-	-	-
		90	200	280	290	-	-
		50	120	180	210	260	-
		40	80	140	170	210	260
	25	1400	2800	-	-	-	-
		1000	1800	3100	-	-	-
		800	1400	2500	3500	-	-
		600	1100	2000	2900	3800	-
		500	900	1800	2600	3300	3800

主要外形尺寸及连接尺寸

公称压力 PN/MPa	公称通径 DN/mm	最高工作压力/MPa	阀座号	不同压差(MPa)下的排量/(kg/h)					
				0.15	0.4	0.8	1.0	1.2	1.6
1.6	15 20 25	0.15	3N1.5	300	-	-	-	-	-
		0.4	3N4	163	250	-	-	-	-
		0.8	3N8	117	202	285	-	-	-
		1.0	3N10	88	119	165	190	-	-
		1.2	3N12	81	114	160	182	189	-
		1.6	3N16	66	88	118	125	134	148
	15 20 25 40 50	0.15	5N1.5	766	-	-	-	-	-
		0.4	5N4	463	627	-	-	-	-
		0.8	5N8	360	495	715	-	-	-
		1.0	5N10	275	455	650	705	-	-
		1.2	5N12	290	397	552	615	645	-
		1.6	5N16	245	370	510	555	585	620
	25 32 40 50	0.15	7N1.5	3150	-	-	-	-	-
		0.4	7N4	1687	2412	-	-	-	-
		0.8	7N8	1125	1620	2180	-	-	-
		1.0	7N10	950	1320	1850	2050	-	-
		1.2	7N12	900	1287	1422	1800	1940	-
		1.6	7N16	770	1230	1450	1580	1700	1920
	40 50 65 80 100	0.15	7.5N1.5	10800	-	-	-	-	-
		0.4	7.5N4	6120	8500	-	-	-	-
		0.8	7.5N8	3600	5200	6700	-	-	-
		1.0	7.5N10	3100	4500	5900	6300	-	-
		1.2	7.5N12	3150	4050	5200	5700	6100	-
		1.6	7.5N16	2520	3510	4500	4860	5350	5850

公称压力 PN/MPa	公称通径 DN/mm	最高工作压力/MPa	阀座号	不同压差(MPa)下的排量/(kg/h)					
				1.6	2.0	2.5	3.0	3.5	4.0
4.5	15 20 25 40 50	2.5	5N25	384	425	475	-	-	-
		4.0	5N40	265	300	330	360	390	420
	25 32 40 50	2.5	7N25	1500	1700	1900	-	-	-
		4.0	7N40	800	910	1010	1100	1200	1300
	40 50 65 80 100	2.5	7.5N25	3500	4300	4500	-	-	-
		4.0	7.5N40	3100	3300	3700	4100	4500	5100

疏水阀

CS49H-$^{16}_{16\text{-}B}$ $^{}_{25}$ $^{}_{40}$ 圆盘式疏水阀

结构图

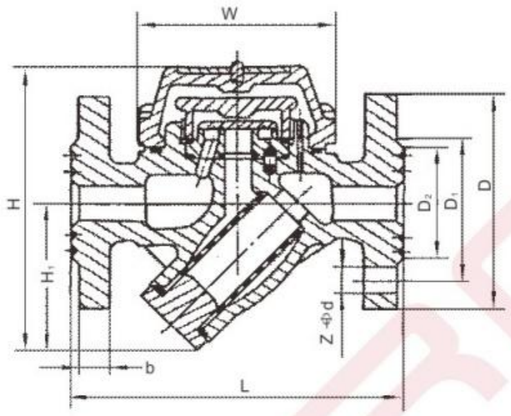

主要外形尺寸及连接尺寸

型号	公称通径 DN/mm	尺寸(mm)						
		L	H	D	D_1	D_2	b	Z-Φd
16 16-B	15	150	70	95	65	45	16	4-Φ13.5
	20	190	70	105	75	58	16	4-Φ13.5
	25	200	70	115	85	68	16	4-Φ13.5
	32	230	-	135	100	78	18	4-Φ17.5
	40	230	-	145	110	85	18	4-Φ17.5
	50	230	-	160	125	100	20	4-Φ17.5
	65	270	-	185	145	122	20	4-Φ17.5
	80	280	-	200	160	133	22	8-Φ17.5
	100	300	-	215	180	155	24	8-Φ17.5
	15	150	68	95	65	45	16	4-Φ13.5
	20	150	70	105	75	55	16	4-Φ13.5
	25	200	75	115	85	65	16	4-Φ13.5
	32	210	79	135	100	78	18	4-Φ17.5
	40	230	94	150	110	88	18	4-Φ17.5
	50	230	94	165	125	102	20	4-Φ17.5
25	15	150	95	65	105			4-Φ14
	20	150	105	75	105			4-Φ14
	25	160	115	85	110			4-Φ14
	32	230	135	100	115			4-Φ18
	40	230	150	110	125			4-Φ18
	50	230	165	125	135			4-Φ18

公称压力 PN/MPa	公称通径 DN/mm	尺寸(mm)					
		L	D	D_1	D_2	D_6	Z-Φd
4.0	15	150	95	65	46	40	4-Φ14
	20	150	105	75	56	51	4-Φ14
	25	160	115	85	65	58	4-Φ14
	40	230	150	110	84	76	4-Φ18
	50	230	165	125	99	88	4-Φ18

减压阀

$Y42^{X}_{F}\text{-}^{16}_{25}C$、Q 弹簧薄膜式减压阀

结构图

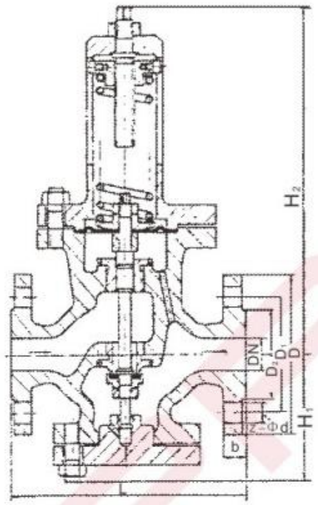

主要外形尺寸及连接尺寸

公称压力 PN/MPa	公称通径 DN/mm	尺寸(mm)							
		L	D	D_1	D_2	b	Z-Φd	H_1	H_2
1.6	20	160	105	75	55	16	4-Φ14	65	275
	25	180	115	85	65	18	4-Φ18	105	280
	32	200	135	100	78	18	4-Φ18	105	280
	40	220	145	110	85	20	4-Φ18	105	290
	50	250	160	125	100	20	4-Φ18	105	300
	65	280	180	145	120	20	4-Φ18	120	310
	80	310	195	160	135	22	8-Φ18	155	380
	100	350	215	180	155	24	8-Φ18	155	380
	125	400	245	210	185	26	8-Φ18	200	530
	150	450	280	240	210	28	8-Φ23	200	530
	200	550	335	295	265	30	12-Φ23	230	650
2.5	20	160	105	75	55	16	4-Φ14	85	235
	25	180	115	85	65	16	4-Φ14	100	300
	32	200	140	100	76	18	4-Φ18	108	300
	40	220	150	110	84	18	4-Φ18	110	310
	50	250	165	125	99	20	4-Φ18	116	320
	65	280	180	145	118	22	8-Φ18	140	340
	80	310	200	160	132	24	8-Φ18	155	380
	100	350	235	190	156	24	8-Φ22	165	380
	125	400	270	220	184	26	8-Φ26	190	530
	150	450	300	250	211	28	8-Φ26	215	530

减压阀

Y43H-$^{16}_{25}$C 先导活塞式减压阀

结构图

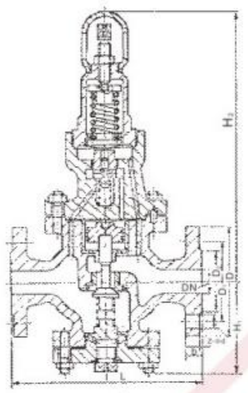

主要外形尺寸及连接尺寸

公称压力 PN/MPa	公称通径 DN	尺寸/mm								
		L		D	D_1	D_2	b	Z-Φd	H_1	H_2
		系列1	系列2							
1.6	15		140	95	65	45	14	4-Φ14	-	-
	20	160	160	105	75	55	16	4-Φ14	70	285
	25	200	180	115	85	65	18	4-Φ18	100	290
	32	200	200	135	100	78	18	4-Φ18	100	290
	40	250	220	145	110	85	20	4-Φ18	105	310
	50	250	250	160	125	100	20	4-Φ18	105	310
	65	250	280	180	145	120	20	4-Φ18	105	310
	80	310	310	195	160	135	22	8-Φ18	160	340
	100	310	350	215	180	155	24	8-Φ18	160	340
	125	400	400	245	210	185	26	8-Φ18	195	375
	150	400	450	280	240	210	28	8-Φ23	195	375
	200	500	550	335	295	265	30	12-Φ23	225	475
2.5	15	140		95	65	45	16	4-Φ14	-	-
	20	160		105	75	55	16	4-Φ14	-	-
	25	180		115	85	65	16	4-Φ14	100	310
	32	200		140	100	76	18	4-Φ18	108	320
	40	220		150	110	85	18	4-Φ18	110	325
	50	250		165	125	99	20	4-Φ18	116	330
	65	280		185	145	118	22	8-Φ18	140	355
	80	310		200	160	132	24	8-Φ18	155	375
	100	350		235	190	156	24	8-Φ22	165	385
	125	400		270	220	184	26	8-Φ26	190	430
	150	450		300	250	211	28	8-Φ26	215	450
	200	500		360	310	274	30	12-Φ26	250	520

调节阀

T40H-$^{10}_{16}_{25}$C、P、R调节阀

结构图

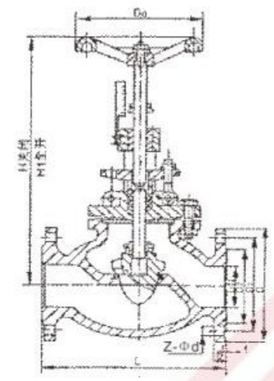

性能特点

1、改善供热工况：凡是采用手动调节阀的支线及热力点，都可以按着设计工况进行流量调节，达到良好的温度工况，这种调节阀比闸阀、截止阀调节性能好，它具有近似直线调节性能，因此，各采暖建筑物冷热不均的现象得到有力的改善。

2、节省能源：热力管网由于温度压力的失调，造成某些支流量过大，使一些建筑温度过高，用户不得不开窗户，大量热能白白浪费掉，由于分支安装了手动调节阀，克服了温度压力失调，避免开窗户，达到节约能源的目的。

3、改善管网水力工况：手动调节阀能按照额定流量进行控制，将管网超量运行的流量降低，使原本水工况恶化程度得到一定改善。

主要外形尺寸

公称通径DN/mm	L	H	H1	D0
20	150	160	172	65
25	160	182	195	80
32	180	192	210	80
40	200	250	273	120
50	230	264	290	120
65	290	380	426	200
80	310	413	468	200
100	350	466	530	240
125	400	540	613	260
150	480	623	698	360
200	600	687	777	400
250	622	914	1074	500
300	698	914	1074	500
350	800	968	1168	680
400	914	968	1168	680
500	978	1440	1440	
600	1295	1790	1790	

法兰连接尺寸按GB9113、JB79、HG20592

结构图

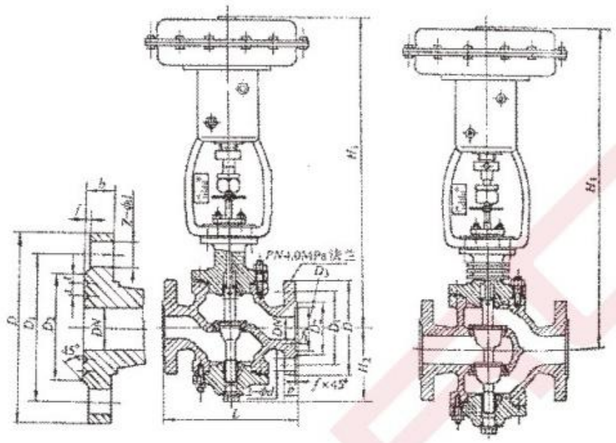

PN1.6MPa　　单座型　　双座型

主要零件材料

零件名称	材　料		
	PN1.6MPa	PN4.0MPa	PN6.4MPa
阀体	HT200	ZG25	1Cr18Ni9
上阀盖	HT200	ZG25	1Cr18Ni9
下阀盖	HT200	ZG25	1Cr18Ni9
阀芯	1Cr18Ni9	1Cr18Ni9	1Cr18Ni9
阀杆	1Cr18Ni9	1Cr18Ni9	1Cr18Ni9
阀座	1Cr18Ni9	1Cr18Ni9	1Cr18Ni9
垫片	石棉橡胶板	石棉橡胶板	石棉橡胶板
填料	聚四氟乙烯	聚四氟乙烯	聚四氟乙烯

主要外形尺寸及连接尺寸

公称压力 PN/MPa	公称通径 DN/mm	尺　寸(mm)							
		D	D_1	D_2	f	b	z-Φd	t	L
1.6	25	115	85	65	2	16	4-Φ14	4	185
	32	135	100	78	2	18	4-Φ18	5	200
	40	145	110	85	3	18	4-Φ18	5	220
	50	160	125	100	3	20	4-Φ18	5	250
	65	180	145	120	3	20	4-Φ18	5	275
	80	195	160	135	3	22	8-Φ18	5	305

调节阀
气动薄膜调节阀

主要外形尺寸及连接尺寸

公称压力 PN/MPa	公称通径 DN/mm	尺　寸(mm)							
		D	D_1	D_2	f	b	z-Φd	t	L
1.6	100	215	180	155	3	24	8-Φ18	5	350
	125	245	210	185	3	26	8-Φ18	5	410
	150	280	240	210	3	28	8-Φ23	5	450
	200	335	295	265	3	30	12-Φ23	5	550
	250	405	355	320	3	32	12-Φ25	5	640
	300	460	410	375	4	34	12-Φ25	5	720

公称压力 PN/MPa	公称通径 DN/mm	尺　寸(mm)											
		L	D	D_1	D_2	f	D_3	f_1	b	z-Φd	H_2	$H_1$①	H_1'②
4.0	25	190	115	85	65	2	58	4	16	4-Φ14	117	570	676
	32	210	135	100	78	2	66	4	18	4-Φ18	120	573	679
	40	230	145	110	85	3	76	4	18	4-Φ18	139	645	751
	50	255	160	125	100	3	88	4	20	4-Φ18	144	650	756
	65	285	180	145	120	3	110	4	22	8-Φ18	188	821	976
	80	310	195	160	135	3	121	4	22	8-Φ18	208	831	986
	100	355	230	190	160	3	150	4.5	24	8-Φ23	220	843	998
	125	425	270	220	188	3	176	4.5	28	8-Φ25	268	1045	1228
	150	460	300	250	218	3	204	4.5	30	8-Φ25	278	1055	1238
	200	560	375	320	282	3	260	4.5	38	12-Φ30	320	1097	1280
	250	655	445	385	345	3	313	4.5	42	12-Φ34	435	1526	1703
	300	735	510	450	408	4	364	4.5	46	16-Φ34	465	1544	1721

公称压力 PN/MPa	公称通径 DN/mm	尺　寸(mm)											
		L	D	D_1	D_2	f	D_3	f_1	b	z-Φd	H_2	$H_1$①	H_1'②
6.4	25	205	135	100	78	2	58	4	22	4-Φ18	117	570	676
	32	220	150	110	82	2	66	4	24	4-Φ23	120	573	679
	40	240	165	125	95	2	76	4	24	4-Φ23	139	645	751
	50	265	175	135	105	3	88	4	26	4-Φ23	144	650	756
	65	295	200	160	130	3	110	4	28	8-Φ23	188	821	976
	80	325	210	170	140	3	121	4	30	8-Φ23	208	831	986
	100	370	250	200	168	3	150	4.5	32	8-Φ25	220	843	998
	125	440	295	240	202	3	176	4.5	36	8-Φ30	268	1045	1228
	150	475	340	280	240	3	204	4.5	38	8-Φ34	278	1055	1238
	200	570	405	345	300	3	260	4.5	44	12-Φ34	320	1097	1280
	250	670	470	400	325	3	313	4.5	48	12-Φ41	435	1526	1703
	300	750	530	460	412	4	364	4.5	54	16-Φ41	465	1544	1721

①H_1为采用普通阀盖的尺寸，H_1'②为采用散热片阀盖的尺寸。